Pyrolyse Warmeluchtoven

ZOPKX5X1

De zelfreinigende oven met pyrolytische technologie
De pyrolyse oven met pyrolytische technologie betekent dat je de oven niet meer hoeft te schrobben. Wanneer de instelling wordt ingeschakeld, wordt de deur vergrendeld en worden hoge temperaturen in werking gesteld, waardoor de kookresten in as veranderen. Wat makkelijk weggeveegd kan worden als de oven is afgekoeld.

72 l, pyrolyse, elektr.timer, verzinkbare bedieningsknoppen, rvs

Voordelen en specificaties

Niet meer schrobben met pyrolytische reiniging
De pyrolytische reinigingsfunctie verandert vet in as. Dit gebeurt door de deur te vergrendelen en de ruimte te verwarmen tot ongeveer 500 ºC, wat heet en krachtig genoeg is om eventuele restjes te verwijderen. Eenmaal klaar, en wanneer de oven is afgekoeld, kan de as makkelijk worden weggeveegd.

Gelijkmatige resultaten, overal
Krijg perfect gelijkmatige ovenresultaten dankzij het koken op meerdere niveaus. Een extra ringweerstand maakt zelfs koken op alle drie de niveaus mogelijk. Dat is geweldig voor het tegelijkertijd koken van meerdere favoriete gerechten.

Begeleide tijdregeling
Het LED-display neemt al het giswerk bij het instellen van de temperatuur weg. Je krijgt namelijk een suggestie voor de temperatuur op basis van de gekozen kookfunctie. Maar als je het leuk vindt om alles onder controle te houden, kun je de temperatuur gewoon zelf regelen als en wanneer dat nodig is, en de start- en stoptijden

Convectieoven, voor gelijkmatig koken
De hete lucht die in de oven wordt opgewekt, wordt met een ventilator verspreid, zodat al je gerechten in dezelfde mate verwarmd worden. Hierdoor kan de oven sneller opwarmen, wat betekent dat je dezelfde resultaten krijgt met 20% lagere temperaturen, waardoor je tijd bespaart en minder energie verbruikt.

Bak meer in één keer met de XL-bakplaat
De XL bakplaat verwelkomt grotere gerechten. Bak meer tegelijk voor vrienden en familie, met de zekerheid dat het allemaal in één keer klaar zal zijn.

- Multifunctionele oven
- Ovenruimte: 72 liter
- Kinderbeveiliging
- Verzinkbare bedieningsknoppen
- Automatische ovenverlichting bij deuropening
- Pyrolysefunctie: de oven reinigt zichzelf
- Automatisch temperatuurvoorstel

- Elektronische temperatuurregeling
- Eenvoudig te reinigen ovendeur
- Gebruik van de restwarmte voor energiebesparing
- Ovenfuncties: Conventioneel (boven- & onderwarmte), Ontdooifunctie, Tweekringsgrill, Warmhouden, vlees, Multi hetelucht (vochtig), Pizzafunctie, Pyrolysis, Multi hetelucht, Infrathermgrill
- Bereid knapperige frietjes in de oven met de AirFry bakplaat, optioneel accessoire
- Temperatuur instelbaar van 30°C - 300°C
- Vermogen grill: 2300 W
- Koelventilator
- Vlekvrij roestvrij staal
- Halogeen ovenverlichting
- Ventilator stopt wanneer de deur open gaat

- Demo stand
- Elektrische kabellengte: 1.6 m

- Service codes
- 5 bakniveaus
- Inbouw oven
- Bakken op 3 niveaus
- Restwarmte aanduiding

Pyrolyse Warmeluchtoven

ZOPKX5X1

Technische specificaties
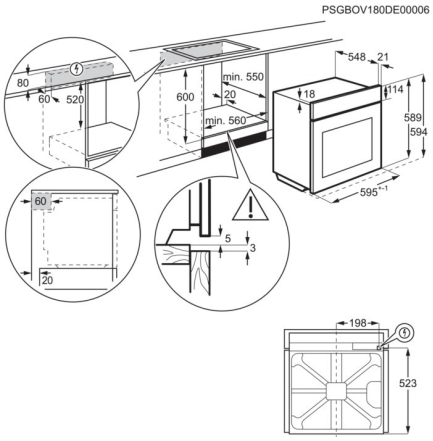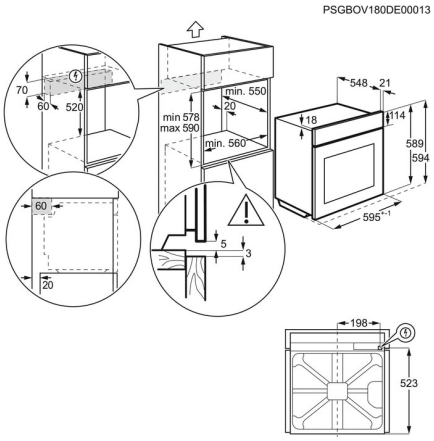
Inbouwmaten hxbxd (mm)	600x560x550
Afmetingen hxbxd (mm)	594x594x568
Ampère	16
Aansluitwaarde (W)	3390
Type oven	multi heteluchtoven
Energie-efficiëntieklasse	A+
Energie-efficiëntie-index	81.2
Energieverbruik hetelucht (kWh/cyclus)	0.69
Energieverbruik conventioneel (kWh/cyclus)	0.93
Ovenenergie	Elektrisch
Aantal ovenruimten	1
Netto ovenvolume (liter)	72
Geluidsniveau (dB(A))	45
Energieverbruik in stand-by (W)	0.99
Grootte van grootste bakplaat (cm²)	1424
Netspanning (V)	220-240
Type stekker	Schuko-stekker
Lengte aansluitsnoer (m)	1.6
Productnummer	949 498 112