ZBA32060SA Koelkast

Minder vaak boodschappen doen, meer plezier in het leven

Omdat de Space+ koelkast over extra opslagruimte beschikt, kunt u meer voedsel bewaren en hoeft u minder vaak boodschappen doen - wat u extra vrije tijd geeft!

Besparen op uw energierekeningen? Makkelijk!

Een slimme koop! Deze koelkast heeft heldere, energiezuinige leds en een energieklasse A+.

Makkelijke toegang tot al je groenten

Deze grote uittrekbare groentenlade houdt je groenten knapperig, vers en makkelijk te bereiken.

Meer voordelen :

• Geluidssignaal voor open deur-alarm

• Snelkoelfunctie voor het snel invriezen of koelen van nieuwe etenswaar

Kenmerken :

• Deursysteem: sleepscharnier
•Automatische ontdooiing koelruimte
•Vakantie-functie
•Shopping functie voor het snel koelen van verse levensmiddelen
•Akoestisch en visueel alarm bij open deur
•Eierrekje: 1 voor 6 stuks
•Interieurverlichting koelkast: 1, intern LED, zijkant
•Deurscharnier: rechts &omkeerbaar
•Legplateaus koelruimte: 5 , veiligheidsglas met metallic afwerking

Technische gegevens :

• Energie-efficiëntieklasse : A+
•Netto inhoud koelruimte (liter) : 310
•Netto inhoud vriesruimte (liter) : 0
•Geluidsniveau (dB) : 34
•Installatie : inbouw
•Buitenmaten hxbxd (mm) : 1772x540x549
•Inbouwmaten hxbxd (mm) : 1780x560x550
•Energieverbruik per jaar (kWh) : 142
•Steraanduiding vriesruimte : geen
•EU ecolabel : No
•Netto inhoud 0°C zone (liter) : 0
•Maximale bewaartijd bij stroomuitval (uur) : 0
•Invriesvermogen in 24 uur (kg) : 0
•Klimaatklasse : SN-N-ST
•Aansluitwaarde (W) : 100
•Kleur : wit
•Kleur Engels : White
•Netspanning (V) : 230-240
•EAN Code : 7332543300907
•Product Partner Code : All Open

Productbeschrijving :

1-deurkoelkast, 178 cm, A+, sleepscharnier
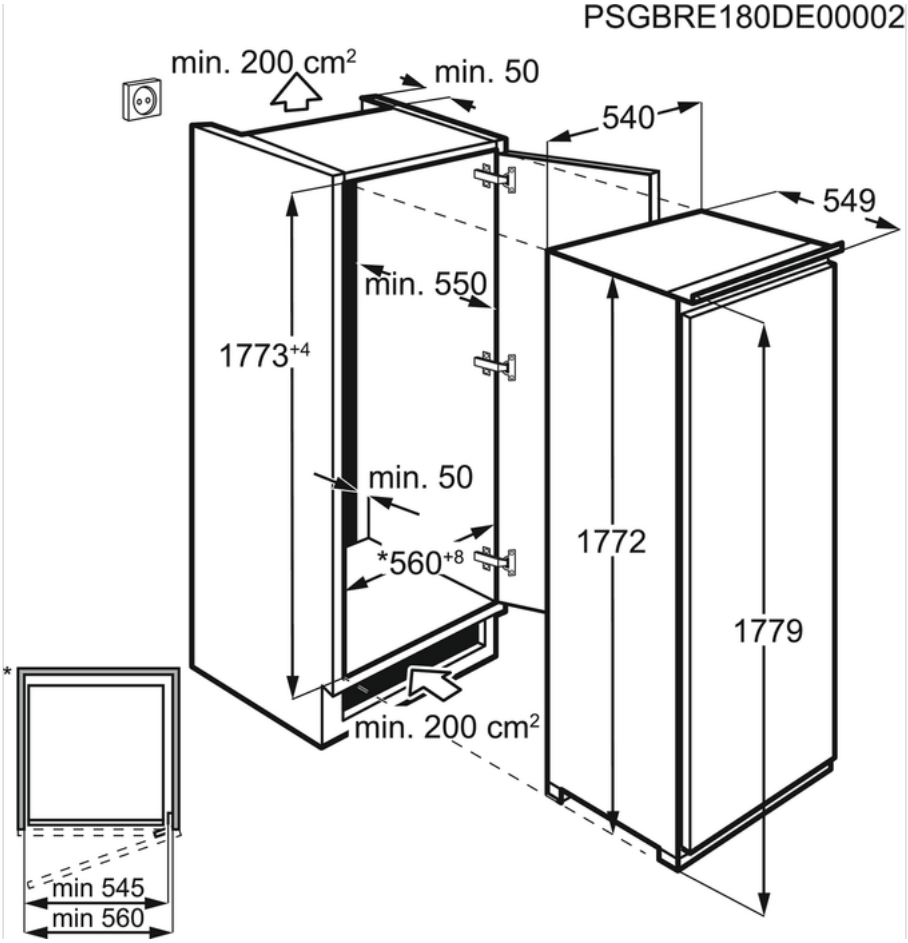
ZBA32060SA Koelkast