WHT914LSIN

WASMACHINE, 9kg, 1400 toeren, 60 CM

EAN13: 8017709209483

Zilveren frontpaneel

16 wasprogramma's

Elektronische bedieningstoetsen

Toetsen/opties: Delay timer/Voorwas/Extra spoelen/Niet centrifugeren/Extra spoelen/Anti-kreuk/Koud wassen

Centrifuge regeling op display/ LED: Niet centrifugeren/400/600/800/1000/1200/1400/Stop tijdens spoelen

Delay timer (1-24 uur)

Programmaselectieknop

Uitgestelde start: Resttijdindicatie, Programmeren delay timer, Indicatie voortgang programma, Variabele toeren, Variabele temperatuur

Washing Temperaturen: 20°C, 30°C, 40°C, 50°C, 60°C, 70°C, 80°C, 90°C

Anti-overloopsysteem

Schuimbewaking

Opening deur: 170°

Roestvrijstalen trommel

Polipropyleen tank

Brede deur: Ø 34 cm

Trommelinhoud: 64 liter

VERBRUIK

Geluidsniveau centrifugeren: 76 dB(A) re 1pW

Geluidsniveau wassen: 53 dB(A) re 1pW

Jaarlijks waterverbruik: 10560 l

Jaarlijks energieverbruik: 214 kWh

Totaal jaarlijks waterverbruik 10560 l

FUNCTIES

SMEG Belgium NV
Schoonmansveld 12
2870 Puurs
Tel.: +32 03 860 96 96
Fax : +32 03 886 06 66

WHT914LSIN

wasmachine
vrijstaand
60 cm
wit
energieklasse A+++
frontlader

A+++:
Energieklasse (verminderd verbruik): De ovens en fornuizen van Smeg maken het mogelijk het energieverbruik met 20% te verminderen in vergelijking met klasse A. Ze garanderen een maximaal resultaat en een beter respect voor het milieu.

Capaciteit 9 kg:
De trommel heeft een capaciteit van 9 kg droge was.

Volumeplus:
Smeg biedt modellen aan met een lading tot 8kg, met ook hier een optimaal wasresultaat en een laag energieverbruik.

Acquastop:
Dit dispositief is een beveiliging tegen overlopen, het zorgt ervoor dat de watertoevoer wordt afgesloten mochte problemen zich voordoen.

Balanscontrole:
Het wasgoed wordt op uniforme wijze in de trommel verdeeld waardoor een perfecte balancering wordt verzekerd.

34 cm:
Grote opening met een diameter van 30-34-40 cm maakt het vullen en leeghalen van de wasmachine eenvoudiger en sneller, voor maximaal gebruiksgemak

Controle waterverbruik:
De machine past automatisch de hoeveelheid water aan aan het volume en het type wasgoed, op die manier wordt geen energie en water verspild.

Mogelijkheid tot extra zwieren:
Mogelijkheid tot extra zwieren.

LCD display:
Een display waarop de verschillende functies van het toestel worden getoond.

Optie uitgestelde start:
Met deze optie kan men het opstarten van de machine uitstellen tot 24 u tot het meest gepaste moment voor de gebruiker.

Antikreukoptie:
Optie die ervoor zorgt dat tijdens de verschillende fasen van het wasprogramma het kreuken van wasgoed wordt verminderd waardoor strijken gemakkelijker wordt. Beschermt ook meer delicaat wasgoed.

Extra Spoelen:
De extra spoelen-optie kan aan het geselecteerde programma worden toegevoegd wanneer de stof grondiger moet worden gereinigd.

Optie voorwas:
Optie voorwas

Inverter technology:
De evolutie van Smeg's drogers naar meer intelligente en milieubewuste modellen heeft geleid tot het gebruik van Inverter technology met warmtepompen. Dit reduceert significant het energieverbruik.

Steam Option:
Steam Option

Woolmark Apparel Care:
Het wolwasprogramma van deze wasmachine is door The Woolmark Company goedgekeurd voor het wassen van in de machine wasbare wolproducten, op voorwaarde dat de producten worden gewassen volgens de instructies op het etiket van het kledingstuk en de instructies van de fabrikant van deze wasmachine.

Programma handwas:
Programma handwas

Supersnel 14 min.:
Een programma om kleine hoeveelheden wasgoed snel te wassen, ideaal voor het wassen van licht vervuilde kleding.

Gordijnen:
Programma voor het wassen van gordijnen

Dekbed:
Een voorzichtige cyclus, specifiek voor dekbedden.

Steam Option:
Steam Option

SMEG Belgium NV
Schoonmansveld 12
2870 Puurs
Tel.: +32 03 860 96 96
Fax : +32 03 886 06 66

WHT914LSIN

wasmachine
vrijstaand
60 cm
wit
energieklasse A+++
frontlader

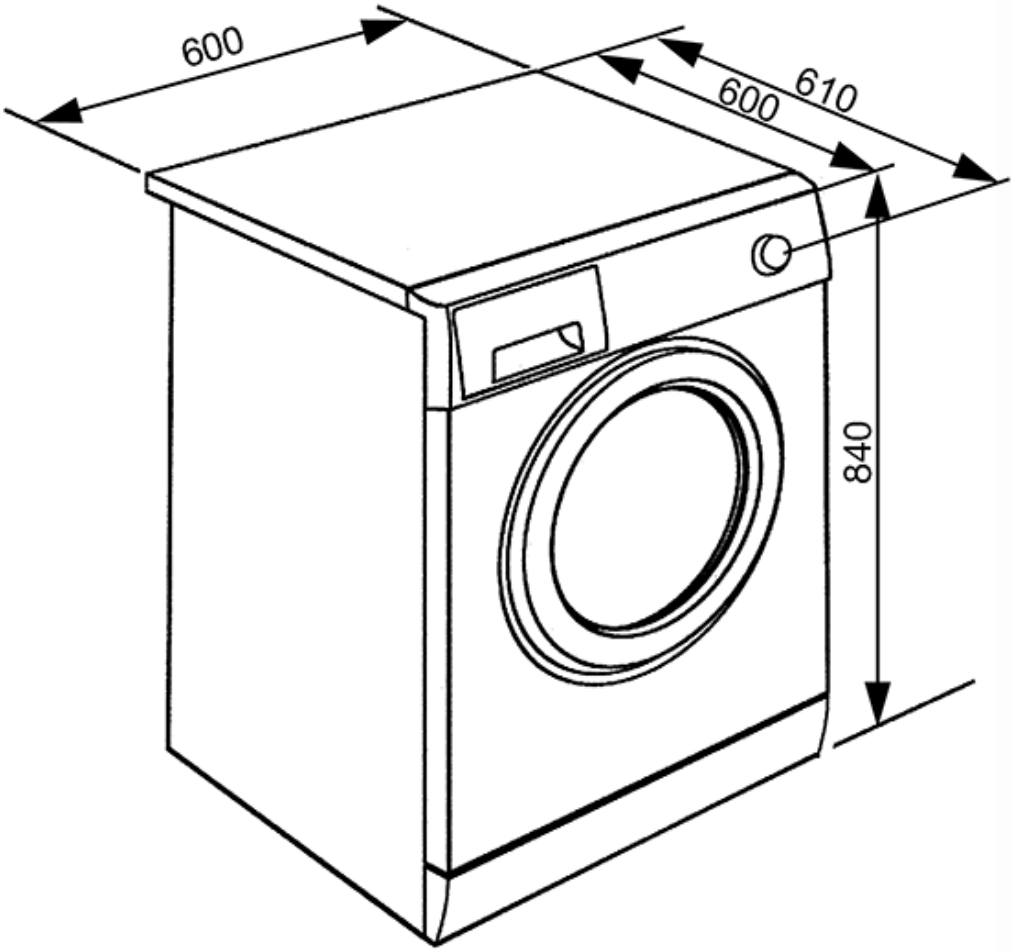

SMEG Belgium NV
Schoonmansveld 12
2870 Puurs
Tel.: +32 03 860 96 96
Fax : +32 03 886 06 66