VI144AP1

Integreerbare vriezer
Energieklasse A+
"Railgeleiding"

EAN13: 8017709163464

Totale bruto inhoud: 103 liter

Regelbare thermostaat

Deur omkeerbaar, bevestiging met geleiders

Vriezer:

Netto inhoud: 86 liter

Snel-vriesfunctie

4 lades

Temperatuuralarm

Energieverbuik: 186 kWh/jaar

Geluidsniveau: 40 dB(A)

Aansluitwaarde: 80 W

SMEG NEDERLAND BV
Veemkade 384
1019 HE Amsterdam
Tel +31 (0)20 44 90 120
Fax +31 (0)20 35 82 640

VI144AP1

vriezer
inbouw
inbouw
energieklasse A+

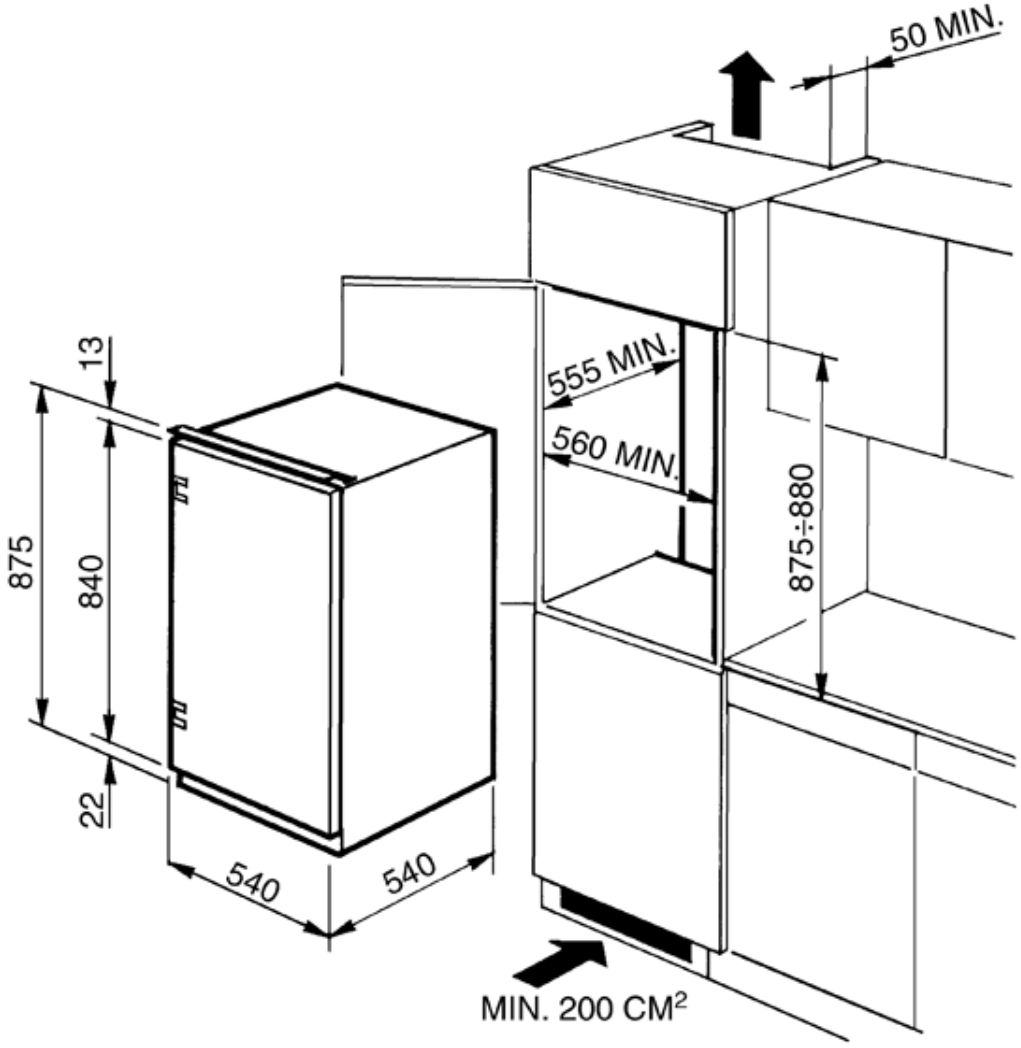

SMEG NEDERLAND BV
Veemkade 384
1019 HE Amsterdam
Tel +31 (0)20 44 90 120
Fax +31 (0)20 35 82 640