HOBD682D nieuw

Inductiekookplaat met geïntegreerde afzuiging 83 cm
'Hood-in-hob' v.v. Auto-Vent
Touch Control bediening
Rechte rand
Vlak glas

EAN13: 8017709279783

4 inductie kookzones met boosterfunctie:

Rechts (Multizone): 370x230 mm, 2,10 kW/ 3,70 kW

(verdeling Multizone: 2 x 185x230 mm, 2,10 kW/ 3,70 kW

Links (Multizone): 370x230 mm, 2,10 kW/ 3,70 kW

(verdeling Multizone: 2 x 185x230 mm, 2,10 kW/ 3,70 kW

Midden: Geïntegreerde afzuiging:

8 snelheden plus intensieve afzuiging

Capaciteit P0: 750 m3/h

Geluidsniveau: 42 dB (stand 1), 66 dB (stand 8) en 78 dB (intensief)

1 vetfilter rvs

Indicator vervangen filter

Energieklasse: A++

Inductie kookzones:

9 vermogen niveaus

Auto-Vent

Multizone optie

Warmhoudfunctie

Sudderfunctie

Au bain-marie functie

Pauze optie

Timer met einde kooktijd

Akoestisch alarm einde kooktijd

Resttijdindicatie

Kinderbeveiliging

Panherkenning

Automatische herkenning panafmeting

Restwarmteindicatie

Automatische uitschakeling i.g.v. onbedekte zone

Systeem tegen oververhitting/ overkoken

Aansluitwaarde: 7,6 kW

Functies

Accessoires

- **GRIDDLE** - Gietijzeren grillplaat, geschikt voor inductie
- **FLTHOBD** - Koolstoffilter i.c.m. recirculatiekit KITF6HOBD
- **KITEHOBD** - Afvoerbuis (optioneel)
- **KITF6HOBD** - Recirculatiekit: afvoerbuis, anti-geur filter, rvs rooster voor afwerking plint

SMEG NEDERLAND BV
Veemkade 384
1019 HE Amsterdam
Tel +31 (0)20 44 90 120
Fax +31 (0)20 35 82 640

HOBD682D

elektrisch
80 cm
zwart glas/ koper
touch control
inductie

Touch Control bediening:
Alle keramische en inductiekookplaten – en enkele afzuigkappen – van Smeg zijn voorzien van Touch Control bediening.

Glas-op-staal:
Het nieuwe glas-op-staal concept is exclusief ontwikkeld door Smeg, waarbij een stalen laag bevestigd wordt aan de onderkant van het glazen oppervlak van alle gas-op-glas kookplaten. Hierdoor wordt de weerstand en het veiligheidsaspect van de kookplaten vergroot. Dit innovatieve, maar eenvoudige idee, voegt een belangrijk veiligheidsaspect toe aan de gaskookplaten. In het extreme geval dat het glas van de kookplaat per ongeluk zou breken, zorgt een speciale lijm tussen het glas en de stalen plaat ervoor dat het glas op zijn plaats blijft en de verspreiding van glas(scherven) wordt vermeden. De kookplaat kan veilig blijven worden gebruikt totdat de oppervlakte wordt vervangen. De stalen plaat is esthetisch onzichtbaar, waardoor de elegantie van de apparatuur onveranderd blijft.

Booster functie:
De Booster functie biedt de mogelijkheid om op maximaal vermogen te koken wanneer dit nodig is; bijvoorbeeld tijdens het wokken of om zeer snel water aan de kook te brengen.

Warmhoudfunctie:
Bij de Warmhoudfunctie functioneert de kookplaat op minimaal vermogen, gedurende maximaal 120 minuten, waarna de kookplaat automatisch uitschakelt. Deze functie is bedoelt voor het warm houden van reeds geprepareerd voedsel.

Multizone:
De MultiZone inductiekookplaten van Smeg zijn voorzien van 1 of 2 MultiZone-zones. De MultiZone-zone is een rechthoekige zone van 40x23 cm die d.m.v. een specifieke Touch Control kan worden geselecteerd en bediend. De MultiZone-zone bestaat uit 2 zones die zowel samen als separaat kunnen worden bediend. Hierdoor worden de kookmogelijkheden en het kookgemak nog groter.

Restwarmteindicatie:
Alle keramische en inductiekookplaten van Smeg zijn voorzien van een veiligheidssysteem en hebben restwarmte indicatoren die verlicht blijven zolang de oppervlakte warm is.

Anti-oververhitting:
Een speciaal systeem zorgt ervoor dat de kookplaat automatisch uitgaat, zodra de afgegeven hitte de veiligheidstemperaturen dreigt te overschrijden.

Sudderfunctie:
Nadat het voedsel aan de kook is gebracht, kan door de sudderfunctie te selecteren automatisch een vermogensniveau worden ingesteld waarmee het voedsel net aan de kook wordt gehouden.

Kinderbeveiliging:
Diverse apparaten van Smeg zijn voorzien van kinderbeveiliging, waarbij de bedieningsknoppen worden geblokkeerd. Hierdoor wordt absolute veiligheid gegarandeerd.

SMEG NEDERLAND BV
Veemkade 384
1019 HE Amsterdam
Tel +31 (0)20 44 90 120
Fax +31 (0)20 35 82 640

HOBD682D

elektrisch
80 cm
zwart glas/ koper
touch control
inductie

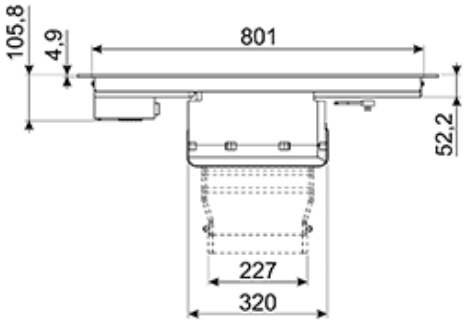

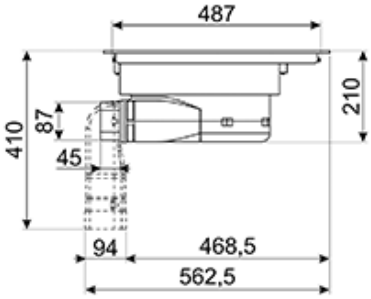

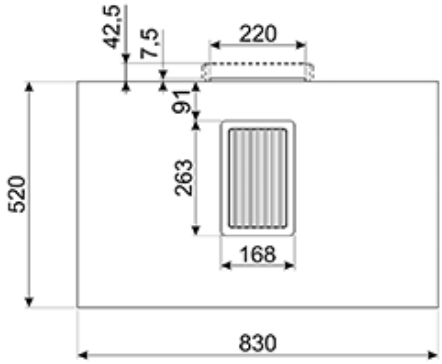

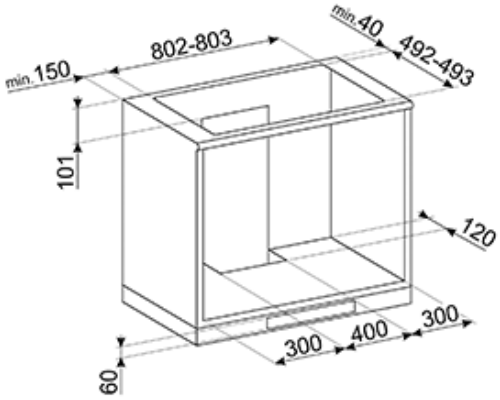

SMEG NEDERLAND BV
Veemkade 384
1019 HE Amsterdam
Tel +31 (0)20 44 90 120
Fax +31 (0)20 35 82 640