iQ700
WM16W890NL
EXTRAKLASSE 1-9kg
sensoFresh
Wasmachine

A+++

iSensoric Premium wasmachine met elegant design en beschikkend over sensoFresh

- ✓ sensoFresh: effectief geuren verwijderen in korte tijd, ook geschikt voor delicate en niet-wasbare textielen.
- ✓ Outdoor + Impregneren programma voor een zachte verzorging van kwalitatief hoogwaardig en ademend textiel.
- ✓ De intelligente, duurzame en stille iQdrive motor met 10 jaar garantie zorgt goed voor uw was.
- ✓ Display met water- en energieverbruiksindicatie voor de start van het programma.
- ✓ De optie speedPerfect wast tot 65% sneller met hetzelfde perfecte wasresultaat.

Uitrusting

Technische Data

Uitvoering : Vrijstaand
Hoogte van afneembaar bovenblad (mm) : 850
Afmetingen van het apparaat hxbxd (mm) : 848 x 598 x 590
Nettogewicht (kg) : 73,0
Aansluitwaarde (W) : 2300
Minimale smeltveiligheid (A) : 10
Spanning (V) : 220-240
Frequentie (Hz) : 50
Keurmerken : CE, VDE
Lengte elektriciteitssnoer (cm) : 175
Wasprestatieklasse : A
Deurscharnier : Links
Verrijdbaar : Nee
EAN-code : 4242003733066
Vulgewicht katoen (kg) - NIEUW (2010/30/EG) : 9,0
Energie-efficiëntieklasse - NIEUW (2010/30/EG) : A+++
Energieverbruik per jaar (kWh/annum) - NIEUW (2010/30/EG) : 152
Energieverbruik in de uitstand (W) - NIEUW (2010/30/EG) : 0,12
Stroomverbruik in de sluimerstand - NEW (2010/30/EC) : 0,43
Waterverbruik per jaar (l/annum) - NIEUW (2010/30/EG) : 11220
Droogresultaat : A
Maximale centrifugesnelheid (tpm) - nieuw (2010/30/EC) : 1559
Gemiddelde programmaduur wassen 40°C katoen deel belading (minuten) - nieuw (2010/30/EC) : 270
Gemiddelde programmaduur wassen 60°C katoen maximale belading (minuten) - nieuw (2010/30/EC) : 280
Gemiddelde programmaduur wassen 60°C katoen deel belading (minuten) - nieuw (2010/30/EC) : 270
Duur van de standby tijd : 15
Geluidsemissie wassen (dB) : 47
Geluidsemissie centrifugeren (dB) : 73
Type installatie : Vrijstaand

4 242003 733066

Optionele accessoires

WZ20490	Voetstuk met onderlade
WZ10130	Aquastopverlenging
WX975600	Bodembevestiging harde vloeren

iQ700
WM16W890NL
EXTRAKLASSE 1-9kg
sensoFresh
Wasmachine

Uitrusting

Algemene informatie:

- Energieklasse: A+++ -30%
- Vulgewicht: 1 - 9 kg
- Max. centrifugesnelheid: 1600 rpm (Max. Restvocht: 44 %)
- Centrifuge droogklasse: A

Comfort / Zekerheid:

- sensoFresh: effectief geuren verwijderen in korte tijd, ook geschikt voor delicate en niet-wasbare textielen.
- Groot, overzichtelijk LED-display om de programmaduur, temperatuurselectie, max. toerental, resterende tijdsduur en 24 u eindtijd instelling, sensoFresh intensiteit en verbruiksindicatie te overzien
- iQdrive motor voor extra stilte, zuinigheid en lange levensduur incl. 10jr garantie
- aquaStop met levenslange garantie
- waveTrommel: bijzonder schone en effectieve wasverzorging dankzij de unieke trommelstructuur
- varioPerfect: keuze uit tijd- en energiebesparing op alle wasprogramma's
- waterPerfect Plus: exact watermanagement
- antiVibration design: meer stabiliteit en stilte
- Speciale programma's: Donkere was, Outdoor+Impregneren, Blouses/Overhemden, SuperKort 15, Snel+mix, Wol handwas, Fijn/Zijde
- Trommelverlichting: LED
- Zelfreinigende wasmiddellade
- Trommelreiniging: optimale verzorging en reiniging van de trommel en interieur, met herinneringsfunctie
- Indicatie van energie- en waterverbruik voorafgaand aan het wasprogramma
- Bijvulfunctie
- Doorstroomsensor voor optimaal waterverbruik
- Schuimherkenning: detecteert overdosering
- Traploze aanpassing waterniveau
- Kinderbeveiliging op de deur
- Signaal einde programma
- TouchControl tiptoetsen: Voorwas, Anti-kreuk, keuze voor centrifugeersnelheid, Extra water, temperatuur, speedPerfect, ecoPerfect, start/bijvullen en 24 u Eindtijduitstel
- Comfort deurvergrendeling

Technische Informatie:

- -30% zuiniger (152kWh/jaar) dan de standaard waarde (217 kWh/jaar) van energie klasse A+++ in 9 kg volgens de EU-richtlijnen 1061/2010
- Energieverbruik 152 kWh per jaar, gebaseerd op 220 standaard katoenwasprogramma's volgens norm energielabel
- Waterverbruik 11220 liter per jaar, gebaseerd op 220 standaard katoenwasprogramma's volgens norm energielabel
- Geluidsniveau wassen : 47 dB(A)
- Geluidsniveau centrifugeren: 73 dB(A)
-
- XXL Volume van trommel: 65 l
- Onderbouwbaar onder 85cm nishoogte
- 32 cm vulopening, Alu-Look, wit met 171° te openen deur
- Afmetingen (hxbxd): 84,8 cm x 59,8 cm x 59,0 cm

iQ700
WM16W890NL
EXTRAKLASSE 1-9kg
sensoFresh
Wasmachine
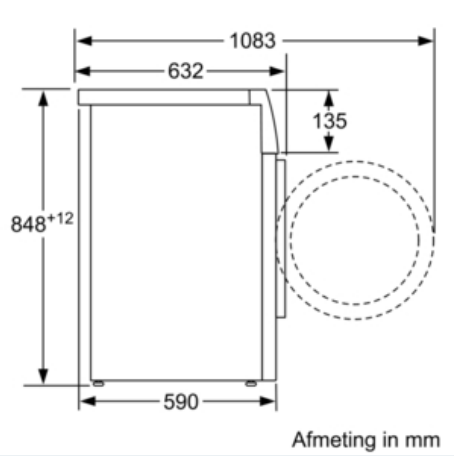
Maatschetsen