# iQ300, Inbouw vriezer, 87.4 x 54.1 cm
# GI18DASE0

**Inbouwvriezer met 4 praktische transparante vrieslades en superVriezen om etenswaren sneller in te vriezen.**

- ✓ Met de superFreezing-knop wordt de temperatuur voor een bepaalde tijd verlaagd, zodat u etenswaren snel kunt invriezen.
- ✓ 4 transparante vrieslades bieden volop ruimte en een optimaal overzicht.
- ✓ Met de superVriezen-knop wordt de temperatuur voor een bepaalde tijd verlaagd, zodat u nieuwe etenswaren snel kunt invriezen.

## Uitrusting

### Technische Data

Energie-efficiëntie-index (Voorschrift (EU ) 2017/1369) : E
Gemiddeld jaarlijks energieverbruik in kilowattuur per jaar (kWh/a) (EU) 2017/1369 : 178
Totale volume van de vriescompartimenten (EU 2017/1369) : 102
Akoestische geluidsemissies (EU 2017/1369) : 38
Akoestische geluidsemissieklasse (EU 2017/1369) : C
Temperatuur in display vriezer : Geen
Verlichting : Nee
Productcategorie : Vrieskast
Uitvoering : Inbouw
Meubeldeur opties : Niet mogelijk
No-frost systeem : Nee
Hoogte apparaat (mm) : 874
Breedte apparaat (mm) : 541
Diepte apparaat (mm) : 542
Afmetingen inclusief verpakking hxbxd (mm) : 950 x 630 x 610
Nettogewicht (kg) : 35,778
Brutogewicht (kg) : 38,2
Aansluitwaarde (W) : 90
Minimale smeltveiligheid (A) : 10
Frequentie (Hz) : 50
Keurmerken : CE, VDE
Lengte elektriciteitssnoer (cm) : 230
Deurscharnier : Right reversible
Maximale bewaarduur bij stroomuitval (uren) : 22
Ontdooiingsproces : Handmatig
Alarmsignaal bij storing : Optisch en akoestisch
Deur afsluitbaar : Nee
Aantal vriesladen/manden : 4
Aantal vriesvakken met klep : 0
EAN-code : 4242003851692
Merk : Siemens
Productnaam : GI18DASE0
Productcategorie : Vrieskast

4 242003 851692

# iQ300, Inbouw vriezer, 87.4 x 54.1 cm
# GI18DASE0

## Uitrusting

**Prestaties en verbruik**
- Energie-efficiëntieklasse: E
- Totale inhoud: 102 liter
- Energie: 178 kWh p/j
- Geluidsniveau: 38 dB

**Algemene informatie:**
- Geluidsalarm bij open deur, Optisch alarm
- Sleepsysteem

**4-Sterren vriesruimte:**
- 4 Transparante vriesladen
- Invriescapaciteit: 6.6 kg

**Technische specificaties:**
- Inbouwmaten (hxbxd):
- 88 x 56 x 55 cm
- Aansluitwaarde: 90 W
- Netspanning 220 - 240 V
- Mechanische temperatuurregeling
- Netto inhoud vriesruimte: 102 liter
- Klimaatklasse: SN-ST
- Bewaartijd bij storing: 10 h

# iQ300, Inbouw vriezer, 87.4 x 54.1 cm
# GI18DASE0
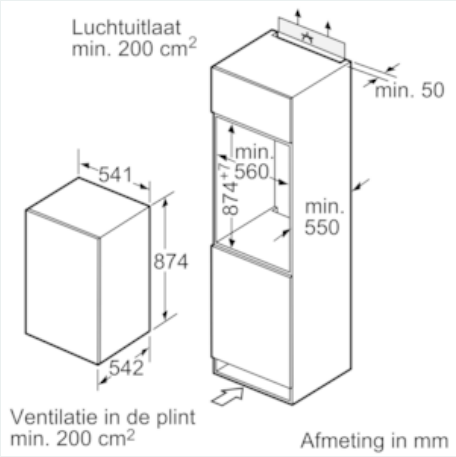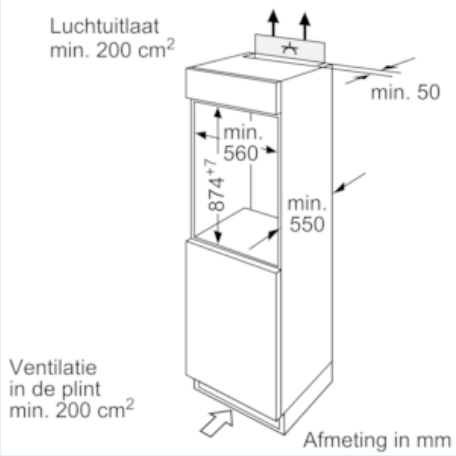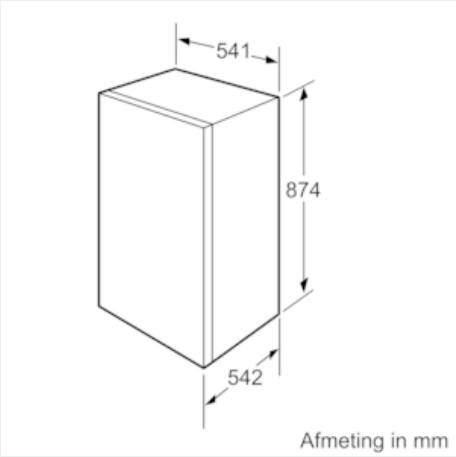
## Maatschetsen