iQ300, Vrijstaande vaatwasser, 45 cm, wit
SR23HW48KE

- ✓ varioSpeed Plus op afstand: draai een programma twee keer zo snel, wanneer u maar wilt. Dankzij de Home Connect-app.
- ✓ Altijd en overal uw vaatwasser besturen met de Home Connect-app.
- ✓ Favorieten: combineer je persoonlijke programma's en opties in 1 knop. Voor snelle, simpele en persoonlijke programmaselectie.
- ✓ Was antibacterieel af met de extra hoge temperaturen van hygiënePlus, voor maximale hygiëne.
- ✓ aquaStop®: Siemens Huishoudapparaten Garantie: voor levenslange garantie tegen waterschade.

Uitrusting

Technische Data

Energie-efficiëntie-index (Voorschrift (EU) 2017/1369): E
Energieverbruik voor 100 cycli ecoprogramma's (EU 2017/1369): 70
Maximale aantal plaatsinstellingen (EU 2017/1369): 9
Het waterverbruik van de ecoprogramma's in liters per cyclus (EU 2017/1369): 8,5
Programmaduur (EU 2017/1369): 3:40
Akoestische geluidsemissies (EU 2017/1369): 46
Akoestische geluidsemissieklasse (EU 2017/1369): C
Uitvoering: Vrijstaand
Hoogte van afneembaar bovenblad (mm): 30
Afmetingen van het apparaat h(min/max)xbxd (mm): 845 x 450 x 600
Diepte met 90° geopende deur (mm): 1155
In hoogte verstelbare pootjes: Ja - alle
Maximaal instelbare hoogte (mm): 20
Verstelbare sokkel: Nee
Nettogewicht (kg): 38,758
Brutogewicht (kg): 39,9
Aansluitwaarde (W): 2400
Minimale smeltveiligheid (A): 10
Spanning (V): 220-240
Frequentie (Hz): 50; 60
Lengte elektriciteitssnoer (cm): 175
Type stekker: Schuko-/Gardy. met aarding
Lengte toevoerslang (cm): 165
Lengte afvoerslang (cm): 205
EAN-code: 4242003872413
Type installatie: Onderbouw

4 242003 872413

Optionele accessoires

SZ73001	Houder voor zilveren bestek
SZ73000	Afwashulpset
SZ72010	Aquastopverlenging

iQ300, Vrijstaande vaatwasser, 45 cm, wit
SR23HW48KE

Uitrusting

Prestaties en verbruik:
- Energie-efficiëntieklasse[1]: E
- Energie[2] / Water[3]:#70 kWh / 8.5 liters
- Capaciteit:#9 standaard couverts
- Programmaduur[4]: #3:40 (u:min)
- Geluidsniveau:#46 dB(A) re 1 pW
- Geluidsefficiëntieklasse:#C

Algemene informatie:
- 6 Programma's: Eco 50 °C, Auto 45-65 °C, Intensief 70 °C, Snel 65 °C, Snel 45 °C, Favoriet
- 4 Speciale functies: Home Connect, intensiveZone, hygiënePlus, Speed on demand - varioSpeed Plus
- machineCare
- Voorspoelen
- doseerAssistent
- Warmtewisselaar
- Home Connect via WiFi
- Silence on demand (via app)
- Glasbeschermingssysteem
- aquaSensor, beladingssensor

Bediening / Gemak:
- Digitale resttijdindicatie
- Engels

Comfort / Zekerheid:
- flex-korven
- easyGlide wieltjes in onderste korf
- duoPower sproeiarmen in bovenkorf
- In hoogte verstelbare bovenkorf
- Bestekrek in bovenkorf
- Kopjesrekken in bovenkorf (2x)
- Bestekkorf
- Neerklapbare bordenhouders onderkorf (2x)
- Korf-stopper: voorkomt dat onderste korf afwijkt
- Elektronische voorprogrammering 1-24 uur
- iQdrive koolborstelloze motor voor extra stilte, zuinigheid en levensduur
- Kinderbeveiliging: toetsblokkering
- Automatische herkenning van het reinigingsmiddel
- aquaStop: Siemens Huishoudapparaten Garantie: een levenslange garantie tegen waterschade

Toebehoren:
- Zelfreinigend filter met 3-voudige besproeiing
- Trechter voor zout

Technische specificaties:
- Afmetingen (hxbxd): 84.5 x 45 x 60 cm
- Materiaal kuip: roestvrij staal

[1] Schaal van energie-efficiëntieklassen van A tot G
[2] Energieverbruik in kWh per 100 cycli (in programma Eco 50 °C)
[3] Waterverbruik in liters per cyclus (in programma Eco 50 °C)
[4] Duur van het programma Eco 50 °C

iQ300, Vrijstaande vaatwasser, 45 cm, wit
SR23HW48KE
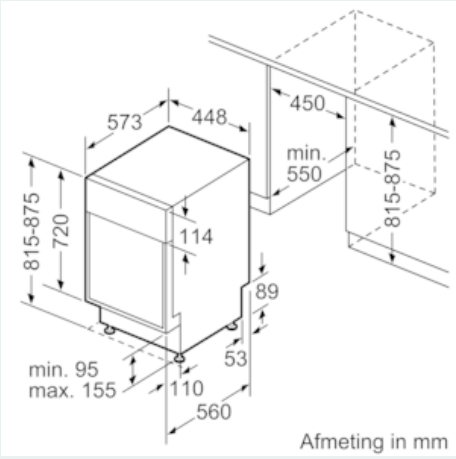
Maatschetsen