iQ300, Volledig geïntegreerde vaatwasser, 60 cm SN63HX60CE

Home Connect vaatwasser met programma status indicatie op de vloer, te bedienen via smartphone of voice assistent.

- ✓ varioSpeed Plus op afstand: draai een programma twee keer zo snel, wanneer u maar wilt. Dankzij de Home Connect-app.
- ✓ Flexibele manden en lades: extra gemak bij het in- en uitruimen van uw vaatwasser.
- ✓ Met rackMatic stelt u de bovenkorf eenvoudig in op een van de drie hoogtes.
- ✓ infoLight projecteert een blauw licht op de keukenvloer als het gekozen programma loopt en stopt zodra de vaat klaar is.
- ✓ Altijd en overal uw vaatwasser besturen met de Home Connect-app.

Optionele accessoires

SZ73640
SZ73300
SZ73100
SZ73056
SZ73035
SZ73010
SZ73005
SZ73001
SZ73000
SZ72010

Uitrusting

Technische Data

Energieklasse: D
Energieverbruik voor 100 cycli ecoprogramma's (EU 2017/1369): 85
Maximale aantal plaatsinstellingen (EU 2017/1369): 14
Het waterverbruik van de ecoprogramma's in liters per cyclus (EU 2017/1369): 9,5
Programmaduur (EU 2017/1369): 4:55
Akoestische geluidsemissies (EU 2017/1369): 44
Akoestische geluidsemissieklasse (EU 2017/1369): B
Uitvoering: Inbouw
Hoogte van afneembaar bovenblad (mm): 0
Afmetingen van het apparaat h(min/max)xbxd (mm): 815 x 598 x 550
Inbouwafmetingen (hxbxd): 815-875 x 600 x 550
Diepte met 90° geopende deur (mm): 1150
In hoogte verstelbare pootjes: Yes - all from front
Maximaal instelbare hoogte (mm): 60
Verstelbare sokkel: Horizontaal en verticaal
Nettogewicht (kg): 35,312
Brutogewicht (kg): 37,5
Aansluitwaarde (W): 2400
Minimale smeltveiligheid (A): 10
Spanning (V): 220-240
Frequentie (Hz): 50; 60
Lengte elektriciteitssnoer (cm): 175
Type stekker: Schuko-/Gardy. met aarding
Lengte toevoerslang (cm): 165
Lengte afvoerslang (cm): 190
EAN-code: 4242003862223
Type installatie: Volledig geïntegreerd

4 242003 862223

iQ300, Volledig geïntegreerde vaatwasser, 60 cm SN63HX60CE

Uitrusting

Prestaties en verbruik:
- Energie-efficiëntieklasse[1]: D
- Energie[2] / Water[3]:#85 kWh / 9.5 liters
- Capaciteit:#14 standaard couverts
- Programmaduur[4]: #4:55 (u:min)
- Geluidsniveau:#44 dB(A) re 1 pW
- Geluidsefficiëntieklasse:#B

Algemene informatie:
- 6 Programma's: Eco 50 °C, Auto 45-65 °C, Intensief 70 °C, Snel 65 °C, Snel 45 °C, Favoriet
- 4 Speciale functies: Home Connect, intensiveZone, halveBelading, Speed on demand - varioSpeed Plus
- machineCare
- Voorspoelen
- doseerAssistent
- Warmtewisselaar
- Home Connect via WiFi
- Silence on demand (via app)
- Glasbeschermingssysteem
- aquaSensor, beladingssensor

Bediening / Gemak:
- Bedieningspaneel bovenzijde deur
- Digitale resttijdindicatie
- infoLight (blauw)

Comfort / Zekerheid:
- flex-korven
- varioLade
- easyGlide wieltjes op onderste korf en derde laadniveau
- In hoogte verstelbare bovenkorf met rackMatic (3 standen)
- Kopjeshouder in bovenkorf (2x)
- Neerklapbare houders bovenkorf (2x)
- Neerklapbare bordenhouders onderkorf (4x)
- Korf-stopper: voorkomt dat onderste korf afwijkt
- Elektronische voorprogrammering 1-24 uur
- iQdrive koolborstelloze motor voor extra stilte, zuinigheid en levensduur
- Automatische herkenning van het reinigingsmiddel
- aquaStop: Siemens Huishoudapparaten Garantie: een levenslange garantie tegen waterschade

Toebehoren:
- Zelfreinigend filter met 3-voudige besproeiing
- Trechter voor zout
- Dampbeschermingsplaat

Technische specificaties:
- Afmetingen (hxbxd): 81.5 x 59.8 x 55 cm
- Materiaal kuip: roestvrij staal

[1] Schaal van energie-efficiëntieklassen van A tot G
[2] Energieverbruik in kWh per 100 cycli (in programma Eco 50 °C)
[3] Waterverbruik in liters per cyclus (in programma Eco 50 °C)
[4] Duur van het programma Eco 50 °C

iQ300, Volledig geïntegreerde vaatwasser, 60 cm
SN63HX60CE
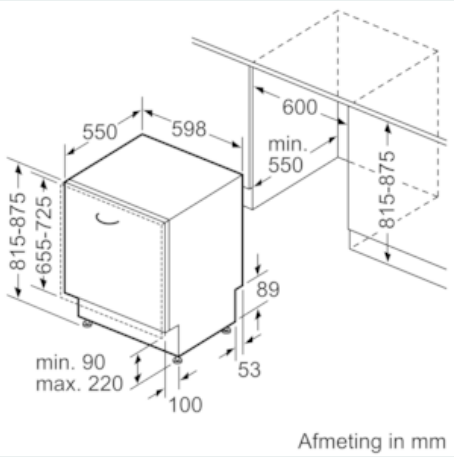
Maatschetsen