iQ300, Oven, 60 x 60 cm, inox
HB334ABS0

Verkort uw kooktijd met de snel voorverwarmfunctie.

- ✓ Snel voorverwarmen voor sneller bereik van de gewenste baktemperatuur.
- ✓ ecoClean: moeiteloos schoon dankzij de speciale coating in de achterwand van de oven. Deze coating zorgt ervoor dat vuil uiteen valt en de geur enorm afneemt.
- ✓ 3D-hetelucht: perfecte bakresultaten op drie verschillende hoogtes dankzij de innovatieve hetelucht verdeling.

Toebehoren

1 x Combi rooster
1 x Universele braadslede
1 x Geëmailleerde moussakapan

Optionele accessoires

HZ66X650	Decorstrip zwart (onderkant oven)
HZ638300	Telescopisch uittreksysteem op 3 niveaus
HZ636000	Glazen braadslede
HZ538S00	Telesc. railsyst. 3 niveaus, 1 varioClip
HZ538200	Telescopisch uittreksysteem op 2 niveaus
HZ538000	Telesc. varioClip railsysteem, 1 niveau
HZ327000	
HZ317000	

Uitrusting

Technische Data

Kleur / -materiaal voorzijde : inox
Uitvoering : Inbouw
Inbouwafmetingen (hxbxd) : 585-595 x 560-568 x 550
Afmetingen van het apparaat h(min/max)xbxd (mm) : 595 x 594 x 548
Afmetingen inclusief verpakking hxbxd (mm) : 675 x 690 x 660
Materiaal bedieningspaneel : glas
Materiaal deur : Glas
Nettogewicht (kg) : 34,917
Netto inhoud 1e ovenruimte : 71
Ovensystemen : 3D Hetelucht, Boven- en onderwarmte, Circulatiegrill, Grootvlakgrill, Hotair gentle, Onderwarmte, Pizzastand
Materiaal 1e ovenruimte : Other
Temperatuurregeling : Mechanisch
Aantal binnenverlichting : 1
Keurmerken : CE, VDE
Lengte elektriciteitssnoer (cm) : 120
EAN-code : 4242003802694
Aantal ovenruimtes - (2010/30/EU) : 1
Energie-efficiëntieklasse (2010/30/EG) : A
Energy consumption per cycle conventional (2010/30/EC) : 0,97
Energy consumption per cycle forced air convection (2010/30/EC) : 0,81
Energie-efficiëntie-index (2010/30/EU) : 95,3
Aansluitwaarde (W) : 3600
Minimale smeltveiligheid (A) : 16
Spanning (V) : 220-240
Frequentie (Hz) : 60; 50
Type stekker : Schuko-/Gardy. met aarding

4 242003 802694

iQ300, Oven, 60 x 60 cm, inox
HB334ABS0

Uitrusting

Verwarmingssystemen en functies:
- Bakoven met 7 verwarmingssystemen: Grootvlakgrill, Hetelucht mild, 3D hetelucht Plus, Onder- en bovenwarmte, Pizzastand, Onderwarmte, Circulatiegrill
-
- Snel voorverwarmen

Design:
- Handgreep

Comfort / Zekerheid:
- Inhoud: 71 liter
- Verzinkbare draaiknoppen, rond, Draaiknoppen
- LED display
- Opwarmingsindicatie, Automatische startfunctie
- Elektronische klok
- Temperatuurregeling van 50 °C - 275 °C
- Halogeen binnenverlichting
- kinderbeveiliging
-
- Geforceerde koeling met naventilatie

Reiniging:
- EcoClean: zelfreinigende katalytische achterwand
- Temperatuur glasdeur max. 40°C (oven 180°C)
- Ovenruimte: graniet geëmailleerd
-

Inhangroosters / uittreksysteem:
- Inhangroosters
- inhangroosters

Toebehoren:
- Combi rooster, Universele braadslede, Geëmailleerde moussakapan

Technische specificaties:
- Inbouwmaten (hxbxd):
- 585-595 x 560-568 x 550 mm
- Afmetingen (hxbxd):
- 595 x 594 x 548 mm
- Lengte aansluitsnoer: 1,2 m
- Aansluitwaarde: 3,6 kW
- Nominale spanning: 220 - 240 V
- Voor afmetingen en inbouwmaten van dit apparaat aub de maatschetsen aanhouden
- Energieklasse volgens EU-norm nr. 65/2014: A (op een schaal van A+++ t/m D)
- - Energieverbruik bij boven- en onderwarmte: 0,97 kWh
- - Energieverbruik bij hetelucht: 0,81 kWh
- - Aantal ovenruimtes: 1
- - Warmtebron: elektrisch
- - Oveninhoud: 71 liter

iQ300, Oven, 60 x 60 cm, inox
HB334ABS0
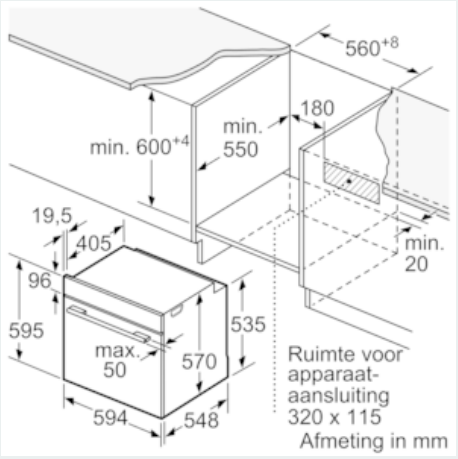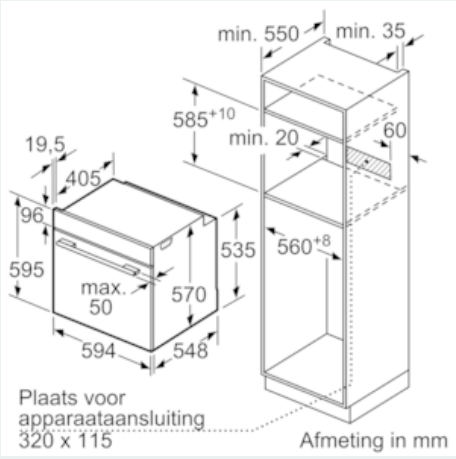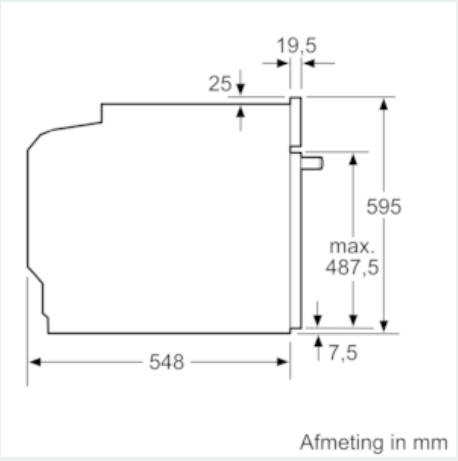
Maatschetsen