iQ300, Warmtepompdroger, 7 kg
WT43HV70NL

Optionele accessoires

WZ20400	Verbindingsset met werkvlak
WZ20160	Afvoer toebehoren voor condensdrogers
WZ11410	Verbindingsset

iSensoric warmtepompdroger voor zeer efficiënte droging met energieklasse A++.

- ✓ A++: droogt zeer efficiënt
- ✓ Dankzij speciale sensors voorkomt de autoDry technologie dat wasgoed krimpt tijdens het drogen.
- ✓ Met het outdoorprogramma droogt u functioneel textiel voorzichtig, zoals sport- en outdoorkleding.
- ✓ easyClean filter voor het eenvoudig verwijderen van pluis uit het filter.
- ✓ Snel klaar met superKort 40: het sneldroogprogramma dat binnen 40 minuten voor een droge was zorgt.

Uitrusting

Technische Data

Uitvoering : Vrijstaand
Afneembaar bovenblad : Nee
Deurscharnier : Rechts
Lengte elektriciteitssnoer (cm) : 145,0
Hoogte van afneembaar bovenblad (mm) : 842
Afmetingen van het apparaat h(min/max)xbxd (mm) : 842 x 598 x 599
Nettogewicht (kg) : 45,510
Gefluoreerde broeikasgassen : Nee
Type Koelmidde : R290
Hermetisch afgesloten apparatuur : Ja
Hoeveelheid gefluoreerde gassen (kg) : 0,120
De hoeveelheid uitgedrukt in CO2-equivalent (t) : 0,000
EAN-code : 4242003884782
Aansluitwaarde (W) : 625
Stroom (A) : 10
Spanning (V) : 220-240
Frequentie (Hz) : 50
Keurmerken : CE, VDE
Vulgewicht katoen (kg) - NIEUW (2010/30/EG) : 7,0
Energie-efficiëntieklasse (2010/30/EG) : A++
Energieverbruik elektrische droger, maximale belading - nieuw (2010/30/EC) : 1,68
Standaardduur katoenprogramma, maximale belading (min) : 188
Energieverbruik elektrische droger, gedeeltelijke belading - nieuw (2010/30/EC) (kWh) : 1,02
Standaardduur katoenprogramma, gedeeltelijke belading (min) : 118
Gewogen jaarlijks energieverbruik, elektrische droger - NIEUW (2010/30/EG) (kWh) : 212,0
Gewogen programmaduur (min) : 148
Gemiddelde condensatie-efficiëntie, maximale belading (%) : 81
Gemiddelde condensatie-efficiëntie, gedeeltelijke belading (%) : 81
Gewogen condensatie-efficiëntie (%) : 81

4 242003 884782

iQ300, Warmtepompdroger, 7 kg
WT43HV70NL

Uitrusting

Prestaties en verbruik:
- Energieklasse: A++
- Energieverbruik 212,0 kWh per jaar, bij 160 droogcycli van het standaard katoenprogramma bij volle en halve belading. Het energieverbruik per droogbeurt is afhankelijk van het gebruik van het apparaat.
- Capaciteit: 1 - 7 kg
- Programmaduur van het standaard katoenprogramma op volle belading 188 min en bij gedeeltelijke belading 118 min
- Geluidsniveau: 65 dB (A) re 1 pW
- Type drogen: Condens
- Condensatie ratio: B

Programma's:
- Speciale programma's: Mix, Outdoor, Handdoeken, Warm tijdprogramma, Koud tijdprogramma, Dons, Extra snel 40', Blouses/ overhemden, Wol finish

Opties:
- Kreukherstellende werking na programma-einde.
- TouchControl tiptoetsen: Voorzichtig, Antikreuk, Programmaduur, Fijninstelling droogresultaat, 24 u eindtijduitstel

Comfort / Zekerheid:
- EasyClean filter
- autoDry: voorkomt dat wasgoed krimpt tijdens het drogen
- Comfortabele elektronische bedieningsknop voor alle wasprogramma's, temperaturen en speciale programma's.
- Medium LED-display voor resttijd weergave, tot 24 u eindtijdkeuze, programma status en extra functies
- Grote RVS SoftDry trommel, wasgoedmeenemers met Soft-design
- antiVibration design: meer stabiliteit en stilte
- Inclusief condenswaterafvoersysteem
- Indicatie volle condensatie bak
- Indicatie filter reinigen
- Kinderbeveiliging op de deur
- Signaal bij einde programma
- Comfort deurvergrendeling
- Deuraanslag: Rechts
- Metalen deursluiting

Technische Specificaties:
- Onderbouwbaar onder 85cm nishoogte
- Afmeting apparaat (H x B): 84.2 cm x 59.8 cm
- Diepte apparaat: 59.9 cm
- Diepte apparaat incl. deur: 63.4 cm
- Diepte apparaat met geopende deur: 107.5 cm
- Warmtepomptechnologie met milieuvriendelijk koelmiddel R290

iQ300, Warmtepompdroger, 7 kg
WT43HV70NL
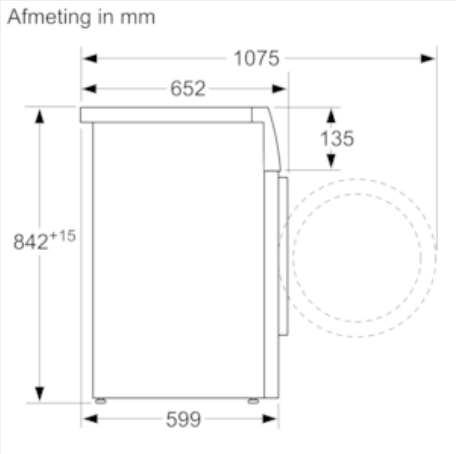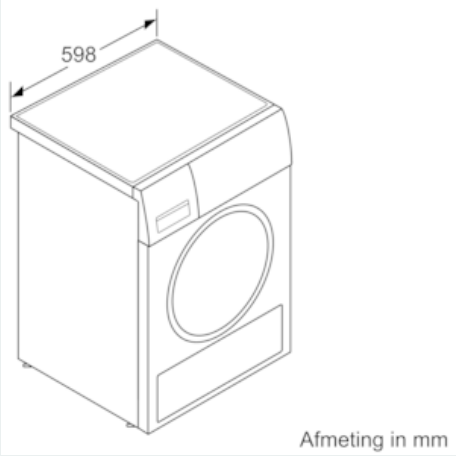
Maatschetsen