PF8201RVSA

€ 665,-

Multifunctioneel gas-elektrisch fornuis, 60 cm breed

Specificaties gaskookplaat
- 2 x normale brander 1,9 kW
- 1 x sterkbrander 3,0 kW
- 1 x sudderbrander 1,0 kW
- 2 pandragers van gietijzer
- Zwart glazen sierdeksel

Specificaties oven
- XL binnenruimte oven 67 liter
- Multifunctionele oven met 11 programma's
- Ovenfuncties: ontdooien, boven-en onderwarmte, kleine grill, grote grill, grote grill + hetelucht, turbo hetelucht, turbo hetelucht + onderwarmte, onderwarmte + hetelucht
- Snel voorverwarmen functie
- Borden warmhoudfunctie
- Energieklasse A

Gebruikersgemak
- Koude deur; veilig door 3 glaslagen
- Sofclose ovendeur
- 4 insteekniveaus, op meerdere niveaus bakken
- Opberglade onder de oven
- Programmeerbare baktijd
- Uitgestelde start van bakproces
- Digitale timer
- XXL LED display met tiptoetsbediening
- Klokweergave 24 uur
- Kinderslot op oven

Schoonmaakgemak
- Gladde ovendeur; binnenruit uitneembaar
- Stoomschoon programma
- Emaille binnenruimte; voorkomt vuilaanhechting
- Uitneembare zijrekjes

Toebehoren
- 2 XL geëmailleerde bakplaten (diep en ondiep)
- 1 XL grillrooster

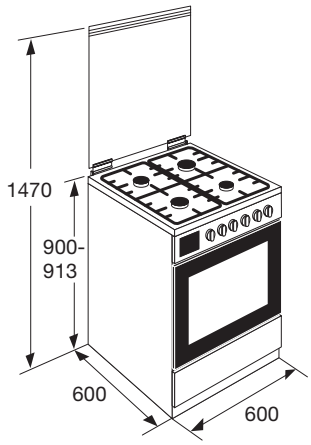

EAN nummer: 8715393129482

Pelgrim
Mooi makkelijk