Vlakschermkap, 60 cm breed

SLK635RVS

Specificaties

- Afzuigcapaciteit 220 - 420 m^3/h
- Geschikt voor afvoer naar buiten
- Geschikt voor recirculatie (1 x koolstoffilter HF2011 bijbestellen)
- 3 afzuigsnelheden
- 2 x aluminium vetfiltercassettes
- 2 x 4 W LED lampen
- Diameter afvoermaat 150 -120 mm
- Geluidsniveau (stand 2) 66 dB(A)
- Energieklasse D
- Aansluitwaarde: 148 W

Gebruiksgemak

- Bediening door mechanische schuifregelaar

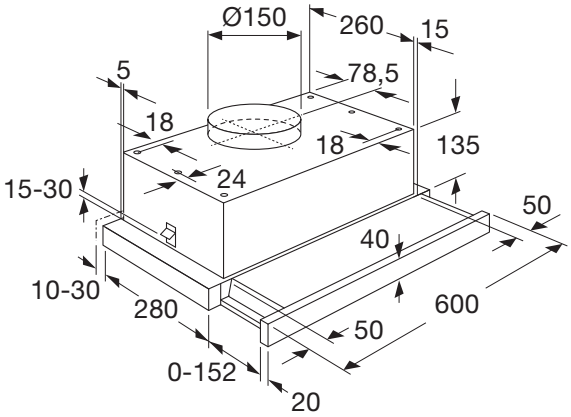

EAN nummer

- 8715393174130

Afzuigkap