NOVY

Plafondunit 6835/16
Pure'line 90cm RVS

EAN	5414425068357
Energielabel	
Energie efficiëntie klasse (EEIafzuigkap)	-
Jaarlijks energieverbruik (kWh/jaar) (AECafzuigkap)	-
Hydrodynamische efficiëntie klasse (FDEafzuigkap)	-
Lichtefficiëntie klasse (LEafzuigkap)	-
Vetfilterefficiëntie klasse (GFEafzuigkap)	-
Algemene informatie	
Motor geïntegreerd	-
Mogelijkheid om de motor op afstand te plaatsen (binnenshuis)	-
Zonder motor, geschikt voor binnenmotor, gevelmotor of platdakmotor	●
Soort verlichting	LED (4x2W)
Dimbare verlichting	●
Met geluiddemper	●
Recirculatie	-
Afmetingen (mm)	
Afmetingen (BxDxH) (mm)	868 x 508 x 81
Hoogte incl. montage klemmen (zonder motorbox)(mm)	133
Uitsparingsmaat in het plafond (BxD)(mm)	845 x 485
Breedte flensrand (mm)	15
Advies afstand tussen werkblad en onderzijde afzuigkap met elektrische of keramische kookplaat (Hmin-Hmax)(mm)	600 - 1600
Advies afstand tussen werkblad en onderzijde afzuigkap met gas of inductie kookplaat (Hmin-Hmax)(mm)	650 - 1600
Diameter uitblaasopening (mm)	150
Functies	
Bediening	tiptoets + afstandsbediening
Aantal snelheden	3 + power
Powerstand met automatische terugschakeling (minuten)	6
Naloopstand (minuten)	10
InTouch functie voor kookplaten	●
Auto-Stop	●
Reinigingsindicatie voor vetfilter	●
Reinigings-, vervangingsindicatie voor recirculatiefilter	-
Mogelijkheid externe verlichting aan te sluiten en te bedienen met afstandsbediening (optioneel)	-
Luchthoeveelheid en geluidsniveau	
Vrijblazend debiet (m3/u)	-
Luchthoeveelheid (m3/u) (EN 61591)	
- Stand 1	2)
- Stand 2	2)
- Stand 3	2)
- Powerstand / stand 4	2)
Druk (Pa) in hoogste stand (EN 61591)	2)
Geluidsniveau (dB(A) re 1 pW)/ Geluidsdruk (dB(A) re 20µPa)(EN 60704-2-13)	
- Stand 1	2)
- Stand 2	2)
- Stand 3	2)
- Powerstand / stand 4	2)
Technische eigenschappen	
Aantal metalen vetfilters	2
Elektrische aansluitwaarde (W)	13 + motor
Electriciteitsverbruik in de uit-stand P0 (W)	-
Electriciteitsverbruik in de stand-by-stand Ps (W)	0,3
Positie afvoer	boven
Gewicht afzuigkap / motorunit (kg)	16,5 + motor

2) Bij het monteren van de motorunit op afstand is de luchthoeveelheid/ het geluidsniveau afhankelijk van de installatie.

Plafondunit	6835/16
Pure'line 90cm	RVS

Toebehoren en accessoires

Gevelmotor	445999	
Platdakmotor	645999 / 655999 / 745999 / 755999	
Adapter voor aansluiting plat kanaal	6830052	
Verlengkabel voor motor op afstand (5m)	7000092	
Kit aansluiting externe klep of verlichting	990030	

Plafondunit
Pure'line 90cm

6835/16
RVS

1

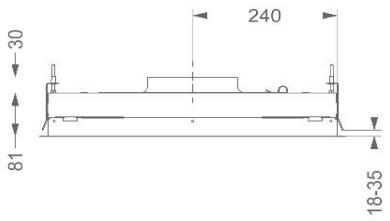

2

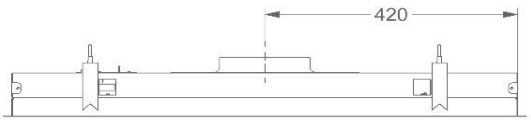

3

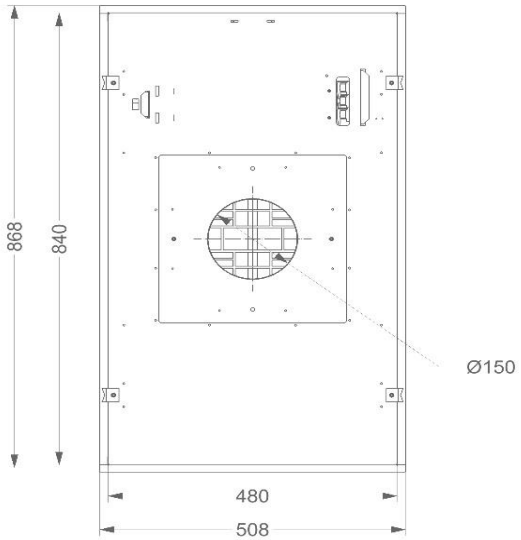

4

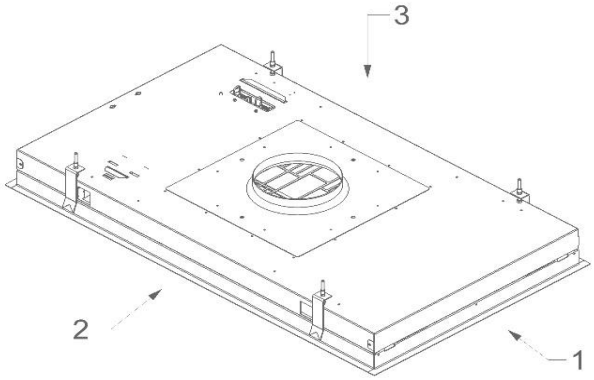

Plafondunit
Pure'line 90cm
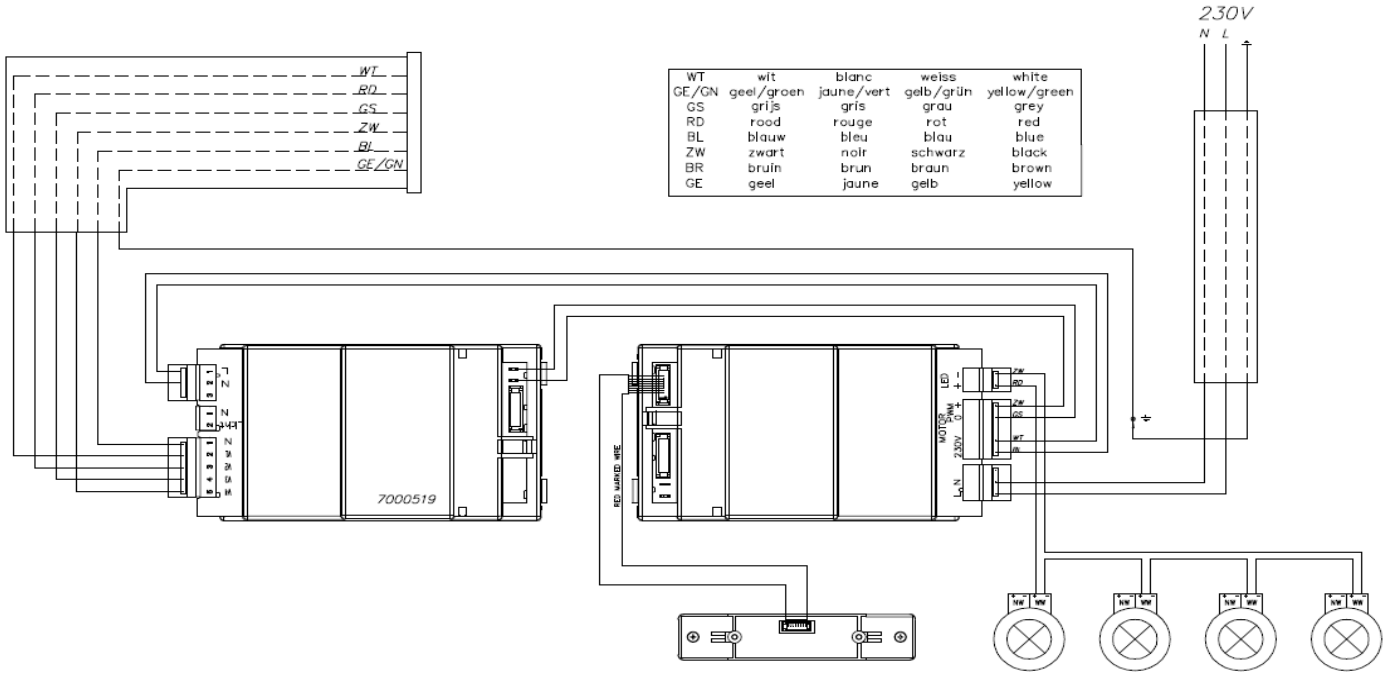
6835/16
RVS