KD 26052

Vrijstaande koel-diepvriescombinatie
met VarioRoom en ComfortClean voor meer flexibiliteit en eenvoudig schoonmaken.

EAN: 4002515552711 / materiaalnummer: 10078660

Productcategorie	
Koel-diepvriescombinatie	•
Uitvoering	
Vrijstaand model	•
Draairichting deur	Rechts
Draairichting deur, wisselbaar	•
Bedieningsgemak	
Benodigde accessoires Miele@home (na te bestellen)	XKS 3100 W
ComfortClean	•
ComfortFrost	•
VarioRoom	•
Besturing	
Elektronische temperatuurweergave en -regeling	Draairegelaar
Aantal temperatuurzones	2
Koelkast/koelzone	
Aantal draagplateaus	3
waarvan deelbaar (FlexiBoard)	1
Aantal uitneembare groentelades	2
Opbergvak voor boter en kaas	•
Aantal deurvakken voor conserven	3
Flessenrek binnenkant deur	1
Deurvak	4
Diepvrieskast/diepvrieszone	
Aantal diepvrieslades	2
Efficiëntie en duurzaamheid	
Energie-efficiëntieklasse (A–G)	F
Jaarlijks energieverbruik in kWh	240,17
Dagelijks energieverbruik in kWh	0,657
Technische gegevens	
Apparaatbreedte in mm	550
Apparaathoogte in mm	1.612
Apparaatdiepte in mm	630
Gewicht in kg	56,5
Klimaatklasse	SN-ST
Koelzone in liters	212
4-sterren-diepvrieszone in liters	54
Totale netto-inhoud in l	265
Bewaartijd bij storing in uren	18
Invriescapaciteit in kg/24 uur	3,0
Geluidsklasse (A–D)	C
Geluidsniveau in dB(A) re1pW	38
Energieverbruik in milliampère (mA)	1.400
Spanning in Volt	220-240
Zekering in A	10
Frequentie in Hz	50
Lengte aansluitkabel in meters	2,4
Meegeleverde accessoires	
IJsblokjeshouder	•

- Optimale en onderhoudsvrije verlichting van de binnenruimte met led
- Opbergvakken in de deur zijn vaatwasserbestendig –
- Flexibele vergroting van de diepvriesruimte – VarioRoom
- Eenvoudige bediening met de hand

A↑G F

Meer informatie over dit product vindt u op:
http://www.miele.nl/domestic

Meer informatie op de volgende bladzijde...

KD 26052

Vrijstaande koel-diepvriescombinatie
met VarioRoom en ComfortClean voor meer flexibiliteit en eenvoudig schoonmaken.

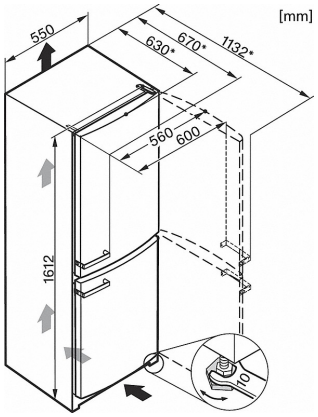

KD26052 (schets) (*voetnoot)

*Om het opgegeven energieverbruik te bereiken, dienen de meegeleverde afstandhouders gebruikt te worden. Hierdoor wordt het apparaat
ongeveer 3,5 cm dieper.
Het apparaat werkt ook uitstekend zonder afstandhouders, maar zal dan iets meer energie verbruiken.

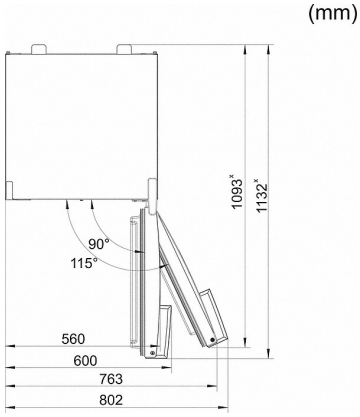

KD 26052 ws, KD 28052 ws, (schets) (*voetnoot), bovenaanzicht

*Om het opgegeven energieverbruik te bereiken, dienen de meegeleverde afstandhouders gebruikt te worden. Hierdoor wordt het apparaat
ongeveer 3,5 cm dieper.
Het apparaat werkt ook uitstekend zonder afstandhouders, maar zal dan iets meer energie verbruiken.