FNc 4675

Peak

7 JAAR · BLU Performance · No Frost · Super Silent · Super Frost · Vario Space · Telescopic Rails · Frost Protect

Advies verkoopprijs € 1699

Luxueus vriezen

Deze energiezuinige NoFrost vrieskast met Touch & Swipe kleurendisplay hoeft u nooit te ontdooien. De LED verlichting biedt ook in het donker optimaal zicht en met de statusindicator ziet u in een oogopslag of het apparaat goed functioneert. De SpaceBox biedt plaats aan grote verpakkingen en met EasyTwist-Ice maakt u in een handomdraai 60 ijsblokjes. De vriesladen op telescooprails lopen soepel en zijn volledig uittrekbaar. Dankzij FrostProtect geschikt voor plaatsing in een onverwarmde ruimte van -15°C.

Nooit meer ontdooien.
NoFrost

Alle functie eenvoudig in te stellen
Touch & Swipe kleurendisplay

Optimaal zicht ook in het donker.
LED verlichting vriesdeel

Langere bewaartijd bij stroomuitval.
Koude accu's

Geschikt voor ijskoude ruimtes (> -15°C).
FrostProtect

Altijd zicht op een goede werking.
Statusindicator

Genoeg ruimte voor de hoogste ijstaart.
VarioSpace

Behuizing / Kleur deur	Wit / Wit
Materiaal behuizing	Staal
Materiaal deur/deksel	Staal
Volume totaal	199 l
Volume vriesgedeelte	200 l
Energieklasse	C
Energieverbruik per jaar	141 kWh
Energieverbruik per 24 uur	0,4 kWh
Energiekosten per jaar	€ 82,-
Energie efficiëntie index	64
Geluidsniveau	34 dB(A)
Geluidsniveau klasse	B
Klimaatklasse	SN-T

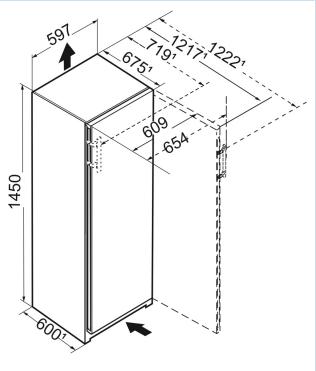

LIEBHERR

FNc 4675
Peak

7 JAAR · BLU Performance · No Frost · Super Silent · Super Frost · Vario Space · Telescopic Rails · Frost Protect

Advies verkoopprijs € 1699

Afmetingen	
Hoogte	145,5 cm
Breedte	59,7 cm
Diepte (incl. wandafstand)	67,5 cm
Diepte	67,5 cm
InteriorFit	Ja
Plaatsbaar tegen muur	Ja
Netto gewicht / Bruto gewicht	69,1 kg / 73,6 kg
Hoogte verpakking	1529 mm
Breedte verpakking	615 mm
Diepte verpakking	767 mm

Vriesdeel	
NoFrost	Ja
Ontdooisysteem vriesdeel	Automatisch ontdooisysteem
Instelbereik temperatuur vriezen	-15°C tot -28°C
Aantal vriesladen	5
Laden vriesgedeelte	rondom gesloten met transparant front
Lade-uittreksysteem	telescopisch gedeeltelijk uittrekbaar
SpaceBox	Ja
Invriescapaciteit	16 kg / 24 uur
Bewaartijd bij storing	16 uur
Aantal sterren vriesdeel	****
Materiaal draagplateau vriesdeel	Glas
Verlichting vriesdeel	LED verlichting
BottleTimer	Ja, alleen via App
FrostProtect	Ja
SmartGrid	SmartGrid ready
Statusindicator	Ja
SuperFrost (hoeveelheidgestuurd)	Ja, ook instelbaar via App
VarioSpace	Ja
Koudeaccu	2 Koude accu's
Invriesplateau	Ja
EasyTwist-Ice	Ja

Overige	
BluPerformance	Ja
EasyOpen	Ja
Deurscharniering	Rechts, wisselbaar
Deur opent maximaal op	115°
Greep	Hevelgreep
Closing assistance	Ja
Verwisselbaar deurrubber	Ja
Lengte aansluitsnoer	210 cm
Aansluitsnoer los meegeleverd	Ja
Soort bedieningspaneel	Touch & Swipe
Positie bedieningspaneel	Achter de deur
User interface	advanced
Temperatuuraanduiding van	Vriesgedeelte
Temperatuuraanduiding vriesdeel	TFT-Display
Temperatuuralarm vriesdeel	Ja, ook instelbaar via App
Alarm apparaatstoring	Ja, ook instelbaar via App
Alarm stroomuitval	Ja, ook instelbaar via App
Deuralarm vriesdeel	Ja, ook instelbaar via App
AlarmLightAmplifier	Ja, ook instelbaar via App
Schermbeveiliging	Ja
Geschikt voor SmartHome	Ja, met SmartDeviceBox
Geschikt voor integratie in netwerk	Ja, optioneel
Soort netwerk	SmartDeviceBox
SabbatMode	Ja, ook instelbaar via App
PartyMode	Ja, ook instelbaar via App
EnergySaver	Ja, ook instelbaar via App
Taalinstelling	Ja, ook instelbaar via App
Stelpoten	2
Transportwieltjes	Ja
Transportgrepen	voor en achter

Accessoires		
EasyTwist Ice	9797354	€ 99,00
SmartDeviceBox	6125265	€ 69,00
Extra lang aansluitsnoer van 3 meter	6009158	€ 17,49