SIBa 3950
Prime

7 JAAR

Bio Fresh | Super Silent | Side by Side | Soft System

Advies verkoopprijs € 1399

Professioneel koelen op 0°C

Speciaal ontwikkeld voor het extra lang bewaren van grote hoeveelheden verse producten. Dankzij de temperatuur van 0°C en de regelbare luchtvochtigheid geeft dit model professionele bewaarmogelijkheden. De relatieve luchtvochtigheid is in het volledige interieur naar wens in te stellen op Dry voor vlees, vis en zuivel of Hydro voor groenten en fruit. Dankzij de lichte zijwand- en topverwarming is dit model zonder problemen naast of onder een inbouw koeler, vriezer of wijnkast te plaatsen.

Zacht sluiten garantie.
SoftSystem

Groente, fruit, vlees, vis tot 3x langer vers.
BioFresh (0°C)

Alle functie eenvoudig in te stellen
Touch & Swipe kleurendisplay

Deur wordt vanaf 30° dichtgetrokken
Deur-op-deur montage

Perfect zicht in de uitgetrokken BioFresh laden.
LED verlichting BioFresh laden

Groente, fruit, vlees en vis tot 3x langer vers.
BioFresh 0°C

Energiezuinige, heldere verlichting.
LED verlichting

Onbeperkt combineren.
2 zijdige wandverwarming

Tot 30 kg belastbaar en eenvoudig te reinigen
GlassLine draagplateaus

Groente, fruit, vlees en vis tot 3x langer vers
4 BioFresh 0°C laden

Nismaat	88 cm
Deurmontage systeem	deur-op-deursysteem
Materiaal deur/deksel	Staal
Volume totaal	87 l
Volume koelgedeelte	87 l
Energieklasse	A
Energieverbruik per jaar	63 kWh
Energieverbruik per 24 uur	0,2 kWh
Energiekosten per jaar	€ 37,-
Energie efficiëntie index	41
Geluidsniveau	34 dB(A)
Geluidsniveau klasse	B
Klimaatklasse	SN-T

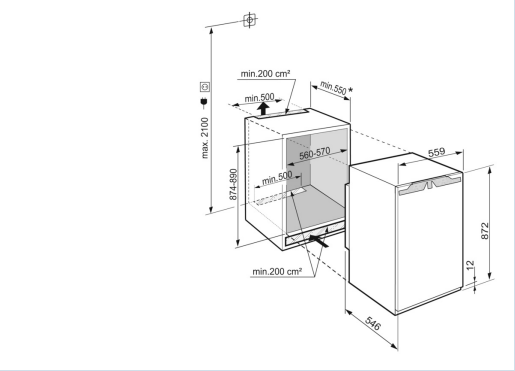

LIEBHERR

SIBa 3950
Prime

Bio Fresh | Super Silent | Side by Side | Soft System

Advies verkoopprijs € 1399

Afmetingen

Hoogte	87,2 cm
Breedte	55,9 cm
Diepte	54,6 cm
Inbouwhoogte	87,4-89 cm
Inbouwbreedte	56-57 cm
Inbouwdiepte minimaal	55,0 cm
Max. Meubelgewicht koeldeel	16 kg
Netto gewicht / Bruto gewicht	34,2 kg / 36,4 kg
Hoogte verpakking	931 mm
Breedte verpakking	572 mm
Diepte verpakking	622 mm

Koeldeel

Ontdooisysteem koeldeel	Automatisch ontdooisysteem
Aantal draagplateaus	3
daarvan in hoogte verstelbaar	3
Materiaal draagplateau koeldeel	Glas
Verlichting koeldeel	LED verlichting
Verlichting BioFresh/BioCool	LED verlichting
0° vak	BioFresh
Klimaatzone koeldeel	Fruit & Vegetable / Meat & Dairy (+0°)
Aantal BioFresh (0°C) laden	4

Vriesdeel

Lade-uittreksysteem	zonder uittreksysteem (met glasplateaus)
SmartGrid	SmartGrid ready

Overige

Deurscharniering	Rechts, wisselbaar
Deur opent maximaal op	115°
SoftSystem sluiting	Ja
Verwisselbaar deurrubber	Ja
Lengte aansluitsnoer	220 cm
Aansluitsnoer los meegeleverd	Ja
Plintventilatie	Beluchting via meubel
Soort bedieningspaneel	Touch & Swipe
Positie bedieningspaneel	Achter de deur
User interface	advanced
Temperatuuraanduiding van	BioFreshgedeelte
Alarm apparaatstoring	Ja, ook instelbaar via App
Deuralarm vriesdeel	Ja, ook instelbaar via App
AlarmLightAmplifier	Ja, ook instelbaar via App
Schermbeveiliging	Ja
Geschikt voor SmartHome	Ja, met SmartDeviceBox
Geschikt voor integratie in netwerk	Ja, optioneel
Soort netwerk	SmartDeviceBox
SabbatMode	Ja, ook instelbaar via App
NightMode	Ja, alleen via App
Taalinstelling	Ja, ook instelbaar via App
Stelpoten	2
Verwarmde wanden	beide zijden
Verwarmde bovenzijde	Ja

LIEBHERR