INVENTUM
maakt 't moment

## Inbouw inductiekookplaat

# IKI7735MAT

- 77 cm, facetrand aan voorzijde
- matzwart glazen oppervlak
- powermanagement 1- of 2-fase
- 4 kookzones, 9 standen per zone
- bridgefunctie

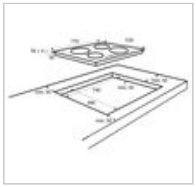

## Productkenmerken

| | |
|---|---|
| Aantal kookzones | 4 |
| Aantal standen per kookzone | 9 |
| Boostfunctie op alle kookzones | ja |
| Led-display | ja |
| Timer met kookwekkerfunctie | ja |
| Bridge functie | linkerzijde |
| Tiptoetsbediening | apart per zone met 4 sliders |
| Kinderslot | ja |
| Pauzefunctie | ja |
| Restwarmte indicatie | ja |
| Kookduurbegrenzing | ja |
| High-speed keramisch glas | ja, matzwart |
| Afwerking | facetrand aan voorzijde |
| Automatische panherkenning | ja |
| Power management in kW | 2,5/3,5/4,5/5,5/7,0 |

## Technische gegevens

| | |
|---|---|
| Afmetingen (bxd) | 770 x 520 mm |
| Inbouwmaten (hxbxd) | 56 x 740 x 490 mm |
| Aansluitwaarde | max. 7,0 kW |
| Aantal fasen | 1- of 2-fase |
| Zone linksvoor | Ø 180 mm / 1,8 - 2,3 kW |
| Zone linksachter | Ø 180 mm / 1,8 - 2,3 kW |
| Zone rechtsvoor | Ø 160 mm / 1,2 - 1,5 kW |
| Zone rechtsachter | Ø 210 mm / 2,2 - 2,6 kW |
| Snoerlengte | 95 cm |

## Verkoopgegevens

| | |
|---|---|
| EAN barcode | 8712876172713 |
| Garantie | 5 jaar Inventum garantie |

5 JAAR GARANTIE · SINCE 1908 BETROUWBARE KWALITEIT · UITSTEKEND BEOORDEELD

INVENTUM
maakt 't moment
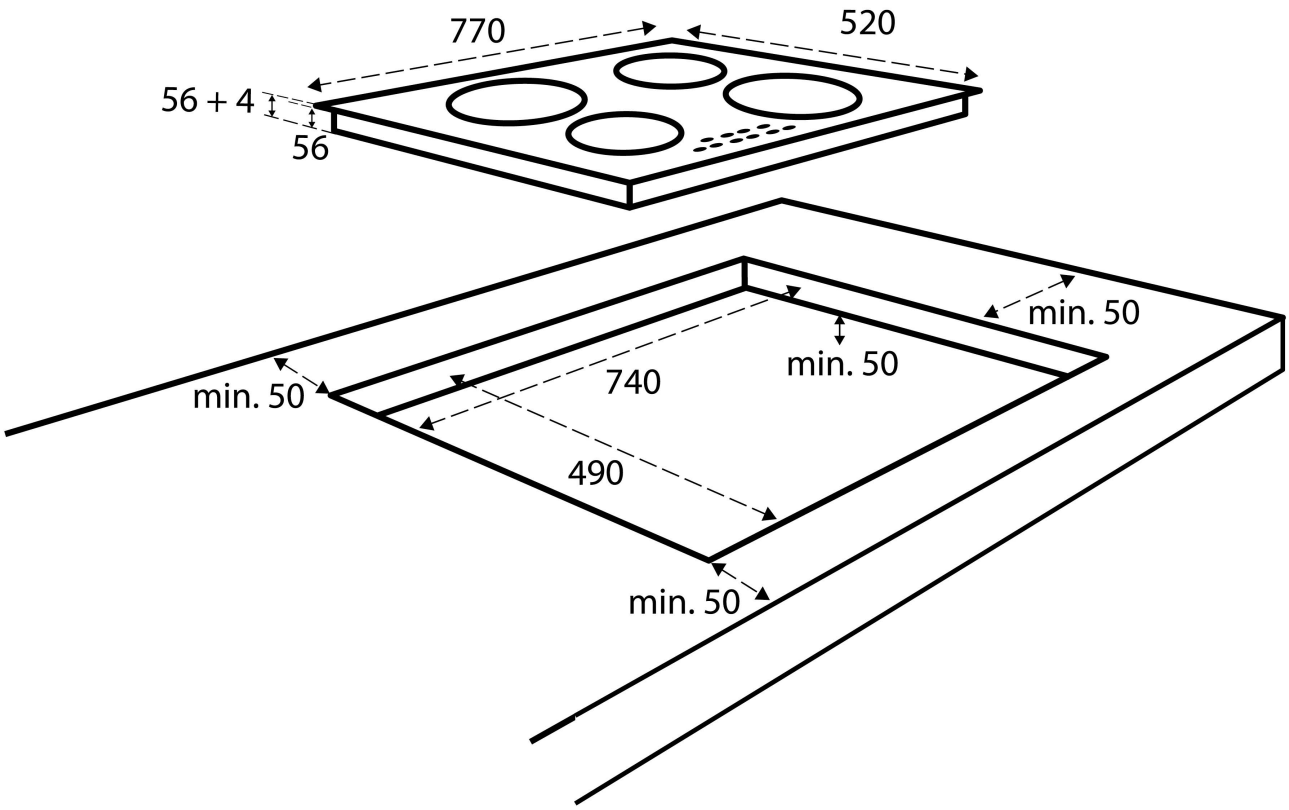
## Technische tekening