GEÏNTEGREERDE VAATWASSER (60 CM)

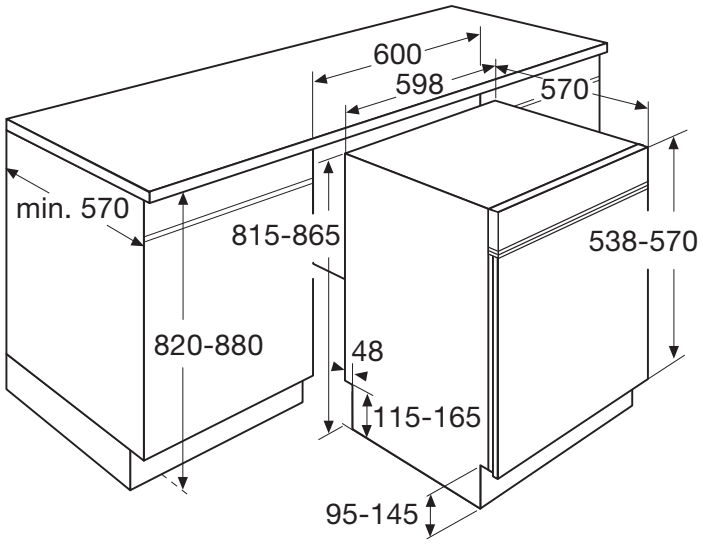

Specificaties
- 6 programma's: intensief, normaal, eco, glas, 90-min programma, snel
- 5 reinigingstemperaturen 40°C, 50°C, 55°C, 60°C, 65°C
- drogen met restwarmte
- aquastop
- VOB-vlotter overloop beveiliging
- geïntegreerd verwarmingselement
- meervoudig filtersyteem

Gebruikersgemak
- bovenkorf in hoogte verstelbaar zonder belading
- uitgestelde start 3-6-9-12 uur
- ruimte voor 12 couverts
- halve belading
- elektronische controle voor zout en glansmiddel
- vanaf voorzijde instelbare achterpoten

Technische specificaties
- inbouwmaten (hxbxd) 820/880 x 600 x 560 mm
- aansluitwaarde 2100 W
- energieverbruik* 0,91 kWh
- waterverbruik* 11 liter
- geluidsniveau 47 dB(A)
- energieklasse* A++

* geldt voor het gedeclareerde standaardprogramma