OVENS & MAGNETRONS

OM270ZT OVEN MULTIFUNCTIONEEL (NIS 60 CM)

- inhoud 70 liter
- 5 insteekniveaus met zijrekjes
- multifunctioneel ovensysteem + turbo: onder- en bovenwarmte, onder- en bovenwarmte + ventilator, onderwarmte, grill, dubbele grill, dubbele grill + ventilator, onderwarmte + grill, ontdooifunctie, hetelucht + onderwarmte, turbo hetelucht
- oventemperatuur van 50 - 250 °C
- geforceerde koelventilator
- bediening d.m.v. draaiknoppen en druktoetsen
- digitale timer met uitschakelfunctie
- uitgevoerd in zwart glas en vlekvrij RVS
- binnenruimte uitgevoerd in easy clean emaille
- ovenverlichting
- klapdeur uitgevoerd met dubbel glas
- uitneembare binnenruit voor extra schoonmaakgemak
- standaard meegeleverd: 1 grillrooster en 1 geëmailleerde bakplaat

inbouwmaten (hxbxd)	600 x 560 x 555 mm
aansluitwaarde	3000 W
energieklasse	A
grill	2950 W
hetelucht	2000 W
onderwamte	1100 W
bovenwarmte	950 W

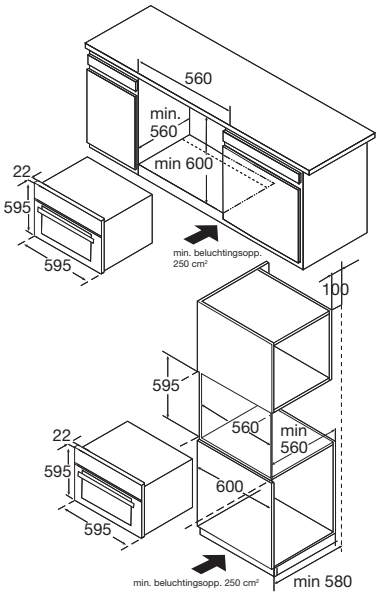

EAN NR: 8715393222671