Serie | 4, Volledig geïntegreerde vaatwasser, 60 cm
SMV4HAX08E

Optionele accessoires

SGZ1010 : Verlengslang voor aqua-stop
SMZ2056 : Roestvrijstalen deur met greep
SMZ5003 : Klapscharnier
SMZ5005 : Roestvrijstalen bevestigingsstrip
SMZ5035 : Decor conversion kit, stainless steel
SMZ5300 : Wijnglazenhouder

Gemakkelijk in te ruimen en altijd up-to-date informatie over de vaatwasser dankzij de Home Connect App.

- **Extra Droog:** een optie om vaat die moeilijk te drogen is toch goed droog te krijgen.
- **Flex-korven:** een flexibele en praktische oplossing voor eenvoudig inruimen van je vaatwasser.
- **SuperSilencePlus:** ongekend stil met 44dB.
- **Home Connect:** perfecte resultaten dankzij Home Connect van Bosch.
- **Favoriete functie:** gepersonaliseerde functies met één druk op de knop.

Technische Data

Energie-efficiëntie-index (Voorschrift (EU) 2017/1369):	D
Energieverbruik voor 100 cycli ecoprogramma's (EU 2017/1369):	84
Maximale aantal plaatsinstellingen (EU 2017/1369):	13
Het waterverbruik van de ecoprogramma's in liters per cyclus (EU 2017/1369):	9,5
Programmaduur (EU 2017/1369):	4:55
Akoestische geluidsemissies (EU 2017/1369):	44
Akoestische geluidsemissieklasse (EU 2017/1369):	B
Uitvoering:	Inbouw
Hoogte van afneembaar bovenblad (mm):	0
Afmetingen van het apparaat h(min/max)xbxd (mm):	815 x 598 x 550
Inbouwafmetingen (hxbxd):	815-875 x 600 x 550
Diepte met 90° geopende deur (mm):	1150
In hoogte verstelbare pootjes:	Yes - all from front
Maximaal instelbare hoogte (mm):	60
Verstelbare sokkel:	Horizontaal en verticaal
Nettogewicht (kg):	33,812
Brutogewicht (kg):	36,0
Aansluitwaarde (W):	2400
Minimale smeltveiligheid (A):	10
Spanning (V):	220-240
Frequentie (Hz):	50; 60
Lengte elektriciteitssnoer (cm):	175
Type stekker:	Schuko-/Gardy. met aarding
Lengte toevoerslang (cm):	165
Lengte afvoerslang (cm):	190
EAN-code:	4242005183975
Type installatie:	Volledig geïntegreerd

Serie | 4, Volledig geïntegreerde vaatwasser, 60 cm
SMV4HAX08E

Gemakkelijk in te ruimen en altijd up-to-date informatie over de vaatwasser dankzij de Home Connect App.

Prestaties en verbruik:

- Energie-efficiëntieklasse[1]: D
- Energie[2] / Water[3]: 84 kWh / 9.5 liters
- Capaciteit: 13 standaard couverts
- Programmaduur[4]: 4:55 (u:min)
- Geluidsniveau: 44 dB(A) re 1 pW
- Geluidsniveau (extra stil programma): 41 dB(A) re 1 pW
- Geluidsefficiëntieklasse: B

Algemene informatie:

- 6 Programma's: Eco 50 °C, Auto 45-65 °C, Intensief 70 °C, Snel 65 °C, Stil 50 °C, Favoriet
- 3 Speciale functies: Home Connect, Extra Droog, SpeedPerfect+
- MachineCare
- Voorspoelen
- DoseerAssistent: vaatwasmiddel wordt gelijkmatig verspreid
- Warmtewisselaar: altijd de juiste temperatuur, optimale zorg voor uw vaat
- Home Connect via WiFi
- Silence on demand (via app)
- Glasbeschermingstechniek
- AquaSensor, Beladingssensor

Bediening / Gemak:

- Bedieningspaneel bovenzijde deur
- Elektronische resttijdindicatie in min.
- InfoLight rood

Comfort / Zekerheid:

- Flex-korven
- EasySlide uittreksysteem in onderste korf
- RackMatic: in hoogte verstelbare bovenkorf (3 standen)
- Bestekrek in bovenkorf
- Kopjes-étagère in bovenkorf (2x)
- Neerklapbare houders bovenkorf (2x)
- Verplaatsbare bestekkorf in onderkorf
- Neerklapbare bordenhouders onderkorf (2x)
- Korf-stopper: voorkomt dat onderste korf afwijkt
- Starttijdkeuze 1-24 uur
- EcoSilence Drive: meest energiezuinige en stille motortechnologie
- Afwasmiddelherkenning
- AquaStop: Bosch garantie: de meest betrouwbare waterbeveiliging met levenslange garantie

Toebehoren:

- Zelfreinigende zeef met 3-voudig filtersysteem
- Trechter voor zout
- Dampbeschermingsplaat

Technische specificaties:

- Afmetingen (hxbxd): 81.5 x 59.8 x 55 cm
- Materiaal kuip: roestvrij staal

[1] Schaal van energie-efficiëntieklassen van A tot G
[2] Energieverbruik in kWh per 100 cycli (in programma Eco 50 °C)
[3] Waterverbruik in liters per cyclus (in programma Eco 50 °C)
[4] Duur van het programma Eco 50 °C

Serie | 4, Volledig geïntegreerde vaatwasser, 60 cm
SMV4HAX08E

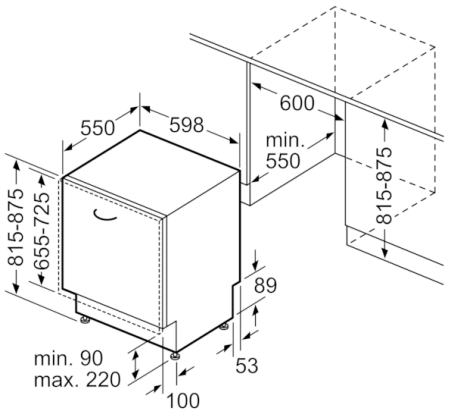

Afmeting in mm