Serie | 4, volledig integreerbare vaatwasser, 60 cm
SMV46DX03E

A↑G E

Onze SilencePlus vaatwasser met Silence programma is extra stil.

Technische gegevens

:	E
:	94
:	13
:	9,5
:	3:45
:	46
:	C
:	Inbouw
:	0
:	815 x 598 x 550
:	815-875 x 600 x 550
:	1150
:	Yes - all from front
:	60
:	Horizontaal en verticaal
:	33,312
:	35,5
:	2400
:	10
:	220-240
:	50; 60
:	175
:	Schuko-/Gardy. met aarding
:	165
:	190
:	4242005163168
:	Volledig integreerbaar

Optionele toebehoren

SGZ1010 : Verlengslang voor aqua-stop
SMZ2014 : Korfinzet voor glazen met lange steel
SMZ2056 : Roestvrijstalen deur met greep
SMZ5002 : Zilverglanscassette
SMZ5003 : Klapscharnier
SMZ5005 : Roestvrijstalen bevestigingsstrip
SMZ5300 : Wijnglazenhouder

4 242005 163168

Serie | 4, volledig integreerbare vaatwasser, 60 cm
SMV46DX03E

Onze SilencePlus vaatwasser met Silence programma is extra stil.

Algemene informatie

Programma's

- 6 programma's: Intensief 70 °C, Auto 45-65 °C, Eco 50 °C, Nacht 50 °C, Glas 40 °C, 1u 65 °C
- 3 Speciale functies: Intensieve zone, HygienePlus, Extra droog
- MachineCare programma

Uitrusting en comfort

- Geluidsniveau Silence progr.: 43 dB(A) re 1 pW(A) re 1 pW
- Elektronisch regenereersysteem
- Doorstroomverwarmer
- Doseerassistent
- EcoSilence Drive
- AquaSensor, Beladingssensor
- Automatische herkenning van het reinigingsmiddel
- Warmtewisselaar
- Wisselspoeltechniek
- Zelfreinigende zeef met 3-voudig filtersysteem
- Bediening bovenaan
- Resttijdaanduiding in minuten
- Akoestisch signaal bij programma-einde
- InfoLight
- Elektronische starttijduitstel: 1-24 uur
- Elektronische bijvulaanduiding voor zout
- Elektronische bijvulaanduiding voor spoelmiddel
- Vario-korven
- In de hoogte verstelbare bovenste korf
- Neerklapbare bordenrekken in onderste korf (2x)
- Bestekrek in de bovenste korf
- Bestekkorf in de onderste korf
- Kopjeshouder in de bovenste korf (2x)
- Binnenafwerking: Inox
- aquaStop®: Bosch garantie in geval van waterschade - gedurende de volledige levensduur van het toestel*
- Kinderbeveiliging
- Glass protection technology
- Achterste toestelsteun vooraan verstelbaar
- Dampafschermplaat inbegrepen
- Afmetingen (H x B x D): 81.5 x 59.8 x 55 cm
- * Gelieve de garantievoorwaardes te vinden op: https://www.bosch-home.be/nl/service/garanties/voorwaarden-waarborg-bosch

Serie | 4, volledig integreerbare vaatwasser, 60 cm
SMV46DX03E

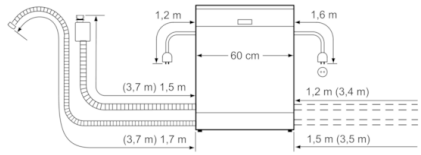

( ) Werte mit Verlängerungssatz

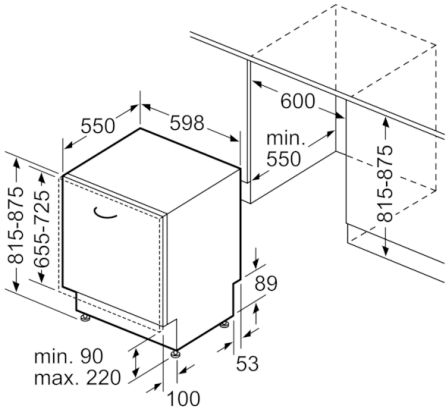

Afmeting in mm