BOSCH

Serie | 8 Side-by-side

KAD92SB30

Deuren piano black, zijkanten zilver-metallic
ColorGlass Edition
Kleur: piano black

A++

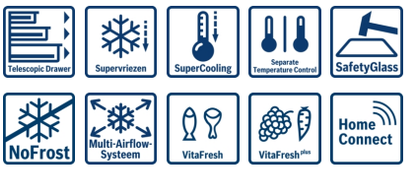

De side-by-side koel-vriescombinatie met energie-efficiëntieklasse A++, NoFrost en ijs- en waterdispenser: koelt zeer energiezuinig, met slechts één druk op de knop beschikt u over een koele drank.

- **VitaFresh plus:** houdt verse levensmiddelen 2 keer langer vers, dankzij een goede luchtvochtigheidsgraad.
- **Energie-efficiëntieklasse A++:** koelt zeer zuinig.
- **NoFrost:** voorkomt ijsvorming en maakt ontdooien zo overbodig. Dat bespaart u veel tijd en energie.
- **TouchControl-bediening:** comfortabel de temperatuur instellen via de overzichtelijke sensorvelden.

Technische Data

Uitvoering :	Vrijstaand
Meubeldeur opties :	Niet mogelijk
Hoogte (mm) :	1756
Breedte apparaat (mm) :	912
Diepte apparaat (mm) :	732
Inbouwafmetingen (hxbxd) :	x x
Nettogewicht (kg) :	170,0
Aansluitwaarde (W) :	190
Minimale smeltveiligheid (A) :	10
Deurscharnier :	Links & rechts
Spanning (V) :	220-240
Frequentie (Hz) :	50
Keurmerken :	CE, VDE
Lengte elektriciteitssnoer (cm) :	240
Maximale bewaarduur bij stroomuitval (uren) :	12
Aantal compressoren :	1
Aantal afzonderlijke koelsystemen :	2
Deurscharnieren verwisselbaar :	Nee
Aantal verstelbare draagplateaus in koelgedeelte :	3
Flessenrooster :	Ja
Capaciteit watertank (L) :	1,0
EAN-code :	4242002811260
Merk :	Bosch
Productnaam :	KAD92SB30
Energie-efficiëntieklasse - NIEUW (2010/30/EG) :	A++
Energieverbruik per jaar (kWh/annum) - NIEUW (2010/30/EG) :	348
Netto capaciteit koelkast (l) - nieuw (2010/30/EC) :	368
Netto inhoud (l) - nieuw (2010/30/EC) :	173
No-frost systeem :	Koelkast en vriezer
Bewaartijd bij storing (u) :	12
Invriescapaciteit in 24 uur (kg/24u) - nieuw (2010/30/EC) :	12
Klimaatklasse :	SN-T
Geluidsniveau (dB (A) re 1pW) :	42
Installatie :	n.v.t

Toebehoren

2 x koude accumulator
1 x flexiebele aansluitingsbuis
1 x eiervak
1 x koolfilterpatroon voor waterfilt-syst.

4 242002 811260

Serie | 8 Side-by-side

KAD92SB30

Deuren piano black, zijkanten zilver-metallic ColorGlass Edition
Kleur: piano black

De side-by-side koel-vriescombinatie met energie-efficiëntieklasse A++, NoFrost en ijs- en waterdispenser: koelt zeer energiezuinig, met slechts één druk op de knop beschikt u over een koele drank.

Algemeen:

- Energieklasse: A++;
  Energieverbruik: 348 kWh/jaar
- Totale netto inhoud: 541 liter
- No-Frost systeem: nooit meer ontdooien
- Met één druk op de knop ijsblokjes, crushed ice of gekoeld drinkwater; verlichting wordt geactiveerd bij aanraking van de dispensertoets
- Elektronische temperatuurregeling, afleesbaar via LCD display
- Gescheiden temperatuurregeling
- Optisch en akoestisch waarschuwingssyteem met memory-functie
- Geluidsalarm bij open deur
- Interieurafwerking met roestvrij stalen applicaties
- Super-vriessysteem met invriesautomaat
- Home Connect: Op afstand bedienen en instellen met de Home Connect App

Koelruimte:

- Netto inhoud koelruimte: 368 liter
- Verlicht display in koelgedeelte
- Superkoelen met autom. terugschakeling
- 4 Legplateaus van veiligheidsglas, waarvan 3 in hoogte verstelbaar
- Multi-Airflow-Systeem
- 2 grote deurvakken, 3 kleine deurvakken

Vershoudsysteem:

- - 1 VitaFresh Plus-lade op uitschuifrails met luchtvochtigheidsregeling: groente en fruit blijven tot wel 2 keer langer vers en vitaminerijk.
  1 MultiBox-lade op uitschuifrails: transparante lade met gegolfde bodem, ideaal voor het bewaren van groente en fruit.
  - 1 VitaFresh ◄0°C►-lade: vis en vlees blijven langer vers.

4-Sterren diepvriesruimte:

- Netto inhoud vriezer 173 l
- 3 Glazen legplateaus, waarvan 2 in hoogte verstelbaar
- Invriescapaciteit: 12 kg per 24 uur
- Bewaartijd bij storing: 12 uur
- 2 Transparante diepvriesladen, waarvan 1 Big-Box
- 4 deurvakken in het vriesgedeelte
- Diepvrieskalender

Technische specificaties:

- Afmetingen (hxbxd): 176 x 91 x 73 cm
- Klimaatklasse: SN-T
- Geluidsniveau: 42 dB(A) re 1 pW
- Aansluitwaarde: 190 W
- Geïntegreerd waterfilter
- VitaFresh Plus: houdt verse levensmiddelen tot 2 x langer vers dankzij luchtvochtigheidregeling

Serie | 8 Side-by-side

KAD92SB30

Deuren piano black, zijkanten zilver-metallic
ColorGlass Edition
Kleur: piano black

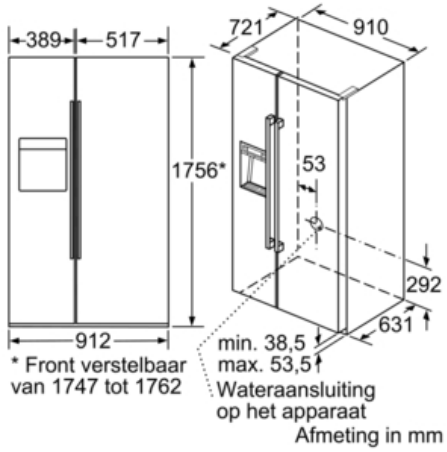

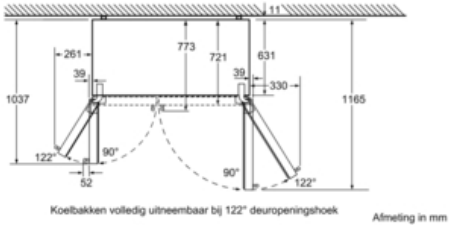

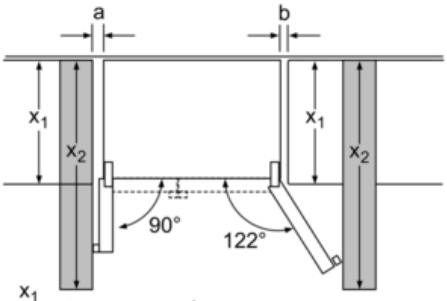

x_1 (meubeldiepte)	a	b
600	39	39
650	39	53
700	39	85
x_2 (wand)	105	330

Afmeting in mm