Serie | 4, Onderbouw afzuigkap, 60 cm, inox
DHU665EL

LED Light

Optionele accessoires

DHZ2400 : Koolfilter

De onderbouwkap bespaart ruimte omdat de afzuigkap direct onder de bovenkast of aan de muur wordt gemonteerd.

- Ledverlichting voor heldere en energiezuinige verlichting van de kookplaat.
- Reinigt de lucht met een vetfilter en zorgt voor een optimaal klimaat in je keuken.
- 3-traps vermogensniveau-opties die passen bij jouw kookstijl en recepten
- Vaatwasmachinebestendige aluminium gaasfilters

Technische Data

Uitvoering :	Traditioneel
Keurmerken :	CE, VDE
Lengte elektriciteitssnoer (cm) :	130
en: Minimum distance above an electric hob :	500
en: Minimum distance above a gas hob :	650
Nettogewicht (kg) :	8,296
Soort besturing :	Elektronisch
Instelling afzuigvermogen :	3
Maximale afzuigcapaciteit luchtafvoer (m3/h) :	368
Maximale afzuigcapaciteit recirculatie (m3/h) :	75
Aantal lampen :	2
Geluidsniveau (dB (A) re 1pW) :	69
Diameter luchtafvoer min/max (mm/mm) :	120
Materiaal vetfilter :	Aluminium wasbaar
EAN-code :	4242005121694
Aansluitwaarde (W) :	164
Minimale smeltveiligheid (A) :	10
Spanning (V) :	220-230
Frequentie (Hz) :	50
Type stekker :	Schuko-/Gardy. met aarding
Type installatie :	Onderbouw

4 242005 121694

Serie | 4, Onderbouw afzuigkap, 60 cm, inox
DHU665EL

De onderbouwkap bespaart ruimte omdat de afzuigkap direct onder de bovenkast of aan de muur wordt gemonteerd.

Prestaties en verbruik:

- Geschikt voor luchtafvoer of recirculatie
- Afzuigcapaciteit volgens DIN/EN 61591: normaalstand 368 m³/h
- Geluidsdruk/-niveau volgens EN 60704-3 en EN 60704-2-13 bij luchtafvoer:
  Max. normaalstand: 45 dB(A) / 69 dB (re 1 pW)
- 1 Motor
- Traploos verstelbare glazen luchtgeleideklep
- Energieklasse volgens EU-norm nr. 65/2014: D
  (op een schaal van A+++ t/m D)
- Gemiddelde energieverbruik: 96.8 kWh/jaar
- Energieklasse ventilator: E
- Energieklasse verlichting: A
- Energieklasse vetfilter: C
- Max. geluidsniveau op normaalstand: 69 dB

Bediening:

- Elektronische bediening met Tiptoetsen
- 3 standen

Comfort / Zekerheid:

- Metalen vetfilter(s), geschikt voor de vaatwasser
- 2 x 2,1 W LED verlichting
- Kleurtemperatuur: 3500 K
- Lichtintensiteit: 381 lux

Technische data:

- Voor montage onder een bovenkast of aan de wand
- Afmetingen (hxbxd):
  12.0 cm x 59.8 cm x 50.0 cm
- Afmetingen luchtafvoer (hxbxd):
  12.0 cm-12.0 cm x 59.8 cm x 50.0 cm
- Afmetingen recirculatie (hxbxd):
  12.0 cm-12.0 cm x 59.8 cm x 50.0 cm
- Diameter luchtafvoeraansluiting Ø 120 mm
- Aansluitwaarde: 164 W
- Voor circulatiewerking is een koolstoffilter (optioneel toebehoor) nodig

** Volgens de EU-norm nr. 65/2014*

Serie | 4, Onderbouw afzuigkap, 60 cm, inox
DHU665EL

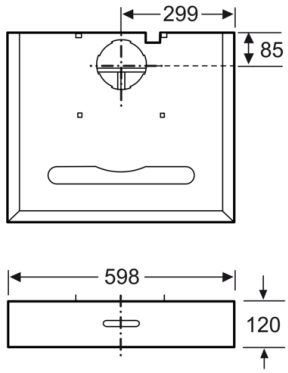

Afmetingen in mm

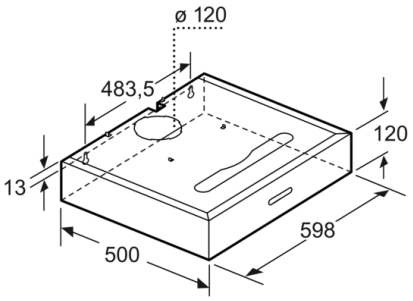

Afmeting in mm