ESIT 7740 IN

Inductiekookplaat 77 cm

Bauknecht
Mehr als Technik

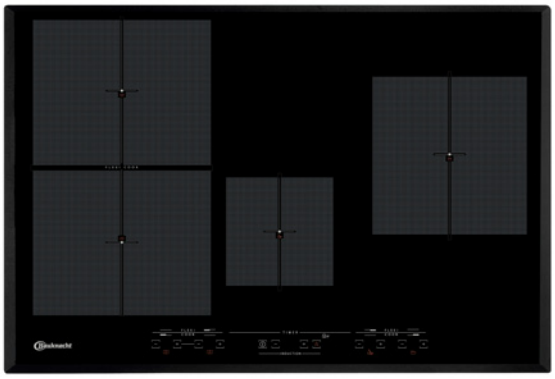

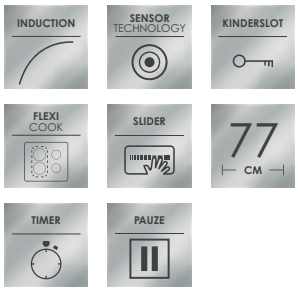

Belangrijkste kenmerken
- **FlexiCook**
- Booster
- Comfortabel en veilig koken dankzij de Sensorfunctie
- Direct Touch elektronische bediening

MET RVS KADER

ESIT 7740 IN
EAN 40 11577 58955 9

Kookzones
- **FlexiCook**

Type apparaat
- Uitvoering: met kader in roestvrij staal

Kookzones
- Bediening aan voorzijde
- 4 inductiezones met booster

Uitvoering
- **Sensorfunctie** voor koken met intelligent kookpunt
- **Direct Touch** elektronische bediening met functies booster, warmhouden en sudderen
- Pauzefunctie
- Restwarmte-indicatie
- Spanning aan-indicator
- Vergrendeling bedieningspaneel
- Timer voor kooktijdinstelling voor een zone naar keuze (1-99 min.)

Kookzones
- **Centraal:** 1200/1800 W, 14,5 cm Ø
- Zone rechts: 2200/3200 W, 21 cm Ø
- Zone linksachter: 1750/2400 W, 18/23 cm Ø

Accessoires in optie
- Montageset bij werkblad in natuursteen als accessoire leverbaar (4819 404 78697)

Technische gegevens
- Vermogen: 7,4 kW
- Afmetingen apparaat (BxD): 770 x 510 mm
- Afmetingen uitsnijding werkblad (BxD): 750x490 mm
- Inbouwhoogte: 30 mm

Uitvoering
- Warmhouden

Kookzones
- FlexiCook zone links

Technische gegevens
- Gewicht apparaat 15 kg

Type apparaat
- Type: Inductie

Technische gegevens
- Afmetingen verpakt apparaat (HxBxD): 140 x 860 x 600 mm

Kookzones
- Zone linksvoor: 1750/2400 W, 18/23 cm Ø

Uitvoering
- Automatische pandetectie

Technische gegevens
- Gewicht verpakt apparaat 16,2 kg
- Spanning: 220-230 V
- Frequentie: 50 Hz
- Aansluitwaarde 7200 W

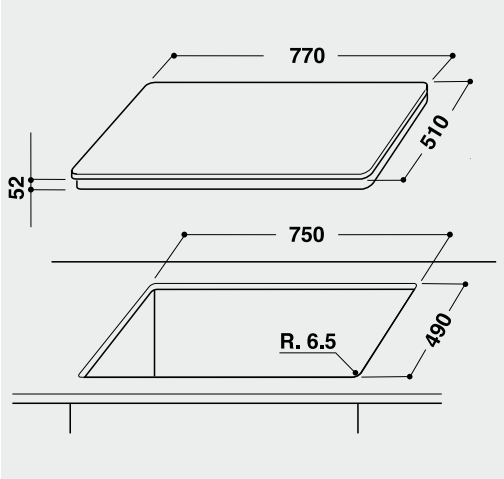

Voor technische informatie verwijzen we u naar de EU-productinformatie. Productkenmerken en prijzen onder voorbehoud van wijzigingen en drukfouten.
Teksten en/of afbeeldingen mogen niet gebruikt/gepubliceerd worden in andere media zonder voorafgaandelijke toestemming. Stand 12.02.2017