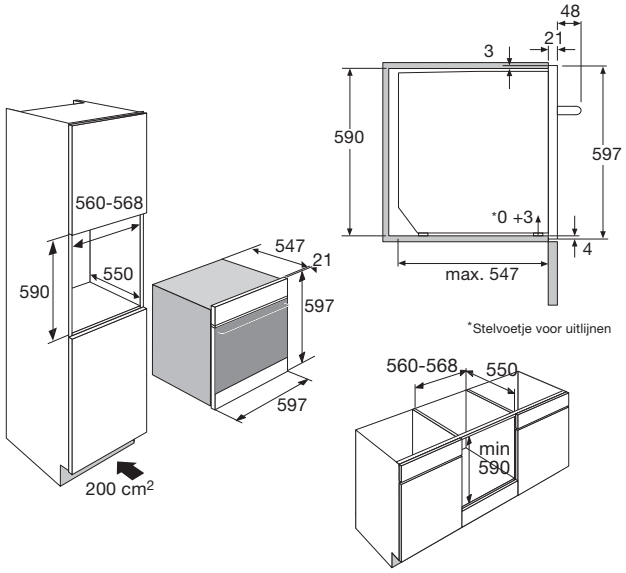

MATRIX
GRAPHITE

Combi-stoomoven Grafiet met kleurendisplay

CS6695C Graphite

Uitvoering
- ovenruimte inhoud: 73 liter
- klapdeur (soft-close)
- energielabel: A+
- waterreservoir in dashboard (1,3 l)

Functies
- 11 ovenfuncties: hetelucht, eco-hetelucht, grote grill, grill, grill + ventilator, onder- en bovenwarmte, onderwarmte + ventilator, onderwarmte, onderwarmte + hetelucht, bovenwarmte, pro roast
- 3 stoomfuncties: 100 °C, lage temperatuur en sous vide stomen
- 3 combinatiefuncties voor oven en steamer
- regeneratiefunctie voor het professioneel opwarmen van gerechten zonder uitdrogen
- snel voorverwarm-, warmhoud-, bordenwarm- en ontdooifunctie
- 131 automatische programma's (koken en ontdooien) incl. 12 sous vide programma's
- stoomdichtheid instelbaar (3 niveaus)
- memoryfunctie

Bediening
- intuïtieve bediening door metalen draaiknoppen en interactieve touch control toetsen
- 2.9 inch kleuren TFT-display
- grafische en tekstuele weergave van tijd, temperatuur en ovenfunctie met afbeeldingen van gerechten
- temperatuur bij sous vide instelbaar per 1 °C, van 30 - 230 °C, voor stomen van 30 - 100 °C
- 5 inschuifniveaus, voor meerdere gerechten
- op 1 niveau volledig uittrekbare telescoopgeleiding (stoombestendig) voor de bakplaten, grillroosters en stoomschalen

Schoonmaakbaarheid
- EasyClean emaille binnenruimte / gladde ovenwanden
- uitneembare binnenruit
- Steam Clean schoonmaaksysteem (weekt vuil los)
- automatische ontkalkindicatie

Veiligheid
- koele ovendeur met 4 glaslagen
- kinderslot
- koelventilator

Bijzonderheden
- geen wateraansluiting nodig
- inbouw mogelijk in: hoge kast, onder werkblad

Toebehoren
- 1 grillrooster
- 1 vlakke geëmailleerde bakplaat
- 2 stoomschalen: 1x XL en 1x XL geperforeerd
- 1 culisensor

Technische specificaties
- aansluitwaarde: 3400 W

EANnr: 8715393362643

ATAG
we love to cook