GRAPHITE

Combi-stoomoven met TFT display 6.0 (45 cm)

CS4692D grafiet

Uitvoering
- ovenruimte inhoud: 50 liter
- valdeur (soft-close)
- energielabel: A+
- waterreservoir in dashboard (1,3 l)

Functies
- combinatie van stoom en hetelucht voor vlees, brood en andere gerechten
- 11 ovenfuncties : hetelucht, Eco-hetelucht, grote grill, kleine grill, grill + ventilator, onder- en bovenwarmte, onderwarmte en ventilator, onderwarmte, onderwarmte + hetelucht, bovenwarmte, pro roast
- 3 stoomfuncties: 100 °C, lage temperatuur en sous vide stomen
- 3 combinatiefuncties voor oven en steamer
- regeneratiefunctie voor het professioneel opwarmen van gerechten zonder uitdrogen
- snel voorverwarm-, warmhoud-, bordenwarm- en ontdooifunctie
- 132 automatische programma's (koken en ontdooien) incl. 12 sous vide programma's
- stoomdichtheid instelbaar (3 standen)
- culisensor met kerntemperatuurmeter
- meerfase koken
- memoryfunctie

Bediening
- intuïtieve bediening door metalen draaiknoppen en interactieve touch control toetsen
- 6.0 inch kleuren TFT touch screen display
- grafische en tekstuele weergave van tijd, temperatuur en ovenfunctie met afbeeldingen van gerechten
- temperatuur instelbaar per 5 °C, van 30 - 230 °C, voor stomen van 40 - 100 °C
- 4 inschuifniveaus, voor meerdere gerechten
- op 1 niveau volledig uittrekbare telescoopgeleiding (stoombestendig) voor de bakplaten, grillroosters en stoomschalen

Schoonmaakbaarheid
- anti-fingerprint RVS
- easy clean emaille binnenruimte / gladde ovenwanden
- uitneembare binnenruit
- Steam Clean schoonmaaksysteem (weekt vuil los)
- automatische ontkalkindicatie

Veiligheid
- koele ovendeur met 3 ovenruiten
- kinderslot
- koelventilator

Bijzonderheden
- geen wateraansluiting nodig
- inbouw mogelijk in: kolomkast, onder werkblad
- perfect te combineren met één of meerdere apparaten uit de ATAG Matrix- of Grafietlijn

Toebehoren
- 1 grillrooster
- 1 geëmailleerde bakplaat
- 2 stoomschalen: 1 x XL en 1x XL geperforeerd
- 1 culisensor

Technische specificaties
- aansluitwaarde: 2,60 kW

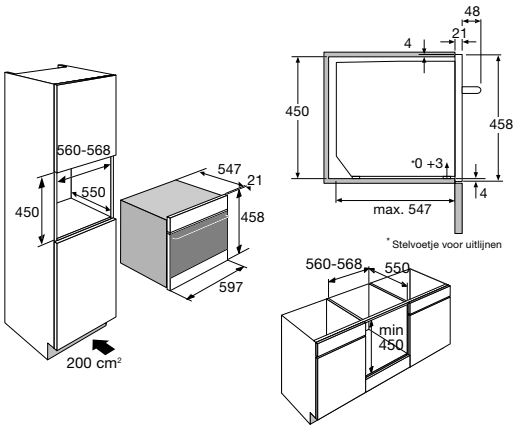

ATAG
we love to cook