Onderbouw afzuigkap (60 cm)

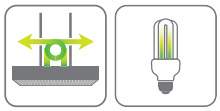

Uitvoering
- maximale afzuigcapaciteit 343 m³/h
- geluidsniveau 57 dB(A) op stand 2
- geschikt voor afvoer naar buiten
- geschikt voor recirculatie
- verlichting 2 x 7 W spaarlamp

Bediening
- mechanische druktoetsen
- 3 snelheden

Schoonmaakbaarheid
- 2 metalen cassettefilters (uitwasbaar)
- 1 koolstoffilter

Bijzonderheden
- vereiste hanghoogte boven gaskookplaat minimaal 65 cm en inductie- en keramische kookplaten minimaal 55 cm

Technische specificaties
- energie efficiëntieklasse: D
- afvoer Ø 125 mm
- aansluitwaarde 174 W

ACC926 koolstoffilters voor recirculatie (1 stuk) € 24,-

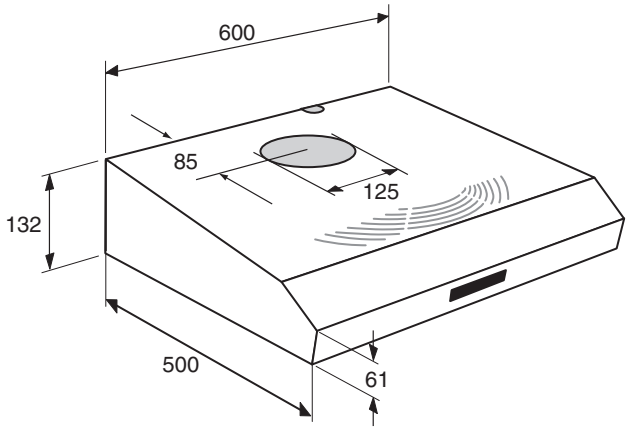

WO6111BM RVS € 265,-