Eilandafzuigkap, Waal (100 cm)

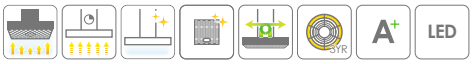

ES10211SAM RVS

Uitvoering
- maximale afzuigcapaciteit 930 m^3/h
- geluidsniveau 47 dB(A) op stand 2
- EC motor: zeer geruisarme motor, borstelloos, voor een lange levensduur, zeer efficiënt
- met geluidsdemping
- geschikt voor afvoer naar buiten
- geschikt voor recirculatie
- Air Logic HR afzuigsysteem
- dimbare verlichting 2 x 3,5 W LED spot

Bediening
- full touch control
- 9 snelheden inclusief 3 intensiefstanden; omschakelbaar naar 5 snelheden bij recirculatie
- intensiefstand met automatische terugschakeling
- Clean air functie (12 uur)
- automatische naloopstand (10 minuten)
- reinigingsindicatie vetfilter
- reinigingsindicatie koolstoffilter

Schoonmaakbaarheid
- 4 robuuste RVS filtercassettes, met hoogwaardige afwerking, speciaal geschikt voor reiniging in de vaatwasser
- 1 uitwasbaar Longlife koolstoffilter (optioneel)

Bijzonderheden
- vereiste hanghoogte boven gaskookplaat minimaal 65 cm en inductie- en keramische kookplaten minimaal 55 cm

Technische specificaties
- energie efficiëntieklasse A+
- afvoer Ø 150 -125 -120 mm
- aansluitwaarde 237 W

Accessoires
- ACC928 Long Life koolstoffilter voor recirculatie
- FL4211A RVS schacht uit één stuk (420 mm incl. binnenframe)
- FL6211A binnenframe t.b.v. ophanging bijgeleverde schacht (620 mm)
- RMS105ISA recirculatie modificatieset eiland (koolstoffilter met bevestigingsbeugel, metalen T-stuk)

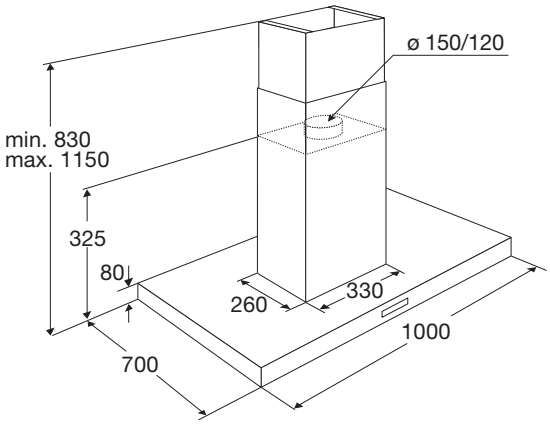

EANnr: 8715393188823

ATAG
we love to cook