AEG

Vrieskast

# ATB48D1AW

**Minder vorming van rijp en ijs. Minder vaak ontdooien**
De diepvrieskast maakt gebruik van de LowFrost-technologie om de vorming van rijp en ijs te minimaliseren met behulp van verborgen koelcircuits die ontdooien makkelijker én minder vaak nodig maken.

Tafeldiepvriezer, 85 x 55 cm, elektronisch, statisch, wit, compressor met 5 jaar garantie

## Voordelen en specificaties

**LowFrost maakt ontdooien makkelijker en minder vaak nodig**
Efficiënte diepvrieskast met geavanceerde Low Frost-technologie die ontdooien makkelijker en minder vaak nodig maakt door het gebruik van verborgen koelcircuits die de vorming van rijp en ijs tot een minimum beperken.

**Bewaar veel in één keer. Met OptiSpace.**
De grote opslagplaats van de koelkast is ideaal voor gezinnen, vanwege de overvloed aan ruimte tussen de rekken. De drank-, koel- en vriesbakken kunnen allemaal worden losgemaakt. Voor optimaal en praktisch bewaren.

**Vijf jaar garantie, maximale gemoedsrust**
Voor jouw gemoedsrust wordt dit toestel geleverd met vijf jaar garantie op de compressor. Registreer je toestel op de AEG website om van dit voordeel te kunnen genieten. Bekijk de garantievoorwaarden voor meer informatie.

**Beheer functies en temperatuur met de elektronische regeling**
De elektronische regeling biedt de mogelijkheid om de temperatuur en andere bewaarfuncties nauwkeurig aan te passen. Deze efficiënte diepvrieskast geeft u ook direct informatie over uw aanpassingen via het digitale bedieningspaneel.

- Netto inhoud: 81 liter
- Geluidsniveau: slechts 38 dB
- Frostmatic-functie
- Visueel alarm bij te hoge temperatuur

- Diepvriesladen: 1 volledige breedte, 1 Maxi, 1 halve diepte, transparant
- Deurscharnieren: rechts & omkeerbaar
- Stelpoten: verstelbare voetjes aan de voorzijde, voorkant
- Ontdooiing: handmatig
- Jaarlijks energieverbruik: 131 kWh
- Klimaatklasse: SN-N-ST-T
- Invriesvermogen (kg/24u): 5.7
- Snelvriesfunctie
- Bewaartijd bij stroomonderbreking (u): 15
- Andere kenmerken: dooiwaterafvoer
- Kleur: wit

AEG

Vrieskast

# ATB48D1AW

## Technische specificaties
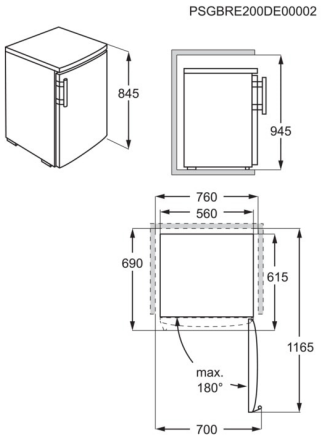
| | | | |
|---|---|---|---|
| Afmetingen hxbxd (mm) | 845x560x575 | Productnummer | 922 717 085 |
| Energie-efficiëntieklasse (EU 2017/1369) | D | | |
| Jaarlijks energieverbruik (kWh) (EU2017/1369) | 131 | | |
| Netto inhoud vriesgedeelte (liter) (EU2017/1369) | 85 | | |
| Vriestechnologie | Statisch | | |
| Bewaartijd bij stroomonderbreking (u) (EU2017/1369) | 15 | | |
| Invriescapaciteit (kg/24u) (EU2017/1369) | 5.7 | | |
| Klimaatklasse (EU2017/1369) | SN-N-ST-T | | |
| Akoestische geluidsemissieklasse (EU 2017/1369) | C | | |
| Geluidsniveau dB(A) (EU2017/1369) | 38 | | |
| Installatie | Vrijstaand | | |
| Inbouwmaten hxbxd (mm) | n.v.t. | | |
| Diepte met open deur (mm) | 1135 | | |
| Breedte met deur open (mm) | 590 | | |
| Kleur | wit | | |
| Aansluitwaarde (W) | 100 | | |
| Netspanning (V) | 230-240 | | |
| Ampère | 10 | | |
| Lengte aansluitsnoer (m) | 2.5 | | |