ComfortLift QuickSelect AirDry Inbouwvaatwasser

FSS62807P

's Werelds eerste vaatwasser met de mand die naar u toe komt. In- en uitladen is nog nooit zo makkelijk geweest.
ComfortLift® zorgt voor nieuwe dimensie in vaatwassers. Een wereldprimeur en de eerste vaatwasser op de markt waarbij het in- en uitladen zonder moeite gaan. De onderste mand komt door een speciaal ontworpen mechanisme tot op een comfortabele hoogte. Tilt de vaatwasser naar een nieuw niveau.

ProClean, Comfort Lift®, 44 dB, 60 cm, 11 L, 7 progr./4 temp., 13 couverts, 24 u startuitstel, inverter motor, schuifscharnieren, Beam on floor, QuickSelect, Extra Silent (42 dB), Machine Care, GlassCare, XtraPower

Voordelen en specificaties

Gebruiksgemak wordt naar een nieuw niveau gebracht
Een vaatwasser die ontworpen is om rond uw behoefte te werken. De nieuwe Comfortlift-vaatwasser van AEG is uniek: het is de eerste ter wereld die het onderste rek omhoog kan laten komen. Uw glanzende vaat en pannen worden behoedzaam naar een aangename werkhoogte gebracht; zodat u efficiënter kunt

Alle keukengereedschap makkelijk in- en uitladen.
Deze ruime en uitneembare besteklade maakt het makkelijk om alle keukengerei in- en uit te laden. Speciaal ontworpen om ruimte te bieden en functioneel om alles er in kwijt te geraken. Ook extra lang en groot keukengerei kan u erin kwijt in de daarvoor voorziene plaats.

Moeiteloze cyclusinstelling met QuickSelect
QuickSelect maakt een optimale bediening van de vaatwasser mogelijk. Kies een cyclustijd met de schuiver en voeg met een tik extra behandelingen toe. De machine doet de rest. Reiniging op maat op het meest geschikte moment. En een vlekkeloze vaat.

De status van uw afwas in een oogopslag
Deze volledig integreerbare vaatwasser beschikt over een intelligente manier om u over de status van uw vaat op de hoogte te brengen. De beam-on-floor-technologie projecteert een rood licht op de vloer wanneer de cyclus nog aan de gang is. Wanneer het apparaat klaar is, dan wordt er een groen licht geprojecteerd. Eenvoudig en

Krachtig vaatwassen. Met SatelliteClean®
Geniet van vlekkeloze reiniging van de vaat met SatelliteClean®. Deze sproeiarm heeft een drie keer beter bereik dan de standaard norm. Dankzij de dubbele roterende arm die voortdurend de sproeihoek wijzigt. Het water komt overal. Voor een complete reiniging.

- Installatie: volledig geïntegreerd
- Schuifscharnieren voor flexibele installatie
- ComfortLift®: de onderste korf komt vlot omhoog voor makkelijk in- en uitladen
- QuickSelect: digitale schuifregelaar voor eenvoudig instellen
- ProClean™: superieure reiniging met minimaal energieverbruik
- XXL capaciteit – meer ruimte dan elke andere vaatwasser
- Satellietsproeiarm en 5 sproeiniveaus voor maximaal waterbereik
- Water- en energieverbruik: 11 l, 0.936 kWh voor Eco cyclus
- Inverter motor met 10 jaar garantie
- Touch-control bediening
- 7 Programma's, 4 temperaturen
- Afwasprogramma's: 160 Minutes, 60 Minutes, 90 Minutes, AUTO Sense, Eco, Machine Care, Quick 30 Minutes
- Optie XtraPower: zorgt voor extra reinigingskracht bij sterk bevuilde vaat
- Optie GlassCare: optimale reiniging en bescherming van delicaat glaswerk
- Uitneembare besteklade
- Startuitstel tot 24 uur
- BeamOnFloor indicator, twee kleuren
- Sensorlogic watersensor
- AirDry technologie met AutoDoor systeem
- Warmwateraansluiting tot 60°C
- LED-indicaties voor zout en glansspoelmiddel
- AutoOff functie
- Op hoogte installeerbaar
- AquaControl
- Geluidsniveau: slechts 44 dB
- Resttijdindicatie
- In hoogte verstelbare bovenkorf, ook bij volle lading
- Bovenkorf met 2 opklapbare rekjes, 2 opklapbare glashouders, 2 SoftSpikes, 6 SoftGrips, neerklapbare kopjesrekken, Rvs handvat AEG, Side basket handles
- Onderkorf met 4 foldable plate racks Comfort Lift®, Stainless steel handle

- Watersensor detecteert de vuilgraad en stemt het waterverbruik daarop af
- Standaard couverts: 13
- Max. gewicht deurpaneel: 10,0 kg

ComfortLift QuickSelect AirDry Inbouwvaatwasser

FSS62807P

Technische specificaties

Afmetingen hxbxd (mm)	818x596x550
Inbouwmaten h(min./max.)xbxd (mm)	820-900x600x570
Aansluitwaarde (W)	1950
Geluidsniveau (dB) (EU 2017/1369)	44
Akoestische geluidsemissieklasse (EU 2017/1369)	B
Aantal couverts (EU 2017/1369)	13
Energie-efficiëntieklasse (EU 2017/1369)	E
Reinigingsprestatie-index (EU 2017/1369)	1.13
Droogprestatie-index (EU 2017/1369)	1.07
Energieverbruik ecoprogramma per cyclus (kWh) (EU 2017/1369)	0.936
Energieverbruik voor 100 wascycli ecoprogramma (kWh) (EU 2017/1369)	94
Energieverbruik in 'uit'-stand (W) (EU 2017/1369)	0.5
Energieverbruik in 'Stand-By'-stand (W) (EU 2017/1369)	0.5
Waterverbruik ecoprogramma per cyclus (L) (EU2017/1369)	11
Programmaduur (h:min) (EU 2017/1369)	4:00
Installatie	volledig geïntegreerd
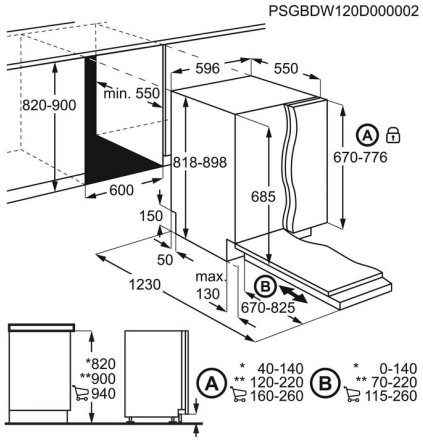
Lengte toevoerslang (cm)	180
Lengte afvoerslang (cm)	180
Ampère	10
Netspanning (V)	220-240
Productnummer	911 434 595
EAN Code	7332543682751