SFB51221DS Koelkast

A++ klasse – in vergelijking 21% energiezuiniger dan klasse A+

Het energielabelsysteem van de EU rangschikt huishoudtoestellen onafhankelijk volgens hun energie-efficiëntie - en deze koel- en vriescombinatie kreeg een A++ energielabel. Het verschil is duidelijk: bij koelkasten is de A++ klasse in vergelijking 21% energiezuiniger dan klasse A+.

Vries voedsel perfect in

Dankzij het 4-sterren vriesvak in deze koelkast kunt u zelfs vers voedsel snel en veilig invriezen.

Veilig opbergen van zware spullen op elk niveau in de koelkast

Deze koelkast heeft stevige schappen van veiligheidsglas waar u zelfs de zwaarste spullen op kunt zetten.

Meer voordelen :

• Speciaal design met afgeronde hoeken voor een betere reiniging

Kenmerken :

• Mechanische temperatuurregeling
•Netto inhoud koelruimte: 173 liter
•Netto inhoud vriesruimte: 15 liter
•Automatische ontdooiing koelruimte
•Stevige legplateaus van veiligheidsglas
•Deurscharnier: rechts &omkeerbaar
•Deursysteem: sleepscharnier
•

•DynamicAir-technologie
•Led-interieurverlichting
•Steraanduiding vriesruimte: 4 sterren
•Extreem stil: slechts 35 dB

Technische gegevens :

• Installatie : sleepscharnier montage
•Energie-efficiëntieklasse : A++
•Energieverbruik per jaar (kWh) : 174
•Totale netto inhoud (liter) : 188
•Kleur : wit
•Kleur Engels : White
•Steraanduiding vriesruimte : 4 sterren
•Aansluitwaarde (W) : 130
•Lengte aansluitsnoer (m) : 2.4
•Klimaatklasse : SN-N-ST-T
•Invriesvermogen in 24 uur (kg) : 2
•Maximale bewaartijd bij stroomuitval (uur) : 12
•Geluidsniveau (dB) : 35
•Buitenmaten hxbxd (mm) : 1218x540x549
•Inbouwmaten hxbxd (mm) : 1225x560x550
•EAN Code : 7332543523078

Productbeschrijving :

Eendeurskoelkast, 122 cm, sleepscharnier deursysteem, dynamische luchtcirculatie, A++
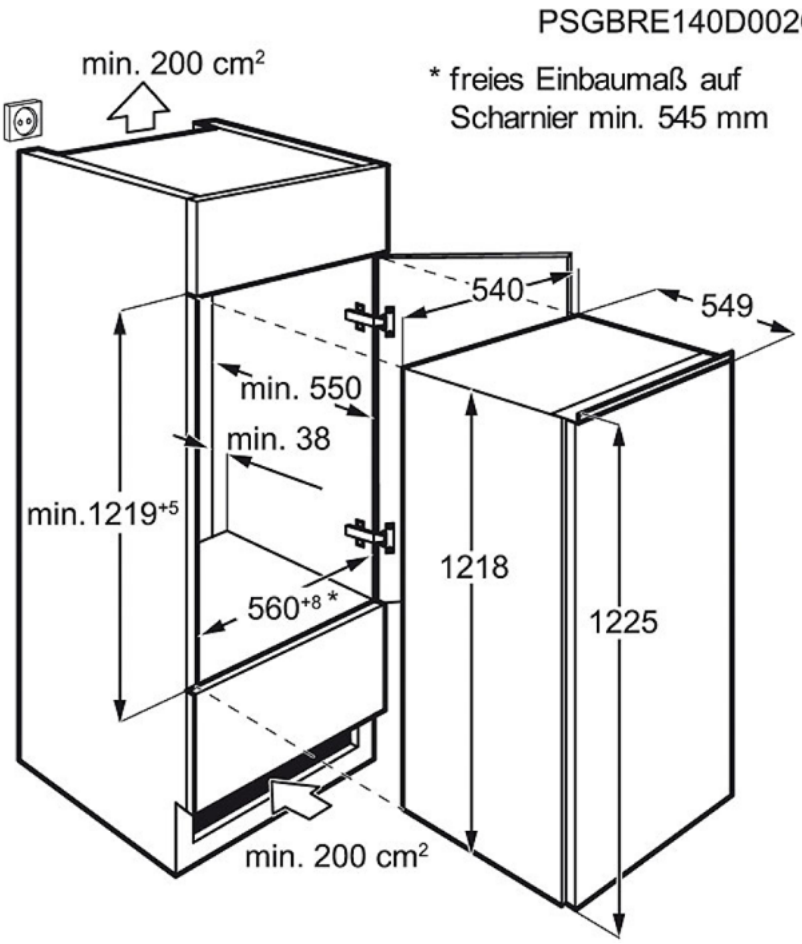
SFB51221DS Koelkast