AEG

Schouwafzuigkap 90 cm

DKB4950M

Zuivere lijnen, zuivere lucht
Deze mooi ontworpen afzuigkap wordt aangedreven door een energie-efficiënte motor en wordt tegen de wand gemonteerd. Hij vermindert op doeltreffende wijze de keukenluchtjes, terwijl hij zijn steentje bijdraagt aan het uiterlijk en de sfeer van de ruimte.

Slope, 90 cm, LEDspots, rvs

Voordelen en specificaties

Schone lucht, zo lang mogelijk
Deze filter vangt en reinigt kookgeurtjes ongelofelijk efficiënt, om ervoor te zorgen dat keukens altijd fris blijven. De duurzame wegwerpfilter kan gewassen en geheractiveerd worden zodat zijn hoge geurfilterprestaties behouden blijven.

Duurzame verlichting
Profiteer van de voordelen van LED-verlichting. Het heldere en felle licht is ideaal voor verlichting boven de kookplaat en gaat bovendien lang mee en is ook nog eens energie-efficiënt.

Afzuigkapinstellingen, op verzoek
Innovatieve bedieningsknoppen maken het regelen van de afzuigkapfuncties nog handiger. Van het aanpassen van de afzuigsnelheid tot regelen van de verlichting, u heeft volledige controle over het kookproces.

- Schouwafzuigkap, breedte 90 cm
- Afzuigkap geschikt voor luchtafvoer naar buiten alsook voor recirculatie. Uitgerust met vetfilter. Bij recirculatie moet er ook een koolstoffilter in de afzuigkap om geurtjes te verwijderen, verkrijgbaar als accessoire.
- Druktoetsen, standen: 3
- Aantal motoren: 1
- Afzuigkracht (hoog/laag): 603/240 m³/h
- Afzuigkracht bij recirculatie (hoog/laag): 400/224 m³/h
- Geluidsniveau (max./min.): 69/46 dB(A)
- Geluidsniveau recirculatie (max./min.): 75/66 dB(A)
- Energie-efficiëntieklasse: B
- Vetfilter: 2 stuks - professioneel meerlagig aluminium
- Verlichting: 2 led spots
- Aansluiting luchtafvoer 150 mm

AEG

Schouwafzuigkap 90 cm

DKB4950M

Technische specificaties
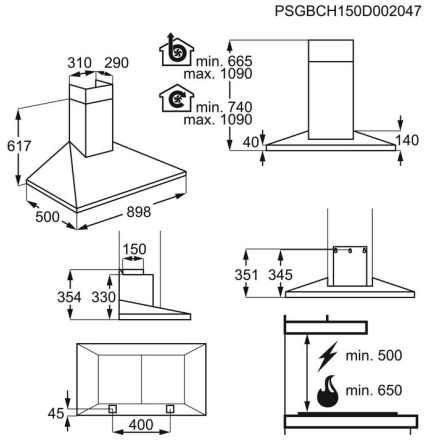
Buitenmaten hxbxd (mm)	1090x898x500
Afvoerdiameter (in mm)	150
Energie-efficiëntieklasse	B
Hydrodynamische-efficiëntieklasse	B
Vetfilteringsefficiëntieklasse	C
Verlichtingsefficiëntieklasse	A
LED Kelvinwaarde (K)	3000
Afzuigkracht, max. (m³/u)	603
Afzuigkracht, min. (m³/u)	240
Geluidsniveau, max. (dB)	69
Geluidsniveau, min. (dB)	46
Afzuigkracht bij recirculatie, max. (m³/u)	400
Afzuigkracht bij recirculatie, min. (m³/u)	224
Geluidsniveau bij recirculatie, max. (dB)	75
Geluidsniveau bij recirculatie, min. (dB)	66
Type vetfilter	professioneel meerlagig aluminium
Koolstoffilter	1, optioneel accessoire
Type koolstoffilter	MCFE01
PNC koolstoffilter	902 980 045
Longlife koolstoffilter	1, optioneel accessoire
Type Longlife koolstoffilter (levensduur ongeveer 3 jaar)	MCFE11FR
PNC Longlife koolstoffilter	902 980 242
Type Super Performing koolstoffilter (levensduur ongeveer 4-5 jaar) - optioneel	SUPCHARCE2
PNC Super Performing koolstoffilter	902 980 093
Schouw, optioneel toebehoren (type)	n/a
Netspanning (V)	220-240
Aansluitwaarde motor+verlichting (W)	250+5
Kleur	roestvrij staal
Productnummer	942 150 711