DPB2621S Dampkap

Discreet inbouwdesign

Deze discrete dampkap is alleen zichtbaar als ze in gebruik is, omdat ze in de units boven de kookplaat verborgen is. Ze kan makkelijk open getrokken worden om de afzuiging tijdens het koken te activeren, en terug op haar plaats geduwd worden na gebruik.

Dampkapinstellingen, op verzoek

Innovatieve elektronische bedieningsknoppen maken het regelen van de dampkapfuncties nog handiger. Van het aanpassen van de afzuigsnelheid tot regelen van de verlichting, u heeft volledige controle over het kookproces.

Efficiënte eliminatie van kookgeurtjes

Deze filter vangt betrouwbaar alle kookgeurtjes en vetten uit uw keuken op en kan indien nodig eenvoudig vervangen worden.

Meer voordelen :

• Helder licht, ideaal om te koken.

Kenmerken :

- Afzuigkracht (hoog/laag): 280 / 160 m³/u
- Geluidsniveau (max./min.): 61 / 49 dB(A)
- Energie-efficiëntieklasse: D
- Bediening via druktoetsen met 3 standen
- Vetfilter: 2 afwasbare aluminium cassettefilter(s)
- Verlichting: 2 LED lamp
- Aansluiting luchtafvoer 120 mm
- Luchtafvoerwerking, geschikt voor kringloopwerking met actieve koolstoffilter (in optie)

Technische gegevens :

- Energie-efficiëntieklasse : D
- Afzuigkracht, max. (m³/u) : 280
- Geluidsniveau, max. (dB) : 61
- Afmetingen (HxBxD) in mm : 179x598x284
- Kleur : zilver
- Diameter aansluiting afvoer in mm : 120
- Type filter : afwasbare aluminium cassettefilter(s)
- Hydrodynamische-efficiëntieklasse : E
- Vetfilteringsefficiëntieklasse : C
- Verlichtingsefficiëntieklasse : E
- Afzuigkracht, min. (m³/u) : 160
- Geluidsniveau, min. (dB) : 49
- Type koolstoffilter : ECFB03
- Netspanning (V) : 220-240
- EAN Code : 7332543610815
- Product Partner Code : B - Open All

Productbeschrijving :

Pull-out Edge, telescopisch, 60 cm, LED-verlichting, zilver
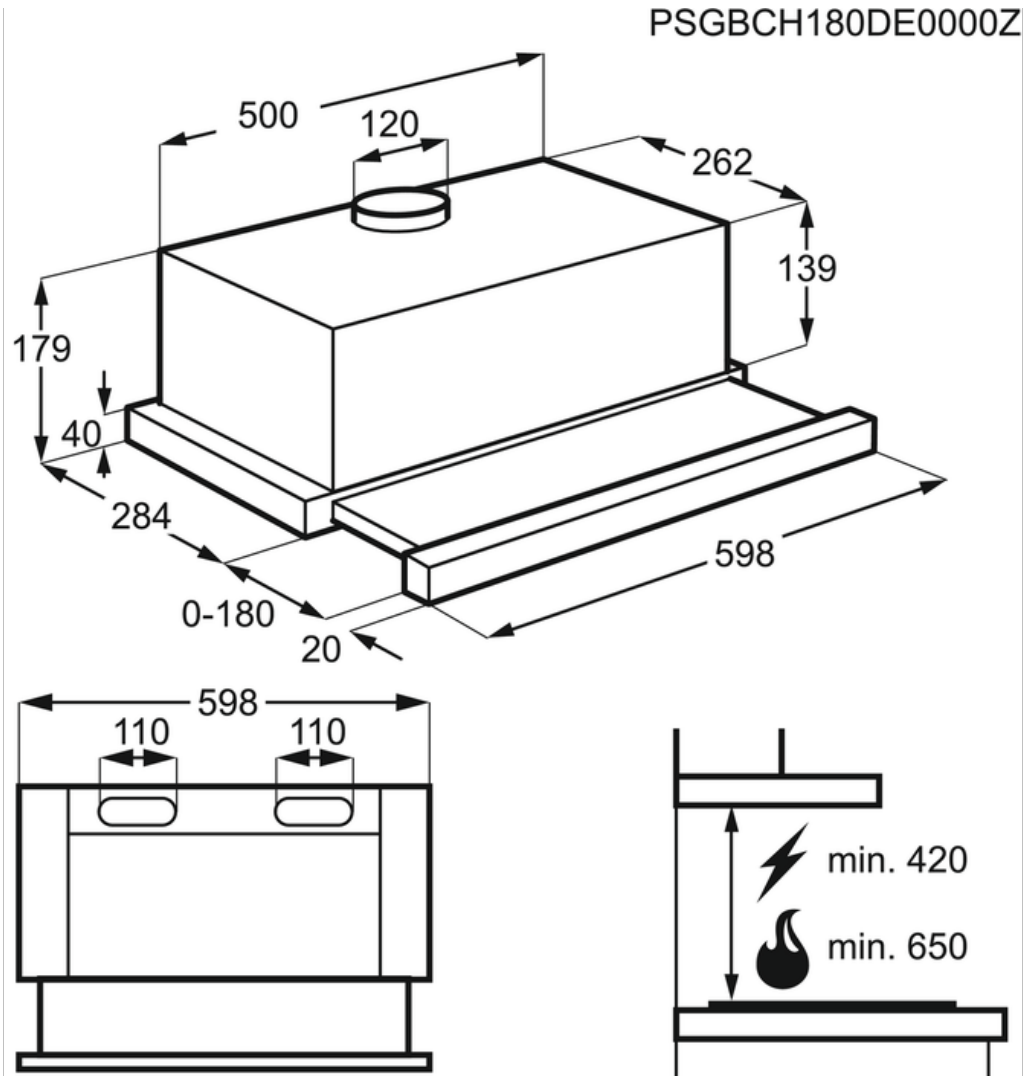
DPB2621S Dampkap