KFD627-2

(Design afzuigkap)

Ontwerp / uitrusting

- ✓ 638 m³/h netto afzuigcapaciteit
- ✓ 2x Aluminium vetfilters
- ✓ Geschikt voor recirculatie
- ✓ Kleur Zwart-glas



Technische informatie

Energieklasse	A++	
Minimaal geluidsniveau	54	[dB(A)]
Maximaal geluidsniveau	68	[dB(A)]
Motoren	1	
Minimale netto afzuigcapaciteit	308	[m^3/h]
Maximale netto afzuigcapaciteit	638	[m^3/h]
Efficiëntieklasse afzuiging	A	

Eigenschappen

Verlichting	LED-verlichting
Efficiëntieklasse verlichting	A
Bediening	Touch bediening
Aantal standen	3
Aantal aluminium filters	2
Efficiëntieklasse afzuiging	F

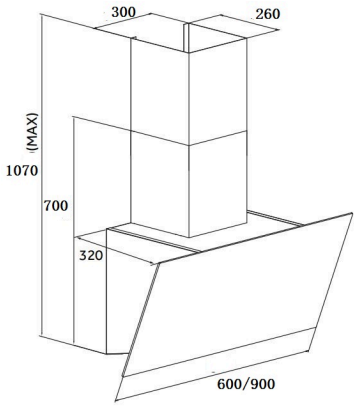

Recirculatie

Benodigd koolstoffilter	C04 2 stuks

Afmetingen / gewicht

Buitenmaten onverpakt (hxbxd)	500x600x370	[mm]
Doorsnee opening uitblaas	150	[mm]
Netto Gewicht (onverpakt, kg)	9,5	[kg]
Verpakkingsmaten HxBxD (mm)	520x620x390	[mm]
Bruto gewicht (verpakt, kg)	11,4	[kg]

Elektrische aansluitingen

Aansluitwaarde	87	[W]
Spanning / Frequentie	220-240 / 50	[V / Hz]
Energieverbruik	13	[kWh/jaar]
Veiligheidsvoorschriften	CE	

EAN Nummer	8717202123216