Zanussi ZHRN320K Domino 29 cm keramisch Kookplaat

ZHRN320K

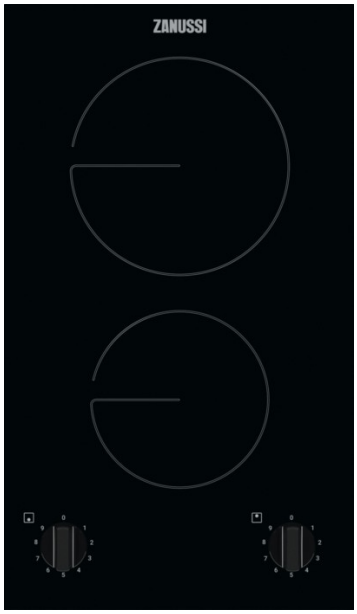

Creëer exact de kooklay-out die je wenst of nodig hebt
Domino-kookplaten zijn ideaal voor kleine keukens, maar je kunt ze ook combineren om jouw eigen op maat gemaakte kookcentrum te creëren.

---

30 cm, vitrokeramische kookplaat, 2 zones, Zonder kader

Voordelen en specificaties

- Geschikt voor standaard inbouw, niet vlak geïntegreerd
- Draaiknopbediening
- Middenvoor: 1200W/145mm
- Middenachter: 1700W/180mm
- Eenvoudige installatie dankzij snap-in systeem
- Positie bedieningsknoppen: voorzijde links en rechts
- Kleur: zwart
- Keramische kookplaat

Zanussi ZHRN320K Domino 29 cm keramisch Kookplaat

ZHRN320K

Technische specificaties
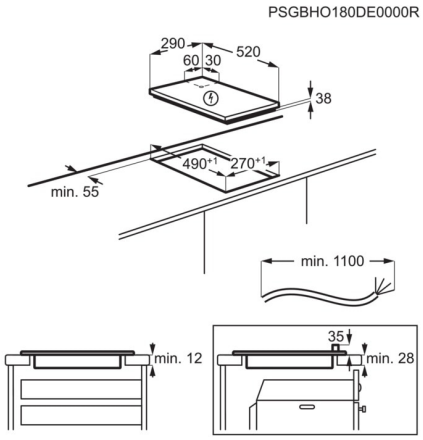
Kookveld	keramisch
Buitenmaten bxd (mm)	290x520
Inbouwmaten hxbxd (mm)	38x270x490
Kleur	zwart
Kader	Geen
Lengte aansluitsnoer (m)	1.1
Aansluitwaarde (W)	2900
Netspanning (V)	220-240
Productnummer	949 738 787