1

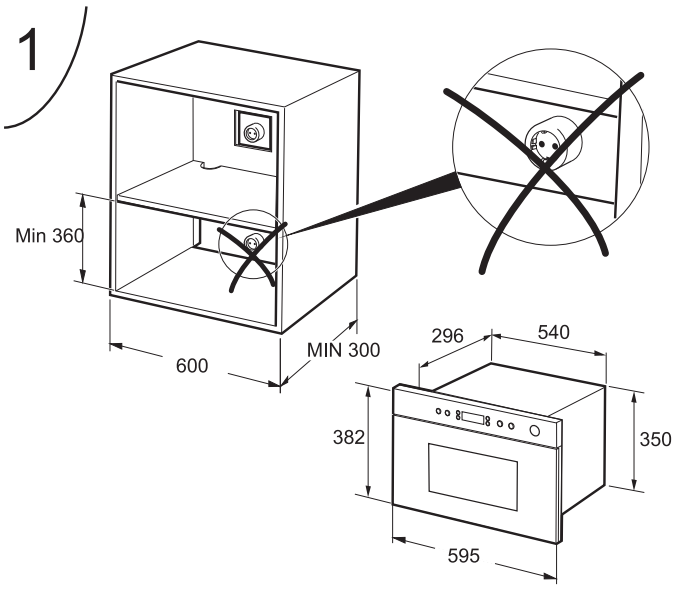

2

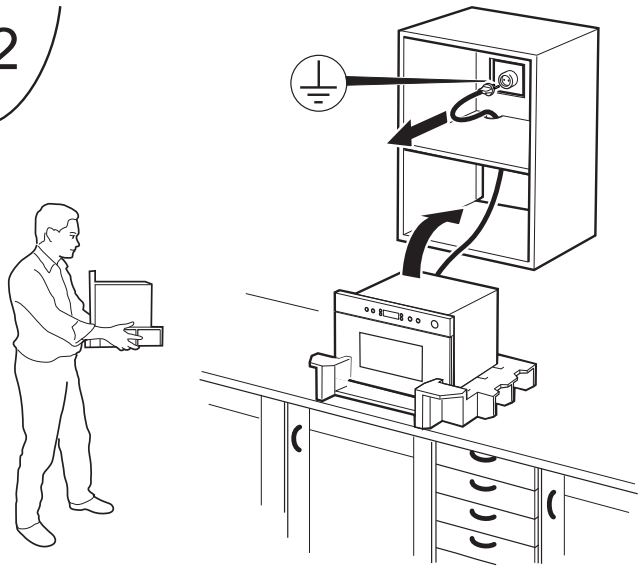

3a

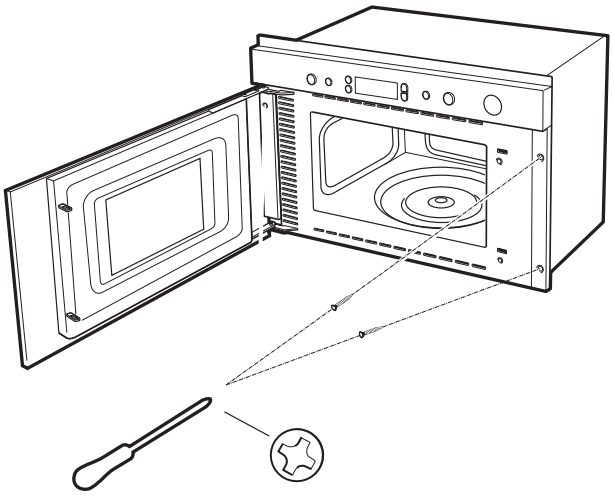

3b

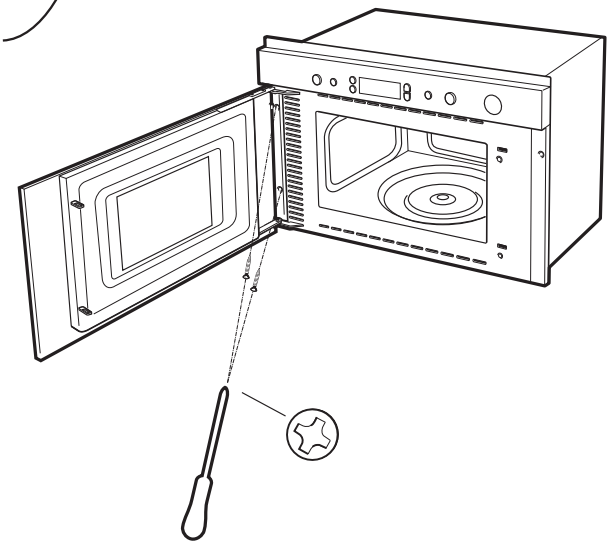

4

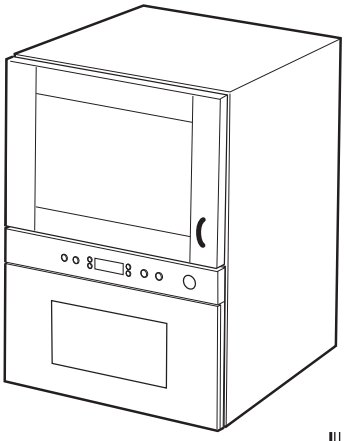

4619-694-77761