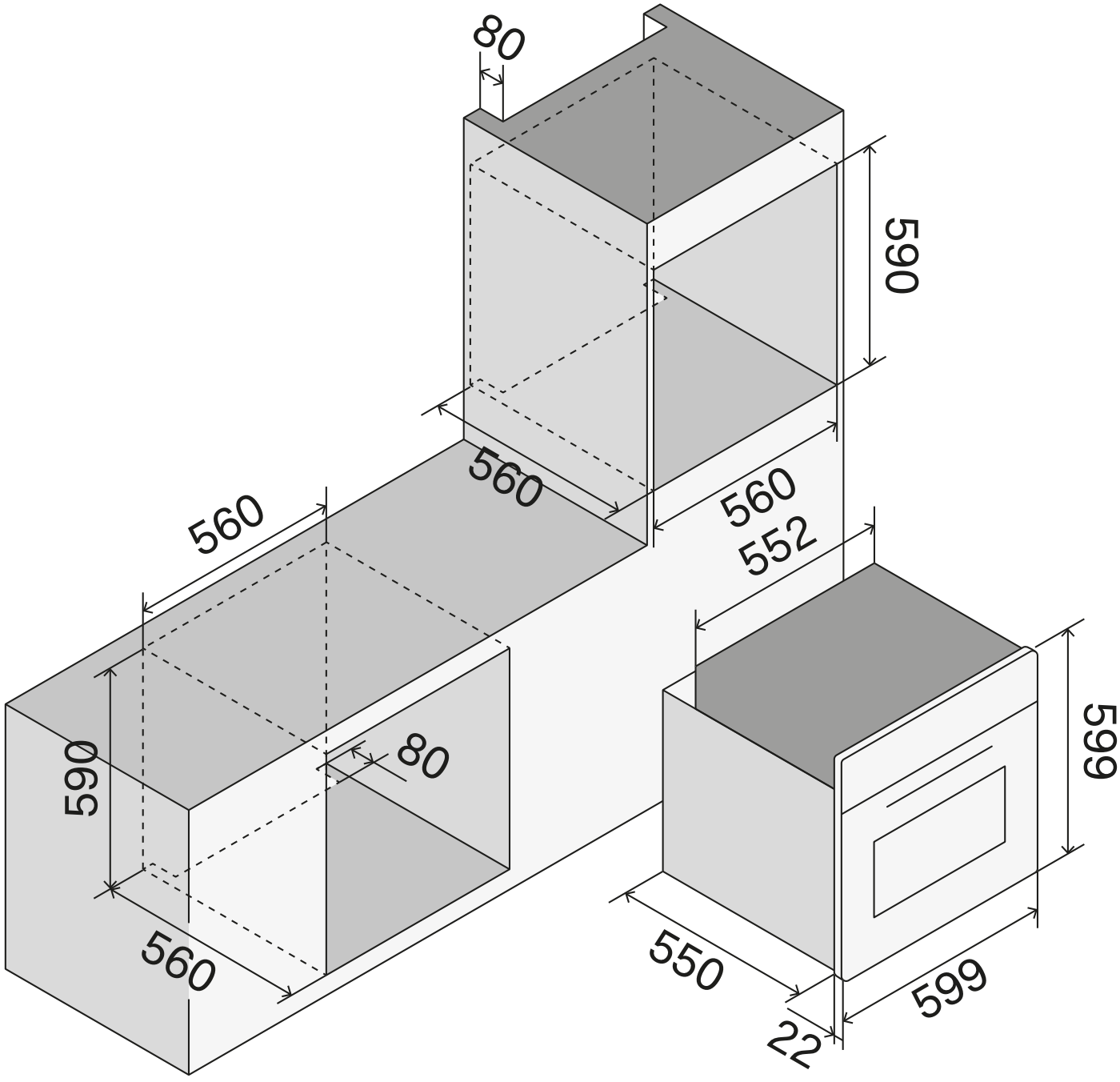
80
590
560
560
560
552
590
80
599
560
550
599
22