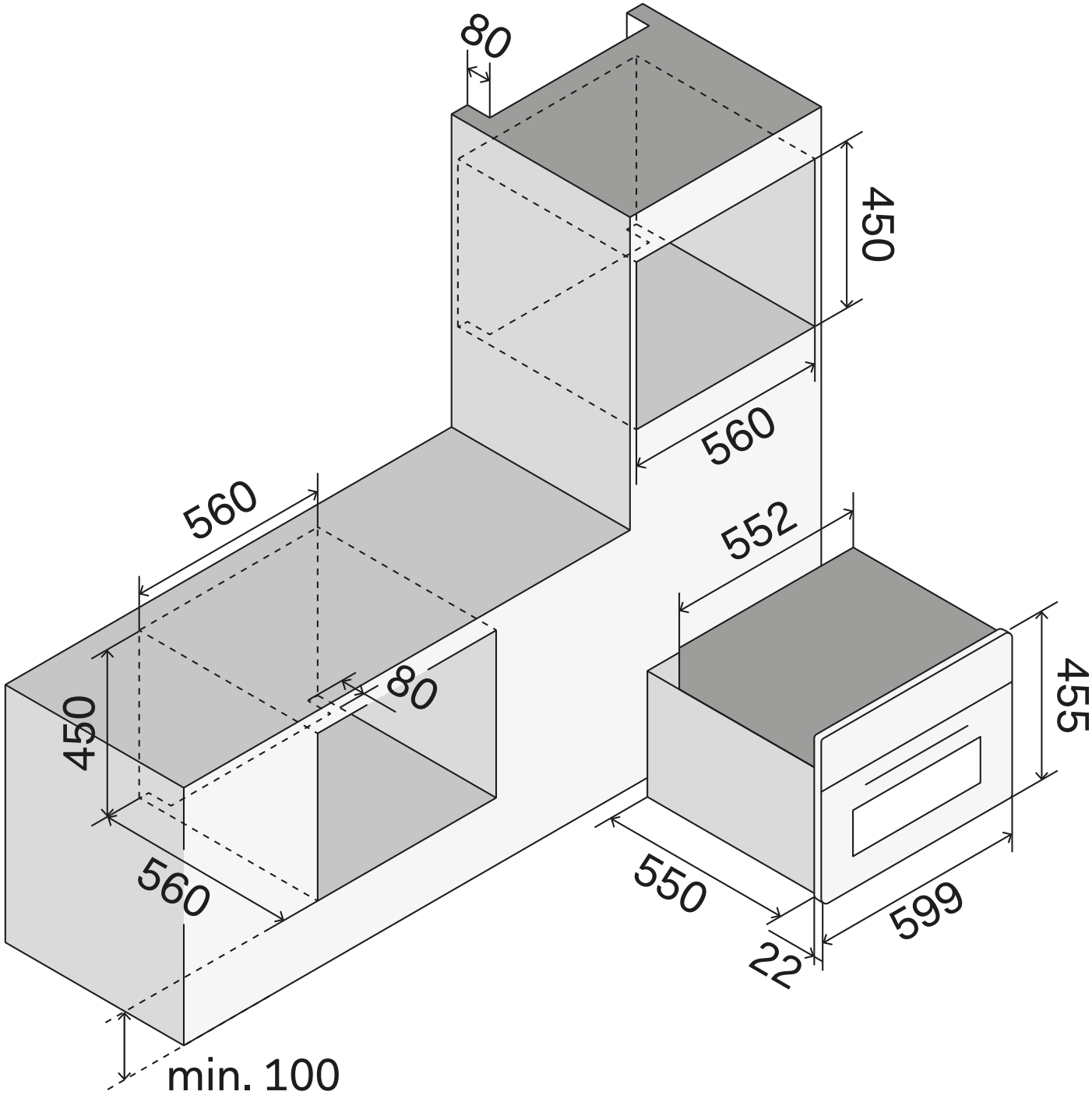
80
450
560
560
552
455
450
80
560
550
599
22
min. 100