AEG

FiberPro Warmtepomp Wasdroger

T9DEN87CC

Durf al je kleding te drogen
Droog vol vertrouwen wol, zijde, outdoorkleding, overhemden, broeken en zelfs donsjassen. Want dankzij het FiberPro®-systeem met de unieke 3DScan-sensor wordt vochtigheid zowel aan de buiten- als binnenkant van kleding gedetecteerd. Zo wordt kleding nauwkeurig én met zorg gedroogd.

Voordelen en specificaties

3DScan-technologie. Precisiedrogen
FiberPro-systeem met 3DScan-technologie neemt vocht in het wasgoed waar met gebruik van sensoren. Het vocht wordt waargenomen, de tijd wordt daaraan aangepast voor nauwkeurige droging. Zelfs voor dikke en gelaagde kleding. Donsjacks blijven mooi en tot wel 30% betere thermische isolatie vergeleken

Klaar om te dragen met het Mix XL-programma
Mix XL-programma heeft een geoptimaliseerde luchtstroom en warmteverdeling om katoen, synthetisch en een mix van beide zorgvuldig te drogen. Tussen het wassen en drogen is sorteren niet meer nodig. De kleding komt 30% minder gekreukt tevoorschijn en is minder stijf dan bij luchtdroging. De kleding

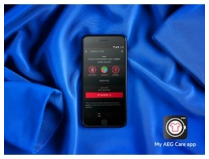

De nieuwste generatie in kledingverzorging. Met de "My AEG Care"-app
Ervaar zorg op maat door je apparaten te verbinden met de My AEG Care-app. Zo heb je overal toegang tot de expertise van AEG, kun je programma's op maat op afstand instellen en krijg je advies over het juiste programma voor deskundige zorg voor je kleding.

BESCHERMING OP MAAT VOOR UW KLEDING
De programma’s van ons unieke AbsoluteCare®-systeem bepalen nauwkeurig de bewegingen van de trommel en de droogtemperatuur. Wollen kledingstukken worden tegen de trommel aangedrukt, zodat ze plat kunnen drogen. Outdoorkleding krijgt precies de juiste hoeveelheid warmte om de volledige functionaliteit van het waterdichte membraan

Veilige, lage temperaturen
AEG SensiDry-technologie trekt vocht uit stoffen op de helft van de warmte in vergelijking met conventionele droogtrommels, zonder de droogtijd aanzienlijk te verlengen. Hierdoor worden stoffen nooit blootgesteld aan onnodige warmte. Uw kleding blijft langer aanvoelen als op de dag dat u deze kocht. En bovendien helpt de lage

- FiberPro®-systeem met 3DScan-technologie: precisiedrogen
- Het AbsoluteCare®-systeem controleert nauwkeurig de trommelbewegingen en de droogtemperatuur op basis van wetenschappelijke inzichten.
- SensiDry®-technologie met warmtepompsysteem droogt door de precieze sensoren uw kleding op slechts de helft van de temperatuur
- ProSense™-technologie met geavanceerde vochtigheids- en temperatuursensoren, gestuurd door intelligente software die de droogtijd en het energieverbruik aanpast
- Connectivity
- Zeer zuinig door het gebruik van warmtepomptechnologie
- Extra groot display
- Woolmark Blue gecertificeerd
- ÖKOFlow-systeem voor laag energieverbruik en eenvoudig onderhoud
- LED binnenverlichting in de trommel
- Inverter motor
- Indicaties voor: Condensor reinigen, zeef, reservoir legen
- Startuitstel
- Reverserende trommel
- AutoOff met Zero Stand-by
- Deurscharnieren: links (verwisselbaar door gebruiker)
- Droogprogramma's: Bedlinen XL, Cotton Eco, Katoen, Fijne was, Donsjassen, Mixed XL, Outdoor, Zijde, Synthetica, Wol
- Condenswaterreservoir: linksboven in bedieningspaneel, 5.28 liter
- Maximaal vulgewicht: 8.0 kg
- Indicatie van programmafasen: anti-kreuk/einde, afkoelfase, kastdroog, drogen, extra droog, strijkdroog
- Stelpoten: 4 verstelbare voetjes

FiberPro Warmtepomp Wasdroger

T9DEN87CC

Technische specificaties

Buitenmaten hxbxd (mm)	850x596x663(max)
Maximaal vulgewicht drogen (kg)	8.0
Droogtechnologie	Warmtepomp
Energie-efficiëntieklasse	A+++
Jaarlijks energieverbruik (kWh)	177
Energieverbruik katoen kastdroog 1000 tpm (kWh)	1.47
Energieverbruik katoen kastdroog, halve belading 1000 rpm (kWh)	0.83
Energieverbruik in 'uit' stand (W)	0.05
Energieverbruik in 'stand-by' (W)	0.05
Duur 'stand-by' na afloop programma (min)	10
Gewogen programmaduur, volle en halve belading (min)	121
Duur katoen kastdroog 1000 tpm (min)	152
Programmaduur katoen kastdroog, halve belading 1000 rpm (min)	97
Condensatie efficiëntie	A
Gemiddelde condensatie efficiëntie (%)	91
Gewogen condensatie efficiëntie, volle en halve belading (%)	91
Geluidsniveau drogen (dB)	63
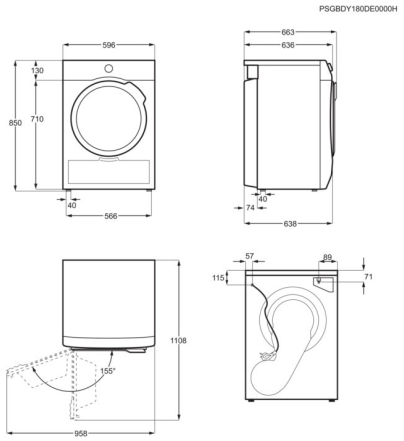
Meegeleverde accessoires	condenswater afvoerslang
Extra leverbare accessoires	tussenstuk
Aansluitwaarde (W)	700
Productnummer	916 098 632
Kleur bedieningspaneel	Roestvrij staal
Woolmark	Woolmark Blue