FRILEC

HANDLEIDING

Geïntegreerde vaatwasser

FRANKFURT 8816-E-450B

Lees deze handleiding en alle bijbehorende documenten zorgvuldig door voordat u de vaatwasser in gebruik neemt en bewaar deze in de buurt van het apparaat om raad te plegen wanneer nodig.

Inhoudsopgave

Veiligheidsinstructies 1
Waarschuwingen 1
Adviezen/Afvoeren 4
Productoverzicht 5
Bedieningspaneel / Display 7
Vóór het eerste gebruik 9
A. Waterontharder 9
B. Vaatwasmachinezoutin het zoutreservoir doen ..10
C.Het vaatwasmiddelreservoir 12
D.Glansspoelmiddel 13
E. Geluidssignaal in-/uitschakelen..... 14
De korven inladen 15
Vaatwerk dat niet geschikt is voor in de vaatwasser 15
Waar op letten voor of na inladen van de korven.... 15
Het vaatwerk uitladen 16
De bovenkorf inladen 16
De bovenkorf afstellen 17
De onderkorf inladen 18
Extra korf 19
Gebruiken 20
Het apparaat inschakelen 20
Het programma wijzigen 20
Iets vergeten in de machine te doen? 21
Aan het einde van het wasprogramma.....22
De vaatwasser uitruimen 22
Lampje bedrijfsstatus 22
Automatisch deur openen (uitschakelen) 22
Reiniging en onderhoud 23
Filtersysteem 23
Reinigen van de sproeiarmen 25
Buitenzijde reinigen.....26
Deur schoonmaken 26
Bevriezing voorkomen..... 26
Uw vaatwasmachine goed onderhouden 27
Installatie 28
Aansluiten waterafvoerslangen 28
De juiste plaats voor het apparaat 29
Problemen en Oplossingen 31
Voordat u de Servicedienst belt 31
Foutcodes 36
Garantie en Service 38

■ Veiligheidsinstructies

WAARSCHUWINGEN

Volg tijdens het gebruik van de vaatwasser onderstaande voorzorgs- en veiligheidsmaatregelen op:

● In dit deel leest u de veiligheidsrichtlijnen om u te beschermen voor persoonlijk letsel of materiële schade.
● De fabrikant, leverancier of verkooppunt zijn niet verantwoordelijk voor schade die kan ontstaan wanneer deze richtlijnen niet zijn opgevolgd.
● Lees deze handleiding aandachtig door om er zeker van te zijn dat u weet hoe u de uitgebreide kenmerken en functies van uw nieuwe apparaat veilig en efficiënt kunt bedienen. Bewaar deze handleiding op
●een veilige plaats in de buurt van het apparaat voor toekomstig gebruik.
● Gebruik dit apparaat alleen voor het beoogde doel zoals beschreven in deze handleiding.
● De waarschuwingen en belangrijke veiligheidsrichtlijnen in deze handleiding dekken niet alle mogelijke omstandigheden en situaties af die zich kunnen voordoen. Het is uw verantwoordelijkheid om uw gezond verstand, oplettendheid en inzicht in te zetten tijdens het installeren, onderhouden en bedienen van de vaatwasser.
● De installatie van dit apparaat moet worden uitgevoerd door gekwalificeerde vakmensen op een veilige en geschikte locatie die voldoet aan de installatie-eisen.
● Voordat u het apparaat installeert, dient u het te controleren op uitwendige, zichtbare schade. Neem in geen geval een beschadigd apparaat in gebruik. Een beschadigd apparaat kan gevaarlijk zijn.
● Het apparaat moet geaard worden aangesloten en de elektrische classificatie van de voeding moet overeenkomen met alle parameters op het typeplaatje van het apparaat. Gebruik altijd een correct geïnstalleerd stopcontact om elektrische schokken te voorkomen.
● Wijzig de stekker die bij het apparaat is geleverd niet als deze niet in het stopcontact past.

● De waterdruk van dit apparaat moet tussen 0,04 en 1,0 MPa liggen.
● Gebruik tijdens de installatie nieuwe slangsets om aan te sluiten op de watervoorziening; Oude slangsets mogen niet opnieuw worden gebruikt.
● Leun of klim niet op de geopende deur van de vaatwasser om schade te voorkomen.
● Plaats geen zware voorwerpen op of ga niet op de deur staan als deze open is. Het apparaat kan naar voren kantelen.
● Sluit de deur van de vaatwasser na gebruik om ongelukken te voorkomen.
● Gebruik alleen vaatwasmiddelen, zout en glansspoelmiddel die speciaal voor vaatwassers zijn bedoeld.
● Doe geen oplosmiddelen in het vaatwasmiddelreservoir van de vaatwasser om explosiegevaar te voorkomen.
● Plaats alleen vaatwasmachinebestendige items in de vaatwasser.
● Neem bij twijfel contact op met de fabrikant van de items.
● Zorg ervoor dat u bij het inladen van de vaatwasser de laadadviezen in acht neemt. Let er ook op dat scherpe voorwerpen zoals messen met de punt naar beneden in de bestekmand moeten worden geplaatst of liggend met de punt naar achter gericht om ongelukken te voorkomen.
● Open de deur van de vaatwasser niet tijdens een wasprogramma. Als het echt nodig is, open de deur dan in 1^{e} instantie op een klein spleetje, zodat de vaatwasser het programma kan pauzeren en er geen water uit kan lopen/spuiten. Houd er rekening mee dat het water in de vaatwasser erg heet kan zijn wanneer het wasprogramma draait.
● Wanneer de vaatwasser niet in gebruik is, raden wij u aan de watertoevoer bij de toevoerkraan dicht te draaien en de hoofdtoevoer los te koppelen.
● Wanneer u de vaatwasser langere tijd niet gebruikt, dient u de deur op een kier open te laten staan om het ontstaan van onaangename geuren te voorkomen.

● Dit apparaat kan worden gebruikt door kinderen van 8 jaar en ouder en door personen met een verminderd fysiek, zintuiglijk of mentaal vermogen of personen met een gebrek aan ervaring en kennis wanneer ze onder toezicht staan of instructies hebben gekregen over het veilig gebruiken van het apparaat en de mogelijke gevaren die kunnen optreden begrijpen. Kinderen mogen niet met het apparaat spelen. Reguliere reiniging en onderhoudstaken mogen niet zonder toezicht door kinderen worden uitgevoerd. (Voor IEC60335-1)
● Dit apparaat is niet bedoeld voor gebruik door personen (inclusief kinderen) met een verminderd fysiek, zintuiglijk of mentaal vermogen, of personen die gebrek hebben aan ervaring en kennis, tenzij ze onder toezicht staan of instructies hebben gekregen over het veilig en correct gebruiken van het apparaat door een persoon die verantwoordelijk is voor hun veiligheid. (Voor IEC60335-1)
● Verpakkingsmaterialen kunnen gevaarlijk zijn voor kinderen!
● Kinderen moeten onder toezicht staan om erop te letten dat ze niet met het apparaat spelen.
● Kinderen kunnen opgesloten raken in het apparaat. Dus wanneer u een oud apparaat weggooit, snijd dan de stekker van de stroomkabel af en gooi deze weg. Maak het deurslot onklaar, zodat de deur niet meer sluit.
● Dit apparaat is uitsluitend bedoeld voor huishoudelijk gebruik binnenshuis. Om het risico op elektrische schokken te voorkomen, mag u het apparaat, het stroomsnoer of de stekker niet onderdompelen in water of een andere vloeistof.
● Haal de stekker uit het stopcontact voordat u het apparaat schoonmaakt en onderhoudt. Reinig met een zachte doek, bevochtigt met water en een neutraal reinigingsmiddel. Droog vervolgens goed af met een droge doek.
● Als het stroomsnoer beschadigd is, moet het worden vervangen door de fabrikant of diens Servicedienst monteur of een soortgelijk gekwalificeerd persoon om gevaarlijke situaties te voorkomen.
● De openingen aan de onderkant mogen niet worden belemmerd door een tapijt.

Adviezen

● Om energie te besparen, schakelt het apparaat in de stand-by modus na 3 minuten automatisch uit zonder enige tussenkomst van de gebruiker.

● Om het energie- en waterverbruik te verminderen, verwijdert u alle vuilresten van het vaatwerk voordat u deze in de vaatwasser doet.

● Door de vaatwasser te beladen tot de door de fabrikant aangegeven capaciteit, bespaart u energie en water.

● Leg holle voorwerpen (kommen, glazen en pannen) met de opening naar onder gericht in de korf.

● Doe geen servies, bestek of andere voorwerpen met tabakas, was, smeervet of verfresten in de vaatwasser.

● Het wordt afgeraden om het servies voor te spoelen, omdat dit leidt tot een toename van het water- en energieverbruik.

● Het afwassen in een huishoudelijke vaatwasmachine verbruikt meestal minder energie en water dan met de hand afwassen.

Afvoeren



● Ga voor het weggooien van de verpakking en het apparaat naar een recyclingcentrum. Knip daarom eerst de stroomkabel af en maak de deursluiting onbruikbaar.

● Kartonnen verpakkingen zijn gemaakt van gerecycled papier en moeten worden weggegooid bij oud papier ter recycling. Door ervoor te zorgen dat dit product op de juiste manier wordt afgevoerd, helpt u mogelijke negatieve gevolgen voor het milieu en de menselijke gezondheid te voorkomen, welke anders zouden kunnen worden veroorzaakt door onjuiste afvalverwerking van dit product.

● Neem voor meer informatie over het recyclen van dit product contact op met uw lokale gemeente en/of uw afvalverwerkingsbedrijf.

● AFVOEREN: Gooi dit product niet weg als ongesorteerd gemeentelijk afval. Het gescheiden afvoeren van dergelijk afval voor afzonderlijke verwerking is noodzakelijk.

■ Productoverzicht

De lay-out van de apparaten kan verschillen, bekijk uw eigen aangeschafte product.

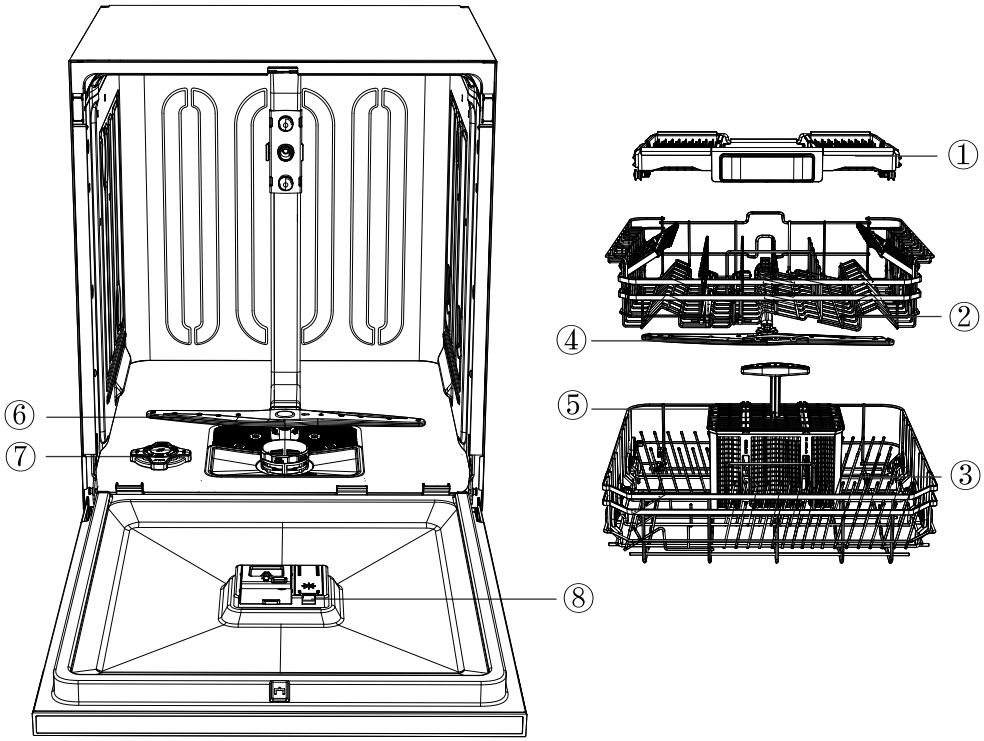

(Afhankelijk van model) (Afhankelijk van model)

① Extra korf	② Bovenkorf	③ Onderkorf	④ Sproeiarm boven
⑤ Bestekmand	⑥ Sproeiarm onder	⑦ Zoutreservoir	⑧ Vaatwasmiddel-reservoir

(Afhankelijk van model)

Tips:

Elke vaatwasser wordt, voordat deze de fabriek verlaat, onderworpen aan een grondige kwaliteitscontrole om de betrouwbaarheid te garanderen.
Het kan zijn dat u waterdruppels of watervlekken aantreft die zijn ontstaan door onze kwaliteitscontrole van uw nieuwe vaatwasser.
Plaats de bestekmand in de onderkorf. Voor de beste prestaties plaatst u deze ij het midden, zoals weergegeven op de afbeelding op de vorige pagina.
Haal alle verpakkingsmaterialen aan de buiten- en binnenkant van de vaatwasser weg voordat u deze gaat installeren.

Accessoires

Inbegrepen accessoires:



Handleiding



Zouttrechter



Watertoevoerslang

Bedieningspaneel

(De lay-out van uw aanschaf kan er mogelijk anders uitzien)

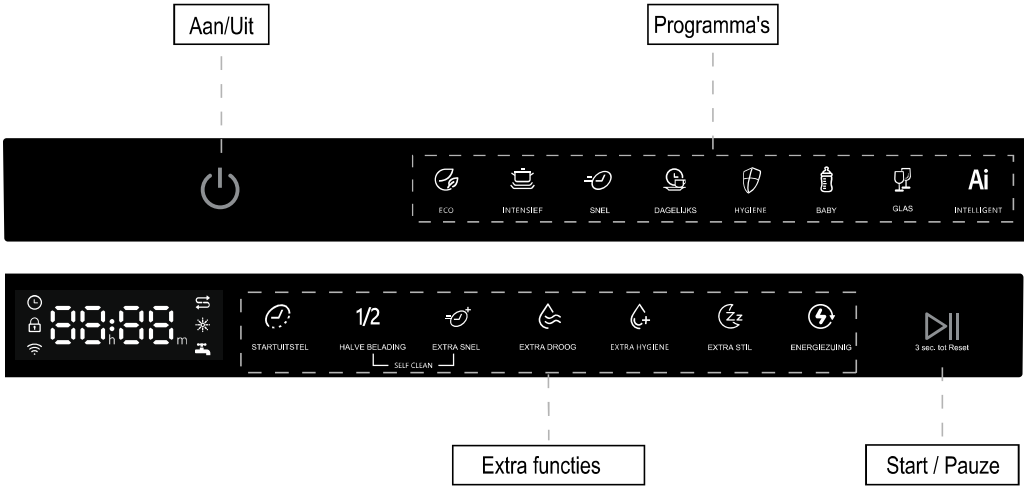

Bedienen (touchscreen)

Toets	Beschrijving
Aan/Uit	Druk op deze toets om de vaatwasser aan of uit te zetten.
Programma	Druk op deze toets om het juiste wasprogramma te selecteren, de programma indicator
Extra functies	Selecteer het gewenste extra wasprogramma, de indiciator licht op. Als de machine is ingeschakeld, knipperen de indicatoren van de beschikbare extra functies; na selectie licht de indicator van de gekozen extra optie op.
Zelf reiniging	Houd de toetsen HALVE BELADING en EXTRA SNEL 3 sec. ingedrukt om dit programma te starten. U ziet een aftelprocedure starten op het display vanaf 90 minuten tot 0.
Start/ Pauze	Om een programma te starten, drukt u op deze toets voordat u de deur sluit. *Reset: Houd deze toets 3 sec. ingedrukt om het bestaande programma te annuleren en het apparaat leeg te pompen, en selecteer vervolgens het nieuwe gewenste programma.

Display

Programma symbolen	ECO Milieuvriendelijke modus, bespaart energie en water, geschikt voor standaard reiniging. Intensief Krachtige reinigingsmodus geschikt voor borden. potten en pannen met sterke vervuiling. Snel Geschikt voor reinigen van licht plakkerige verse etensresten in kort tijdsbestek. Dagelijks Dagelijkse reinigingsmodus, geschikt voor matig vervuild serviesgoed. Hygiene Geschikt voor sterk vervuild vaatwerk welke hygiënisch gereinigd moet worden. Baby Sterilisatie op hoge temperatuur geschikt voor baby producten. Glas Geschikt voor het reinigen van delicaat glaswerk. Ai Intelligent Automatische detectie van vervuilingsgraad, geschikt voor verschillende soorten serviesgoed door elkaar in 1 wascyclus.
Extra functies	Startuitstel Stel de uitgestelde starttijd in , 0-24 uur. 1/2 Halve belading Verlaagt het water en energieverbruik, keuze uit 3 standen: bovenin reinigen-onderin reinigen, boven en onderin reinigen. Extra snel Verkorte wascyclus d.m.v. hogere temperatuur. Extra droog Extra droogtijd wordt toegevoegd aan de wascyclus voor betere droging van serviesgoed. Extra hygiene Programma bevat een lange periode wassen bij hoge temperatuur voor sterilisatie tijdens de wascyclus. Extra stil Door een langere wascyclus en een verlaagd motortoerental wordt het geluid gereduceerd. Energiezuinig In combinatie met de functie Halve Belading wordt er minder energie verbruikt door een kortere tijdsuur en lagere temperatuur tijdens het drogen. Let op: Aanbevolen voor een capaciteit van 8 borden of minder. Let op: Deze functie kan niet in combinatie met het programma Intelligent.
Waarschuwings symbolen	Als dit symbool oplicht, betekent dit dat het glansspoelmiddel bijna op is en moet worden bijgevuld. Als dit symbool oplicht, betekent dit dat het vaatwasmachinezout bijna op is en moet worden bijgevuld. Als dit symbool oplicht, betekent dit dat de watertoevoer afgesloten of geblokkeerd is.

■ Vóór het eerste gebruik

Haal alle het verpakkingsmateriaal uit de binnenzijde van de vaatwasser.

A. Stel het waterontharding sniveau in, op basis van de waterhardheid in de omgeving (zie pagina's 10-12).

B. Voeg 500 g vaatwasser onthardingszout toe aan het zoutreservoir en vul vervolgens met water tot aan de bovenrand van het zoutreservoir.

C. Vul het glansmiddelreservoir met glansspoelmiddel.

D. Voeg vaatwasmiddel toe.

A. Waterontharder (instellen waterhardheidsniveau)

De vaatwasser is zo ontworpen dat de specifiek benodigde hoeveelheid zout kan worden aangepast aan de hardheid van het water in uw regio. Dit is bedoeld om het zoutgebruik te optimaliseren en correct te doseren. Om het zoutverbruik in te stellen, gaat u als volgt te werk:

1. Open de deur, schakel het apparaat aan;

2. Binnen 60 sec. nadat het apparaat is ingeschakeld, drukt u 5 sec. op de **Start/ Pauze** toets terwijl de apparaat in de stand-by modus staat. Hierdoor start de Instellingen modus, ga naar het standaard onthardingsniveau, u ziet "H3" in het display.

• Druk op de **Start/ Pauze** toets om de goede instelling voor uw regio in te stellen, u ziet de instellingen als volgt voorbij komen: H1→H2 →H3→H4→H5→H6; Schakel daarna de apparaat uit om deze instellingen op te slaan. Het wordt aanbevolen om aanpassingen uit te voeren in overeenstemming met de volgende tabel.

*De instelling van de fabrikant: H3

Niveau	Waterhardheid			Symbolen tijdens instellen waterontharding sniveau	Verbruik onthardings zout (gram/cyclus)
	dH	dF	dE		
H1	0-5	0-9	0-6	H1	0
H2	6-11	10-20	7-14	H2	20
H3(standaard)	12-17	21-30	15-21	H3	30
H4	18-22	31-40	22-28	H4	40
H5	23-34	41-60	29-42	H5	50
H6	35-55	61-98	43-69	H6	60

Neem contact op met uw lokale waterschap voor informatie over de hardheid van het water in uw regio.

B. Vaatwasmachinezout in zoutreservoir doen

De hardheid van het water is verschillend in iedere plaats. Wanneer er hard water in de vaatwasser wordt gebruikt, ontstaan er afzettingen op het vaatwerk en keukengerei.
Het apparaat is uitgerust met een speciale ontharder die specifiek vaatwasmachinezout gebruikt om kalk en mineralen uit het water te verwijderen.

Gebruik altijd zout dat specifiek bedoeld is voor gebruik in de vaatwasser.
Het zoutreservoir bevindt zich onder de onderkorf en moet als volgt worden gevuld:

⚠ LET OP!

● Gebruik alleen zout dat specifiek bedoeld is voor gebruik in vaatwassers! Alle andere soorten zout, met name keukenzout, zullen de waterontharder beschadigen! In geval van schade veroorzaakt door het gebruik van ongeschikt zout, geeft de fabrikant geen garantie en is niet aansprakelijk voor eventuele veroorzaakte schade.
● Vul alleen met vaatwasmachine onthardingszout vlak voor het starten van één van de volledige wasprogramma's.
Dit voorkomt dat eventuele zoutkorrels of zoute waterkorrels, die mogelijk zijn gespleten, gedurende een bepaalde periode op de bodem van de apparaat achterblijven, wat corrosie kan veroorzaken.

A. Verwijder de onderkorf en draai en verwijder vervolgens de dop van het zoutreservoir.
B. Plaats het smalle uiteinde van de trechter (bijgeleverd) in de opening en voeg ongeveer 500 gr. zout toe.
C. Als u het reservoir voor de 1e x vult, vul dan het reservoir af tot de rand met water (ongeveer 700 ml).
D. Draai de dop er voorzichtig weer op.
E. Meestal gaat het zoutwaarschuwingssymbool uit nadat het zoutreservoir met zout is gevuld.

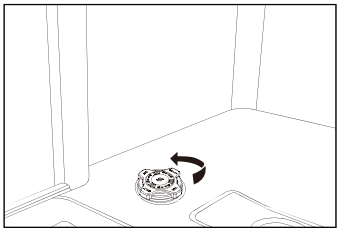

A

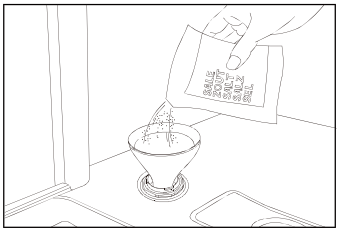

B

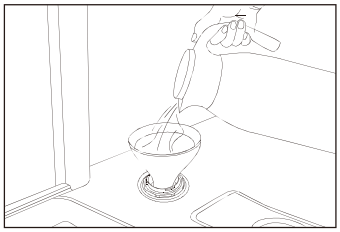

C

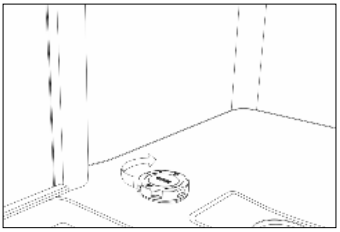

D

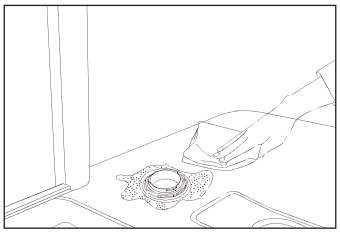

E

OPMERKING:

- Het zoutreservoir moet worden bijgevuld wanneer het zoutwaarschuwingssymbool op het bedieningspaneel oplicht. Ook al heeft u het zoutreservoir voldoende bijgevuld, soms blijft het waarschuwingssymbool pas uit wanneer het zout volledig is opgelost.
- Als er (bij sommige modellen) geen zoutwaarschuwingssymbool op het bedieningspaneel zit of oplicht, kunt u aan de hand van het aantal cycli die de vaatwasser heeft gedraaid, berekenen wanneer het onthardingszout in het reservoir moet worden bijgevuld.
- Zorg ervoor dat u het zoutreservoir niet te vol doet en zorg ervoor dat u gemorste vloeistoffen altijd goed verwijdert.

C. Het vaatwasmiddel(reservoir)

Voor alle vaatwasprogramma's is vaatwasmiddel in het vaatwasmiddelreservoir nodig. Voeg de juiste hoeveelheid vaatwasmiddel toe voor het geselecteerde programma om de beste prestaties te verkrijgen.

⚠ Gebruik alleen vaatwasmiddelen die speciaal zijn ontworpen voor gebruik in vaatwassers. Houd je vaatwasmiddel fris en droog. Doe geen poedervormig vaatwasmiddel in de dispenser totdat je klaar bent om de machine aan te zetten.

⚠ Gebruik nooit zeep, kledingwasmiddel of gewoon afwasmiddel in de vaatwasser.

⚠ Slik het vaatwasmiddel niet door. Vermijd het inademen van de dampen. Vaatwasmiddel bevat irriterende stoffen en bijtende chemicaliën die aandoeningen van de luchtwegen kunnen veroorzaken. Als u vaatwasmiddel heeft ingeslikt of de dampen heeft ingeademd, schakel dan onmiddellijk medische hulp in.

⚠ Houd vaatwasmiddel buiten het bereik van kinderen.

Het vaatwasmiddelreservoir vullen

1 . Open het vaatwasmiddelreservoir door op de ontgrendelingsknop te drukken.
2 . Voeg de aanbevolen hoeveelheid vaatwasmiddel toe aan het hoofdvaatwasmiddelcompartiment. Het hoofdvaatwasmiddelcompartiment bevat indicatielijnen om specifieke hoeveelheden vaatwasmiddel af te meten. U ziet markeringen voor 15 ml of 25 ml, welke u kiest is afhankelijk van hoe vuil de vaat is. Als uw vaatwerk intensief moet worden gereinigd, voeg dan 5 ml vaatwasmiddel toe aan het voorwascompartiment in het reservoir.
3 . Sluit vervolgens het vaatwasmiddelreservoir door het deksel in de richting van de pijl te schuiven.

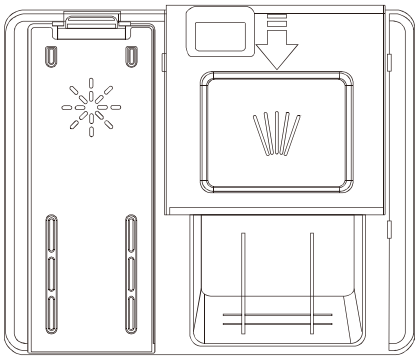

OPMERKING:
Neem de aanbevelingen van de vaatwasmiddelfabrikant op de verpakking in acht.

D. Glansspoelmiddel

- Het glansspoelmiddelreservoir vullen, zorgt voor een beter wasresultaat en droogresultaat.
  Om het glansmiddelreservoir te vullen, opent u het deksel van het glansmiddelreservoir.
- Vul het reservoir met glansspoelmiddel tot het **MAX-niveau** en sluit vervolgens het deksel. Zorg ervoor dat het glansmiddelreservoir niet te vol raakt en zorg ervoor dat u gemorste vloeistoffen altijd gelijk reinigt.
- Sluit het deksel om het glansmiddelreservoir te vergrendelen.
- Het glansspoelmiddel wordt automatisch toegevoegd tijdens de laatste spoeling, wat zorgt voor een grondige spoeling en vlek- en streeploos drogen.

⚠ LET OP!

Gebruik alleen het aanbevolen merk glansspoelmiddel voor de vaatwasser. Vul het glansmiddelreservoir nooit met andere stoffen (bijv. vaatwasmiddel, vloeibaar (af)wasmiddel). Dit zou het apparaat beschadigen.

Om het glansmiddelniveau te wijzigen, volgt u de onderstaande stappen voordat u de apparaat inschakelt:

1 . Open de deur, druk op de **Aan/Uit toets** om de vaatwasser in te schakelen.

2 . Binnen 60 sec. nadat het apparaat is ingeschakeld, drukt u 5 sec. op de **Startuitstel** toets wanneer het apparaat in de stand-by modus staat, om naar de Instellingen modus te gaan en vervolgens gaat u naar het standaard glansmiddelniveau, het display toont nu "r3".

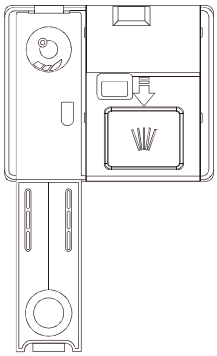

3 . Om het glansspoelmiddelniveau aan te passen, drukt u op de **Startuitstel** toets en met elke druk op deze toets ziet u een hoger niveau "R1→R2→R3→R4→R5."

4 . Nadat u het gewenste niveau hebt geselecteerd, drukt u op de **Aan/Uit toets** om deze instelling op te slaan.

E.Geluidssignaal In-/Uitschakelen

Standaard staat het geluidssignaal (zoemer) ingeschakeld.

1. Schakel het apparaat aan;
2. Druk 3 sec. tegelijkertijd op de **ECO en de Start/Pauze toetsen** het geluidssignaal is uitgeschakeld en de binnenverlichting gaat niet aan wanneer de deur wordt geopend.
3. Druk nogmaals 3 sec. tegelijkertijd op de **ECO en de Start/Pauze toets**, het geluidssignaal is weer ingeschakeld.

OPMERKING: Deze functie kan alleen in de Stand-by modus worden ingesteld. Nadat het apparaat is uitgeschakeld en opnieuw wordt ingeschakeld, zal het geluidssignaal weer standaard zijn ingeschakeld.

■ De korven inladen

Volg deze richtlijnen voor het beladen van de vaatwasser op voor de beste prestaties en reinigingsresultaten.

⚠ LET OP!
Vaatwerk dat niet geschikt is voor in vaatwasmachine:

1 . Niet hittebestendige kunststof delen of keukenmaterialen, koperen en vertinde materialen, aluminium- en zilverwerk materialen.
2 . Kristallen glaswerk, decoratief bedrukt porselein; gebruiksvoorwerpen met kristallen elementen, enz.
3. Voorwerpen met absorberende eigenschappen (sponzen, huishoudtextiel).

Waar op letten vóór of na het inladen van de korven

Schraap (grote hoeveelheden) overgebleven voedsel van het vaatwerk af. Het is niet nodig om het vaatwerk onder stromend water af te spoelen. Als het vaatwerk of kookgerei voedseldeeltjes bevat die gebakken, verbrand of vastgeplakt zijn en moeilijk en daarom te verwijderen zijn, is het verstandig om ze een tijdje te laten weken voordat u ze in de vaatwasmachine zet.
Plaats voorwerpen in de vaatwasser in de volgende volgorde:

1. Zet voorwerpen met een holte zoals kopjes, glazen, potten / pannen, etc. ondersteboven.
2 . Afgeronde voorwerpen of voorwerpen met uitsparingen moeten schuin worden geladen, zodat het water er vanaf kan lopen.
3 . Stapel alle voorwerpen zorgvuldig en stabiel zodat ze niet om kunnen vallen.
4 . Plaats de voorwerpen zo, zodat de sproeiarmen vrij rond kunnen draaien.
5 . Leg bestek, eetstokjes en kleine voorwerpen in de bestekkorf.
Zeer kleine voorwerpen kunnen beter niet in de vaatwasser worden gedaan, omdat ze gemakkelijk uit de korven kunnen vallen.

Het vaatwerk uitladen

Om te voorkomen dat er water uit de bovenkorf op de items in de onderkorf druppelt, raden wij u aan eerst de onderkorf te legen en daarna de bovenkorf.

De bovenkorf inladen

De bovenkorf is ontworpen om kwetsbaar en lichter serviesgoed te dragen, zoals glazen, koffie- en theekopjes en schotels, maar ook borden, kleine kommen en ondiepe pannen (zolang ze niet te vuil zijn). Plaats het serviesgoed en het kookgerei zo, zodat ze niet worden verplaatst door de waterstraal. Zet glazen, kopjes en kommen altijd ondersteboven.

Bovenkorf

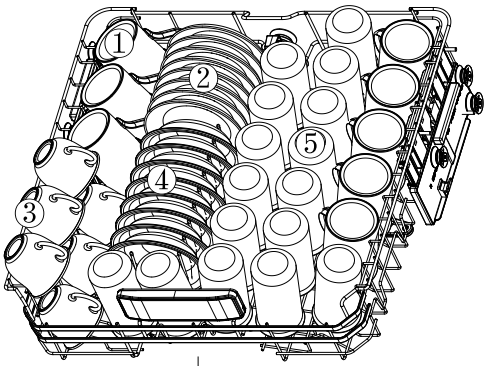

(afhankelijk van het model)

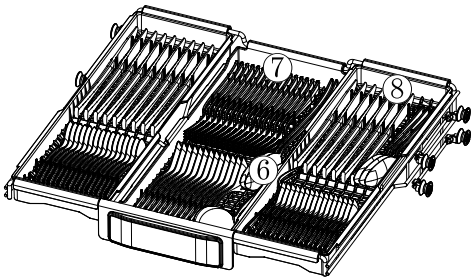

Nummer	Item
①	MUGS
②	SCHOTELTJES
③	KOPJES
④	DESSERTSCHAALTJES
⑤	GLAZEN
⑥	UITSERVEERLEPELS
⑦	VORKEN
⑧	MESSEN

De bovenkorf afstellen

Indien nodig kan de hoogte van de bovenkorf worden aangepast om meer ruimte te creëren voor groter keukengerei in de boven- of onderkorf. De bovenkorf kan in hoogte worden versteld door wieltjes op een andere hoogte in de rails (A) te plaatsen. Of trek de bovenkorf omhoog om de bovenkorf in de hoge positie te plaatsen en trek nogmaals omhoog om de bovenkorf (B) weer te laten zakken in de lagere positie. Lange voorwerpen, serveerbestek, slabestek of messen moeten op het rek worden geplaatst, zodat ze de ronddraai beweging van de sproeiarmen niet belemmeren. Het rek kan worden teruggeklapt of verwijderd wanneer deze niet nodig is.

(A)

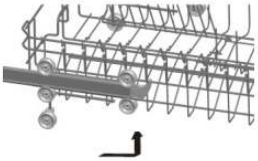

1

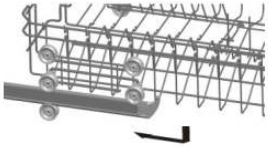

2

(Afhankelijk van het model)

(B)

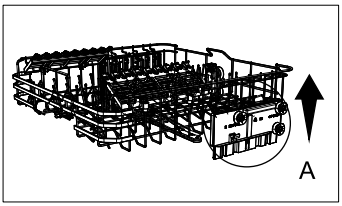

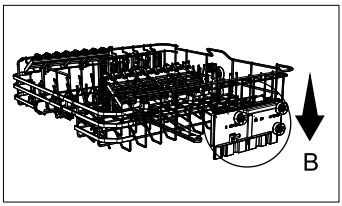

(Afhankelijk van het model)

VOORZICHTIG:

We raden aan om de hoogte van de bovenkorf aan te passen vóórdat u het vaatwerk in de bovenkorf plaatst. Als u de bovenkorf aanpast na het plaatsen van het vaatwerk, kunt u het vaatwerk beschadigen.

De onderkorf inladen

We raden u aan om grote voorwerpen die het moeilijkst te reinigen zijn in de onderkorf te plaatsen: potten, pannen, deksels, serveerschalen en kommen, zoals weergegeven in onderstaande afbeelding.
U kunt het beste serveerschalen en deksels aan de zijkant van de korven plaatsen om te voorkomen dat de draaibeweging van de bovenste sproeiarm wordt geblokkeerd.
Potten, serveerschalen etc. moeten altijd met de opening naar beneden worden geplaatst. Diepe potten moeten schuin staan zodat het water eruit kan lopen. De onderkorf is voorzien van: neerklapbare rekken zodat grotere- of juist meer potten en pannen kunnen worden geladen.

Onderkorf

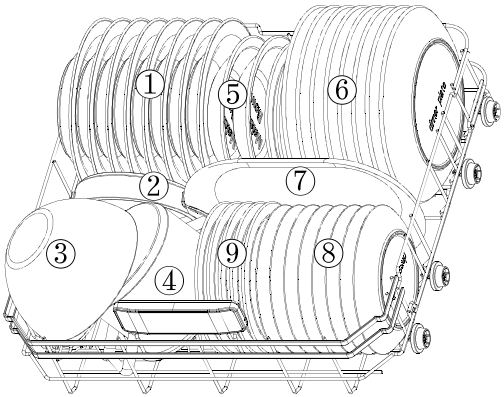

Nummer	Item
①	SOEPBORD
②	OVENSCHAAL
③	GLAZEN SCHAAL
④	KLEINE PAN
⑤	MELAMINE SCHAAL
⑥	BORD
⑦	OVALE SCHAAL
⑧	DESSERTSCHAALTJE
⑨	DESSERTBORDJE

Extra korf (afhankelijk van het model)

De extra bovenkorf voor bestek is geschikt om uw bestek zoals vorken, (opschep) lepels etc. te plaatsen tussen de geleidingspennen van de korf.

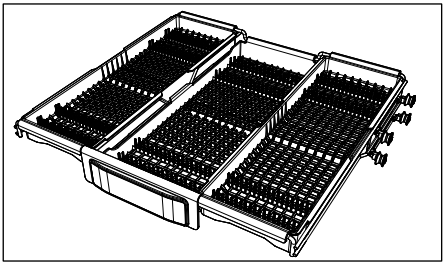

Er zijn 3 aparte korven meegeleverd, die u ieder kunt weghalen indien gewenst. Door de open ruimte die ontstaat, kunt u hogere items in de bovenkorf eronder plaatsen.

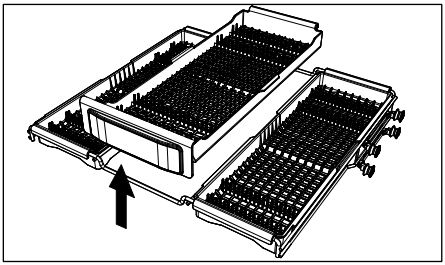

■ Gebruiken

Het apparaat inschakelen

Een wasprogramma starten

1 . Trek de onder- en bovenkorf er uit, laad het vaatwerk in en duw de korven terug in de machine. Het wordt aanbevolen om eerst de onderkorf te laden en vervolgens de bovenkorf (zie hoofdstuk "De korven inladen").

2 . Vul het vaatwasmiddelreservoir (zie hoofdstuk "Vóór het eerste gebruik").

3. Steek de stekker in het stopcontact. De voeding is 220-240V AC 50 Hz, de technische specificatie voor het stopcontact is 10A 250 VAC.50 Hz.

4. Zorg ervoor dat de watertoevoer op volle druk staat ; Druk op de **Aan/Uit toets**, druk dan op de **Programma toets** om het gewenste programma te selecteren. (Zie hoofdstuk "Programmatabel"). Druk op de **Start/ Pauze** toets om het programma te starten, sluit de deur goed met een beetje kracht om ervoor te zorgen dat de deur goed gesloten is.

OPMERKING: U hoort een klik wanneer de deur goed gesloten is.

Het programma wijzigen

1 . Voorbeeld: Een wascyclus die al draait, kan alleen worden gewijzigd wanneer deze slechts een korte tijd heeft gedraaid. Wanneer het langer draait, is mogelijk het vaatwasmiddel al vrijgekomen en heeft het apparaat het water mogelijk al weggepompt. Wanneer dit het geval is, moet het vaatwasmiddelreservoir worden bijgevuld (zie hoofdstuk "Vaatwasmiddelreservoir vullen").

2 . Open tijdens de wascyclus de deur eerst op een kleine kier, zodat de vaatwasser het programma kan pauzeren, druk op de **Aan/Uit toets** om de vaatwasser uit te schakelen.

3 . Druk daarna nogmaals op de **Aan/Uit** toets om het apparaat weer in te schakelen, u kunt dan het gewenste programma weer instellen (zie hoofdstuk "**Programmatabel**").

OPMERKING: Wanneer u de deur opent tijdens het wassen, pauzeert het apparaat en het aftelproces, wanneer u de deur sluit, blijft de apparaat na 10 seconden werken.

De programmasymbolen geven de status aan waarin de vaatwasser zich bevindt:
a) Eén van de symbolen licht op = deze cyclus is nu bezig
b) Eén van deze symbolen knippert = deze cyclus is gepauzeerd

Iets vergeten in de machine te doen?

Een vergeten voorwerp kan worden toegevoegd tot voordat het vaatwasmiddelreservoir wordt geopend.
1. Open de deur op een kier, zodat de vaatwasser het programma kan pauzeren.
2. Nadat de sproeiarmen niet meer ronddraaien, kunt u de deur volledig openen.
3. Voeg het vergeten item toe.
4. Sluit de deur, de vaatwasser herstart het programma na tien sec. weer.

⚠ WAARSCHUWING!

Het is gevaarlijk om de deur te openen tijdens het wassen, omdat het hete (rondspattende) water u kan verbranden. Als de deur wordt geopend terwijl de vaatwasser draait, stopt het apparaat automatisch.

Aan het einde van het wasprogramma

Nadat het programma is geeindigd, ziet u "00 "op het display, u hoort 3 korte pieptonen, daarna ziet u "End" (Einde) op het display.
Het display dooft automatisch wanneer er verder geen handelingen worden gedaan. Na 3 min. inactiviteit schakelt de machine zichzelf automatisch uit.

⚠ Open de deur voorzichtig. Er kan hete stoom ontsnappen als de deur wordt geopend!

- Warm serviesgoed is kwetsbaarder en gevoeliger voor stoten. Het serviesgoed moet daarom eerst ongeveer 15 min. afkoelen voordat u het uit het apparaat haalt.
- Open de deur van de vaatwasmachine, laat deze op een kier staan en wacht een paar minuten voordat u de vaat verwijdert. Op deze manier zal het vaatwerk al wat afgekoeld zijn en dit zorgt voor betere droging.

De vaatwasmachine uitruimen

Het is normaal dat de vaatwasmachine van binnen nat is.
Leeg eerst de onderkorf en daarna de bovenkorf. Zo voorkomt u dat er water uit de bovenkorf op de vaat in de onderkorf druppelt.

Lampje bedrijfsstatus

Sommige van de geïntegreerde modellen zijn uitgerust met een bedrijfsstatus lampje.
U kunt de bedrijfsstatus van de vaatwasser controleren aan de hand van de lichtbundel tussen de vaatwasser en de zijwand (of tussen de vaatwasser en de vloer).
Een continu brandend lampje geeft aan dat de apparaat werkt,
een knipperend lampje geeft aan dat het wasprogramma klaar is en je de deur kunt openen. Bij sommige modellen kunt u de resterende tijdsduur en de fase van het wasprogramma zien met het bedrijfsstatus lampje op de vloer.

Automatisch deur openen

De deur van de vaatwasser gaat automatisch open, wat het droogresultaat ten goede komt. Wacht tot de vaatwasser aangeeft dat het programma is afgelopen en de vaat is afgekoeld voordat u de vaatwasser uitruimt. De droogtijd voor de optie Automatisch openen verschilt per programma.

OPMERKING: Voor het beste droogresultaat sluit u de deur niet voordat de droogfase is afgelopen en de machine automatisch is uitgeschakeld.

Aan het einde van het programma gaat de deur open. Sluit de deur niet gedurende 1 minuut na opening om beschadiging van het automatische deuropeningsmechanisme te voorkomen.
De deur moet 30 minuten open blijven staan voor effectieve droging.
(Als het programma een automatisch deuropeningssysteem bevat, kan de timing van het automatisch openen van de deur variëren, dit is afhankelijk van het geselecteerde programma.)

Automatisch deur openen uitgeschakelen

Houd de toets **EXTRA DROOG** en toets **EXTRA HYGIËNE** tegelijkertijd
3 seconden ingedrukt, u ziet nu O:FF 3x knipperen op het display.
Als u de functie weer wilt inschakelen, houdt u de **EXTRA DROOG** toets
en de **EXTRA HYGIENE** toets 3 seconden tegelijkertijd ingedrukt, u ziet
“O:N” 3x knipperen op het display.

(LET OP: Al deze handelingen moeten worden uitgevoerd voordat het wasprogramma wordt geselecteerd.)

■ Reiniging en Onderhoud

Voordat u met reiniging of onderhoud begint, moet u het apparaat altijd loskoppelen van het elektriciteitsnet en de watertoevoer goed afsluiten.

Filtersysteem

Het filtersysteem bestaat uit een grove filter, een platte hoofdfilter en een fijne filter.

1. Platte hoofdfilter: Voedsel en vuil wordt hierdoor opgevangen los gespoeld door een speciale straal op de onderste sproeiarm.
2. Grof filter: Groot vuil, zoals stukjes bot of glas, dat de afvoer zou kunnen verstoppen, komt vast te zitten in dit grove filter. Om een item uit dit filter te verwijderen, knijpt u voorzichtig in de 2 uitstekende lipjes aan de bovenzijde van dit filter en dan tilt u het filter eruit.
3. Fijne filter: Dit filter houdt vuil en voedselresten vast in het opvanggebied en voorkomt dat het zich tijdens een wascyclus weer opnieuw op de vaat afzet.

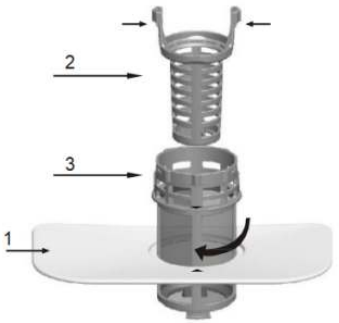

⚠ Controleer na ieder gebruik de filters op verstoppingen.

⚠ Door het grove filter los te draaien, kunt u het gehele filtersysteem eruit halen.
Verwijder eventuele etensresten en reinig de filters onder stromend water.

Het filter kan effectief voorkomen dat voedselresten op het serviesgoed in het wassysteem terecht komen. Echter, voedselresten kunnen het filter soms verstoppen, wat de wasprestaties nadelig beïnvloedt. Het wordt aanbevolen om het platte hoofd filter onmiddellijk na voltooiing van het wasprogramma te controleren op voedselresten en indien nodig schoon te maken.
Daarnaast is het verstandig om het filtersysteem minimaal 1x per week eruit te halen en schoon te maken. De stappen voor het reinigen van het filter zijn als volgt:

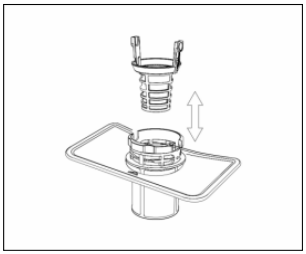

1

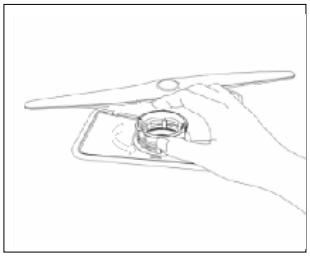

2

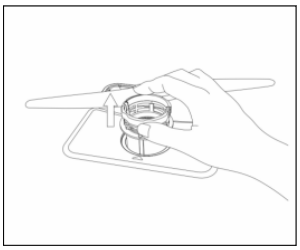

3

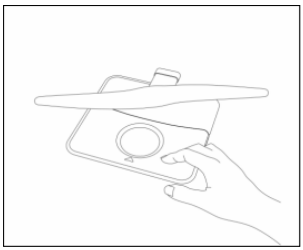

4

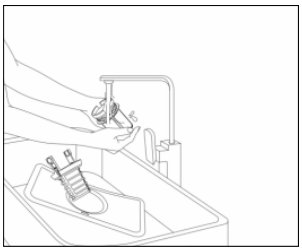

5

1. Trek het grove filter uit het fijne filter
2. Draai het fijne filter tegen de klok in
3. Haal het fijne- en platte hoofdfilter uit de wasmachine
4. Reinig de filters onder stromend water

U dient de filters grondig schoon te maken en goed schoon te spoelen voordat u alle onderdelen weer in omgekeerde volgorde terugplaatst.

Let op:

Draai nooit een programma zonder dat de filters zijn geplaatst. Onjuiste montage van de filters kan de wasprestaties verminderen en mogelijk uw apparaat beschadigen.

Tik niet op of klop niet met de filters op een oppervlak tijdens het schoonmaken. Anders kunnen de filters vervormen en dit kan de prestaties van de vaatwasser nadelig beinvloeden.

Reinigen van de sproeiarmen

Het is noodzakelijk om de sproeiarmen regelmatig schoon te maken, want chemicaliën in hard water kunnen de sproeiers en lagers van de sproeiarm verstoppen.

1

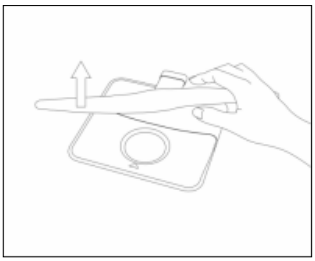

2

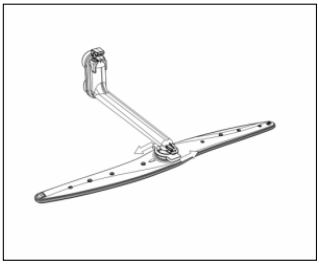

3

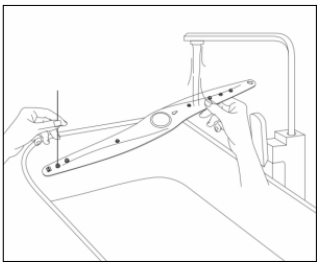

1. Trek de onderste sproeiarm omhoog om deze eruit te halen.
2. Om de bovenste sproeiarm eruit te halen, verwijdert u eerst de borgring op de bovenste sproeiarm door deze te draaien.
3. U dient de sproeiarmen grondig schoon te maken en af te spoelen voordat u ze terug plaatst.
   Let erop dat de borgring van de bovenste sproeiarm goed is vastgedraaid wanneer u de bovenste sproeiarm terugplaatst.

■ Uw vaatwasmachine reinigen

Buitenzijde reinigen

Gebruik een licht vochtige doek om het bedieningspaneel schoon te maken en droog het vervolgens goed af. Gebruik voor het reinigen van de buitenzijde een goede polish wax voor apparaten. Gebruik nooit scherpe voorwerpen, schuursponsjes of agressieve-, schurende reinigingsmiddelen op enig onderdeel van de vaatwasser.

Deur schoonmaken

Om de randen rondom de deur schoon te maken, gebruikt u alleen een zachte, warm vochtige doek. Gebruik geen sprayreiniger van welke aard dan ook om te voorkomen dat er water in het deurslot en de elektrische componenten komt.
Gebruik ook nooit schurende reinigingsmiddelen of schuursponsjes op de buitenoppervlakken, omdat deze krassen op de afwerkingslaag veroorzaken.
Let op: Sommige papieren handdoeken kunnen ook krassen of vlekken achterlaten op het oppervlak.

⚠ WAARSCHUWING!

Gebruik nooit een sprayreiniger om het deurpaneel schoon te maken, omdat dit de deurvergrendeling en de elektrische onderdelen kan beschadigen. Het is niet toegestaan om het schuurmiddel of wat keukenpapier te gebruiken vanwege het risico op krassen of het achterlaten van vlekken op het roestvrijstalen oppervlak.

Bevriezing voorkomen

Als uw vaatwasser in de winter op een onverwarmde plaats staat, vraag dan een technische servicedienst om:

1 . De elektrische stroomtoevoer naar de vaatwasser los te koppelen.
2 . De watertoevoer dicht te draaien en de watertoevoerleiding los te koppelen van de waterklep.
3 . Tap het water af uit de watertoevoerleiding en waterklep. (Gebruik een pan om het water op te vangen)
4 . Sluit de watertoevoerleiding weer aan op de waterklep.
5 . Verwijder het filter onderin het apparaat en haal alle vocht uit de opvangbak onderin m.b.v. een spons.

■ Uw vaatwasmachine goed onderhouden

Na elke wasbeurt

Sluit na elke wascyclus de watertoevoer naar het apparaat af en laat de deur op een kier staan zodat er geen vocht en geurtjes in het apparaat blijven zitten.

Trek de stekker uit

trek voor het reinigen of uitvoeren van onderhoud altijd de stekker uit het stopcontact. Loop geen risico's.

Gebruik geen oplos- of schurende reinigingsmiddelen

Gebruik voor het reinigen van de buitenkant en rubberen onderdelen van de vaatwasmachine geen oplosmiddelen of schurende schoonmaakmiddelen. Gebruik alleen een doek en oplossing van warm water en wat neutraal reinigingsmiddel. Om vuil of vlekken van het oppervlak binnenin te verwijderen, gebruikt u een doek die is bevochtigd met water en een beetje witte azijn of een schoonmaakproduct dat speciaal voor vaatwassers is bedoelt.

Langere tijd buiten gebruik door vakantie

Als u op vakantie gaat, is het aan te raden om een wasprogramma te draaien met een lege vaatwasser en vervolgens de stekker uit het stopcontact te trekken, de watertoevoer dicht te draaien en de deur van het apparaat op een kier te laten staan. Dit zorgt ervoor dat de afdichtingen langer meegaan en voorkomt dat er geurtjes in het apparaat ontstaan.

Het apparaat verplaatsen

Als het apparaat moet worden verplaatst, probeer het dan in de verticale positie te houden. Als het absoluut noodzakelijk is, kan het op zijn rug worden geplaatst.

Afdichtingen

Een van de factoren die ervoor zorgen dat er geurtjes ontstaan in de vaatwasser is voedsel dat tussen en in de afdichtingen blijft zitten. Regelmatig reinigen met een vochtige spons zal dit voorkomen.

■ Installatie

Aansluiten waterafvoerslangen

Steek de afvoerslang in een afvoerpijp met een min. diameter van 4 cm of laat hem in de gootsteenafvoer lopen, zorg ervoor dat de slang niet geplet of verbogen zit. De hoogte van de afvoerleiding moet minder dan 60 cm zijn. Het uiteinde van de slang mag niet in water worden ondergedompeld om zo het terugstromen van water te voorkomen.

Bevestig de afvoerslang stevig vast in positie A of positie B

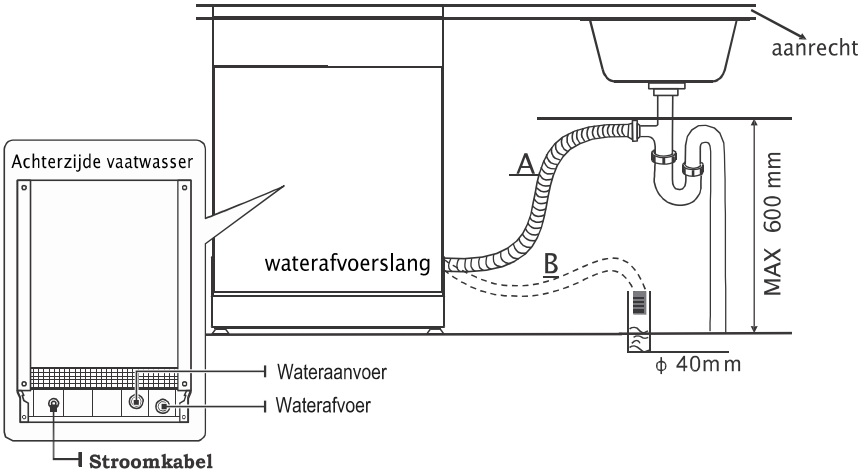

Overtollig water uit de slangen afvoeren

Als de aansluiting op de afvoerleiding hoger dan 600 mm is geplaatst, kan er overtollig water in de afvoerslang achterblijven. Het is nodig om overtollig water uit de slang af te voeren in een losse opvangbak die naast het apparaat en lager dan de gootsteen wordt geplaatst.

Afvoeren van het water

Sluit de waterafvoerslang aan. De afvoerslang moet correct zijn gemonteerd om lekkage te voorkomen. Zorg ervoor dat de waterafvoerslang niet geknikt of geplet wordt.

Verlengslang

Wanneer u een verlengstuk voor de waterafvoerslang nodig heeft, zorg er dan voor dat u een soortgelijke afvoerslang gebruikt. Deze mag niet langer zijn dan 4 mtr., anders wordt de waskwaliteit van de vaatwasmachine nadelig beïnvloed.

Syfon aansluiting

De afvoeraansluiting moet een hoogte van minder dan 600 mm (maximaal) vanaf de vloer afzitten.

De juiste plaats voor het apparaat

Plaats het apparaat op de gewenste plaats. De achterkant moet tegen de muur erachter staan en de zijkanten moeten naast de aangrenzende kasten of muren staan. De vaatwasser is uitgerust met watertoevoer- en afvoerslangen die naar rechts of naar links kunnen worden geleid om een correcte installatie te vereenvoudigen.

⚠ LET OP!

Plaats de vaatwasser op een stevige en vlakke ondergrond.
Installeer de vaatwasser niet op een verhoogd oppervlak.

■ Problemen en Oplossingen

■ Voordat u de Servicedienst belt

Als u de grafieken op de volgende pagina's bekijkt, kunt u mogelijk niet meer bellen voor service.

Probleem	Mogelijke oorzaken	Oplossing
Vaatwasser loopt niet	Zekering doorgebrand of de aardlekschakelaar geactiveerd.	Vervang de zekering of reset de aardlekschakelaar. Verwijder alle andere apparaten die hetzelfde circuit delen met de vaatwasser.
	Stroomtoevoer is niet ingeschakeld	Zorg ervoor dat de vaatwasser is ingeschakeld en dat de deur goed gesloten is. Zorg ervoor dat het stroomsnoer goed in het stopcontact zit.
	De waterdruk is laag / waterstoring	Controleer of de watertoevoer goed is aangesloten en of de watertoevoer is ingeschakeld. Als er een waterstoring optreedt, schakel dan de vaatwasser uit totdat de watertoevoer is hersteld en start vervolgens de vaatwasser en het wasprogramma opnieuw
Afvoerpomp stopt niet	Overlopen	Het systeem is ontworpen om een overloop te detecteren. Als dat het geval is, schakelt het systeem de circulatiepomp uit en zet het de afvoerpomp aan.
Geluiden	ommige hoorbare geluiden zijn normaal	Geluid uit de opening van het vaatwasmiddelreservoir.
	Keukengerei zit niet goed in de mand of er is iets kleins in de mand gevallen	Zorg ervoor dat alles goed op zijn plaats zit in de vaatwasser.

Probleem	Mogelijke oorzaken	Wat te doen
Geluiden	Motor bromt	Vaatwasser is niet regelmatig gebruikt. Als je deze niet vaak gebruikt, vergeet dan niet om het zo in te stellen dat het elke week wordt gevuld en leeggepompt, waardoor de afdichting vochtig blijft.
Schuim in de kuip	Onjuist vaatwasmiddel	Gebruik alleen het speciale vaatwasmiddel om schuim te voorkomen. Als dit gebeurt, open dan de vaatwasser en laat het schuim verdampen. Voeg 1 liter koud water toe in het apparaat. Sluit de vaatwasser en sluit hem aan en start vervolgens de "voorspoel" wascyclus om het water af te voeren. Herhaal indien nodig.
	Gemorst glansspoelmiddel	Gemorste glansspoelmiddel altijd onmiddellijk wegpoetsen.
Vlekken aan de binnenkant van het interieur	Er werd vaatwasmiddel met kleurstof gebruikt	Zorg voor een vaatwasmiddel zonder kleurstof.
Borden en bestek niet schoon	Onjuist programma Onjuist laden van de korf/bestekmand	Kies een intensiever programma. Zorg ervoor dat de werking van het vaatwasmiddelreservoir en de sproeiarmen niet wordt geblokkeerd door groot serviesgoed/pannen.

Probleem	Mogelijke oorzaken	Wat te doen
Vlekken en zweem op glaswerk en bestek	**1.Extreem hard water** **2.Lage** inlaattemperatuur **3.Vaatwasser te vol geladen** **4.Onjuiste** belading **5.Oud of vochtig** poedervormig vaatwasmiddel **6.Leeg spoelmiddelreservoir** 7Onjuiste dosering van vaatwasmiddel	Om vlekken van glaswerk te verwijderen: ***1.Haal*** al het metalen serviesgoed uit de vaatwasser. ***2.Voeg*** geen vaatwasmiddel toe. ***3.Kies*** het langste programma. ***4.Zet*** de vaatwasser aan en laat hem ongeveer 18 tot 22 minuten draaien, dan zit hij in de hoofdwas. ***5.Open*** de deur om 2 kopjes witte azijn onderin de vaatwasser te gieten. ***6.Sluit*** de deur en laat de vaatwasser het programma voltooien. Als de azijn niet werkt: Herhaal zoals hierboven, behalve gebruik 60 ml citroenzuur- kristallen in plaats van azijn.
Waas op glaswerk	Combinatie van zacht water en te veel vaatwasmiddel	Gebruik minder vaatwasmiddel als je zacht water hebt en selecteer het kortste cyclus om het glaswerk te wassen en schoon te krijgen.
Gele of bruine film op binnenoppervlakken	Thee- of koffievlekken	Gebruik een oplossing van 1/2 kopje bleekmiddel en 3 kopjes warm water om de vlekken met de hand te verwijderen. WAARSCHUWING U moet na een cyclus 20 minuten wachten om de verwarmingselementen te laten afkoelen voordat u het interieur schoonmaakt; Anders is er gevaar voor brandwonden.
	IJzerafzettingen in water kunnen een algehele film veroorzaken	Voor een speciaal filter moet je een waterontharding bedrijf bellen.

Probleem	Mogelijke oorzaken	Wat te doen
Witte film op het interieur	Mineralenneerslag van hard water	Gebruik voor het reinigen van de binnenkant een vochtige spons met vaatwasmiddel en draag rubberen handschoenen. Gebruik nooit een ander reinigingsmiddel dan vaatwasmiddel vanwege het risico op schuimvorming.
Het deksel van het vaatwasmiddel reservoir kan niet goed worden gesloten	Aangekoekt vaatwasmiddel blokkeert de vergrendeling	Reinig het reinigingsmiddel van de vergrendeling.
Vaatwasmiddel dat in het vaatwasmiddel reservoir achterblijft	Vaatwerk blokkeert vaatwasmiddelreservoir	Het vaatwerk op de juiste manier herladen.
Stoom	Normaal verschijnsel	Er komt wat stoom door de ventilatieopening bij de deurvergrendeling tijdens het drogen en het afpompen van het water.
Zwarte of grijze vlekken op gerechten	Aluminium keukengerei heeft tegen het vaatwerk aan gezeten	Gebruik een mild schurend reinigingsmiddel om die vlekken te verwijderen.

Probleem	Mogelijke oorzaken	Wat te doen
Water onderin het wascom-partiment	Waterstoring tijdens de waterinname	Een kleine hoeveelheid schoon water rond de afvoer onderin houdt de water afdichtingen gesmeerd. Als u echter veel afvalwater in uw vaatwasser opmerkt, kan dit worden veroorzaakt door een waterstoring tijdens het waterinnameproces. Start in dit geval de vaatwasser en het afwasprogramma opnieuw op nadat de watertoevoer is hersteld, het afpompen vindt automatisch plaats.
Vaatwasser lekt	Reservoir te vol of glansspoelmiddel gemorst	Zorg ervoor dat het glansmiddel-reservoir niet te vol is. Gemorst glansspoelmiddel kan leiden tot overtollig schuim en overlopen. Haal de gemorste vloeistoffen weg met een vochtige doek.
	Vaatwasser staat niet waterpas	Zorg ervoor dat de vaatwasser waterpas staat.

OPMERKING:

Olijfzaden of soortgelijke voorwerpen kunnen door het filtersysteem gaan en in de afvoerpomp terechtkomen. In dit geval raakt de afvoerpomp verstopt en moet deze worden gereinigd. Verwijder het pompdeksel door de lip naar buiten te duwen, dan kunt u de pompschoepen zelf vrijmaken. Klem daarna het deksel weer op zijn plaats.

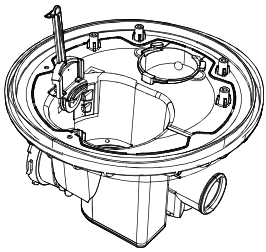

Onjuist onderhoud aan de machine kan de veiligheid van de gebruiker in gevaar brengen. Eventuele reparaties dienen te worden uitgevoerd door professionele monteurs van onze Servicedienst!

Foutcodes

Wanneer een wasprogramma is gestart en er is storing, dan ziet u een foutcode weergegeven. De volgende tabel toont foutcodes en de beschrijving van de bijbehorende storing. De foutcode blijft knipperen en u hoort een piepsignaal.

Codes	Storing
E1	Overloop/lekkage
E2	Storing watertoevoer
E4	Storing waterverdeelklep
E5	Ventilator storing
E6	Abnormale verwarming
E7	Temperatuursensor open circuit/kortsluiting
EA	Communicatiestoring

⚠ LET OP!

Controleer bij code E2 eerst **Problemen en Oplossingen** voordat u contact opneem met de Servicedienst.

Schakel bij code E1 eerst de hoofdwatertoevoer uit voordat u contact opneemt met de Servicedienst.

Voor E4, E5, E6, E7, EA kunt u contact opnemen met de Servicedienst van Domest Multibrand.

Garantie voorwaarden

Beste gebruiker,

Voor onze garantievoorwaarden kunt u onderstaande QR-code scannen of de link die eronder staat gebruiken. Onderaan in de voettekst vind u onze garantievoorwaarden.

https://www.frilec.nl

Voor vragen betreffende verkoop kunt u mailen naar: verkoop@domest.nl

Voor vragen betreffende service kunt u mailen naar: service@domest.nl

Voor overige vragen kunt u mailen naar: info@domest.nl

Telefonisch zijn wij ook te bereiken: +31(0)314 362244

DOMEST
domestic and professional appliances
MULTIBRAND SALES & SERVICES


DOMEST
domestic and professional appliances
MULTIBRAND
SALES & SERVICES

FRILEC

User Manual

Integrated dishwasher

FRANKFURT 8816-E-450B

Please read this user manual and all the accompanying documents carefully before using the dishwasher and keep it at hand for reference at any time.

Table of Contents

Safety Instructions 1
Warning..... 1
Recommendations..... 4
Product overview 5
Control panel..... 7
Before First Use 9
A.Water Softener..... 9
B.Loading the Salt into the Softener..... 10
C.Using Detergent..... 13
D.Using rinse AID..... 14
E. Buzzer On/Off 15
Loading the dishwasher racks 16
Dishes Not Suitable for Dishwasher Cleaning..... 16
Attention before & after loading dishwasher racks... 16
Removing the Dishes..... 17
Loading the Upper Basket..... 17
Adjusting the Upper Basket..... 18
Loading the Lower Basket..... 19
Extra cutlery basket 20
Washing programme 21
Turning on the Appliance..... 21
Change the Programme..... 21
Forget to Add Dish..... 22
Information Light..... 23
Auto Open Door..... 24
Switch off Auto Open door function 24
Care and maintenance 25
Filtering System..... 25
Cleaning the Spray Arms..... 27
Caring for the Dishwasher..... 28
Cleaning the Door..... 28
Protect Against Freezing..... 28
How to Maintain Your Dishwasher 29
Installation 30
Connection Of Drain Hoses 30
Position The Appliance..... 31
Troubleshooting 32
Before Calling for Service 32
Error codes 37
QR code Warranty conditions & Service 38

Safety Instructions

⚠ WARNING

When using your dishwasher,follow the precaution listed below:

- This section contains safety instructions that will help get protected against risk of personal injury or property damage.
- Our company shall not be responsible for damages that may arise when these instructions are not followed.
- Please read this manual thoroughly to ensure that you know how to safely and efficiently operate the extensive features and functions of your new appliance and retain it at a safe place near the appliance for your future reference.Use this appliance only for its intended purpose as described in this user manual.
- Warning and important safety instruction in this manual do not cover all possible conditions and situations that may occur.It is your responsibility to use common sense,caution,and care when installing,maintaining,and operating your dishwasher.
- The installation of this machine must be carried out by qualified professionals in a safe and suitable location that meets the installation requirements.
- Before setting up the appliance,check it for any externally visible damage.Under no circumstance should you use a damaged appliance.A damaged appliance could be dangerous.
- The machine must be grounded, and the electrical rating of the power supply must be compatible with the parameters on the machine nameplate. Always use a properly installed socket to prevent electric shock.
- Do not modify the plug provided with the appliance if it does not fit the outlet.

- The operating water pressure of this machine must be between 0.04 to 1.0 MPa. During installation, use new hose components to connect to the water source; old hose components should not be reused.
- Do not lean or climb on the open dishwasher door, to prevent damage.
- Do not place any heavy objects on or stand on the door when it is open. The appliance could tip forward.
- Close the dishwasher door after use to prevent accidents.
- Use only detergents, salt and rinse aid specifically designed for dishwashers.
- Do not put solvents in the dishwasher detergent compartment to prevent risk of explosion.
- Only put dishwasher safe items into the dishwasher. If in doubt, check with the manufacturer of the items.
- Take care when loading the dishwasher to observe the recommendations for best loading practice, and also to ensure that sharp objects such as knives must be loaded in the basket with their points down or placed in a horizontal position to prevent accidents.
- Do not open the dishwasher door when a programme is running. If it is necessary to do so, then open it only slightly to allow the dishwasher to pause the programme and prevent any water spilling out. Remember that the water in the dishwasher can be very hot when the programme is running.
- When the dishwasher is not in use, we recommend that you turn off the water supply at the supply tap and disconnect the main supply.
- If you are leaving the dishwasher for an extended period you should leave the door slightly open to prevent the formation of unpleasant smells.

- This appliance can be used by children aged from 8 years and above and persons with reduced physical,sensory or mental capabilities or lack of experience and knowledge if they have been given supervision or instruction concerning use of the appliance in a safe way and understand the hazards involved. Children shall not play with the appliance. Cleaning and user maintenance shall not be made by children without supervision. (For IEC60335-1)
- This appliance is not intended for use by persons (including children) with reduced physical, sensory or mental capabilities, or lack of experience and knowledge, unless they have been given supervision or instruction concerning use of the appliance by a person responsible for their safety. (For IEC60335-1)
- Packaging material could be dangerous for children!
- Children should be supervised to ensure that they do not play with the appliance.
- Children could get locked inside the appliance. Therefore,when disposing of an old appliance cut off the plug and set aside. Damage the door lock so that the door can no longer be closed.
- This appliance is for indoor household use only.To protect against the risk of electrical shock, do not immerse the unit, cord or plug in water or other liquid.
- Please unplug before cleaning and maintenance the appliance . Use a soft cloth moisten with mild soap, and then use a dry cloth to wipe it again .
- If the supply cord is damaged, it must be replaced by the manufacturer or its service agent or a similarly qualified person in order to avoid a hazard.
- The openings on bottom must not be obstructed by a carpet.

Recommendations

- To save energy, in stand by mode, the appliance will switch off automatically after 3 minutes without any user interaction.
- To reduce energy and water consumption, remove all dirt residues from the dishes prior to loading the dishwasher.
- Loading the dishwasher to the capacity indicated by the manufacturer will save energy and water.
- Place hollow items (bowls, glasses and pans) face down in the basket.
- Do not put dishes, cutlery or other items with tobacco ash, wax, lubricating grease or paint residues in the dishwasher.
- It is not recommended to pre-rinse the tableware, as this leads to an increase in water and energy consumption.
- Washing tableware in a household dishwasher usually uses less energy and water than washing up by hand.

Disposal



- For disposing of package and the appliance please go to a recycling center.Therefore cut off the power supply cable and make the door closing device unusable.
- Cardboard packaging is manufactured from recycled paper and should be disposed in the waste paper collection for recycling.
- By ensuring this product is disposed of correctly, you will help prevent potential negative consequences for the environment and human health, which could otherwise be caused by inappropriate waste handling of this product.
- For more detailed information about recycling of this product, please contact your local city office and your household waste disposal service.
- DISPOSAL: Do not dispose this product as unsorted municipal waste.Collection of such waste separately for special treatment is necessary.

Product overview

The appearance of the item you receive may vary

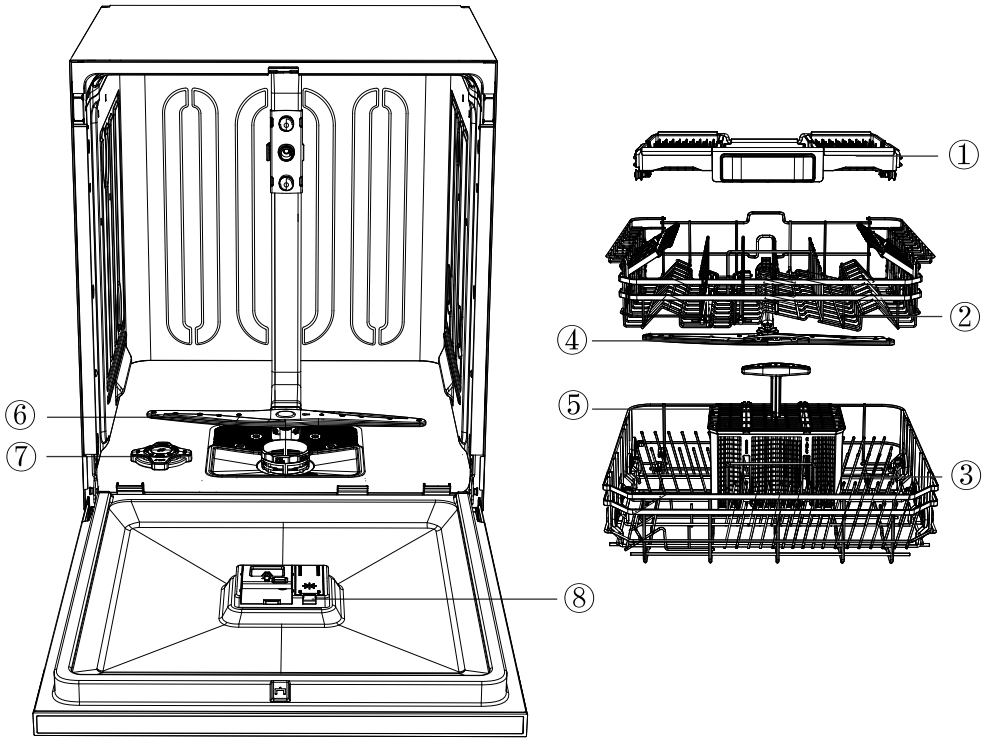

(Depends on Model) (Depends on Model)

① 3rd basket	② Upper basket	③ Lower basket	④ Upper spray arm
⑤ Cutlery basket	⑥ Lower spray arm	⑦ Salt Container	⑧ Dispenser

(Depends on Model)

Tips:

- Each dishwasher has been subject to thorough quality control before leaving the factory in order to ensure reliability.
- You may find water droplets or water stains generated from our quality control in your new dishwasher.
- Place the cutlery basket in the lower dish rack. For the best performance,please install along the middle ,as shown in the picture of interior trim parts.
- Please remove all package materials from the outside and inside of the dishwasher before installing.

Accessories

Accessories included



User Manual



Salt funnel



Water inlet pipe

Control panel

(The appearance of the item you receive may vary)

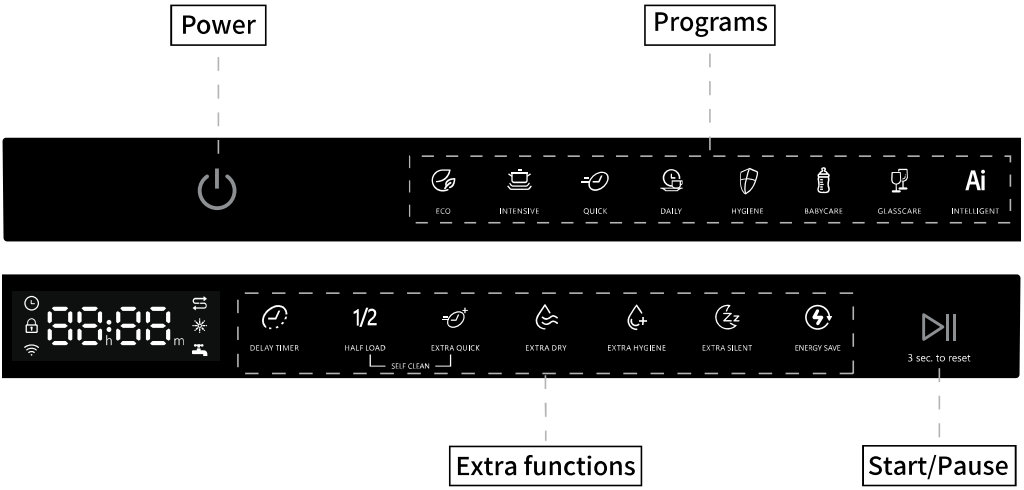

Operation (touch screen)

Button	Description
Power	Turn on /off your dishwasher.
Program	Select the appropriate washing program, the program indicator will be lit.
Extra functions	Select the appropriate extra washing program, the program indicator will be lit. while the machine is on,those extra functions which can be selected will be blinking , indicator will be on after being selected.
Start /Pause	Press this button to start/pause a program. *Reset:Press 3 seconds to cancel the existing program and select a new program.
Self Clean	Hold down the **HALF LOAD** key and the **EXTRA QUICK** key for 3 seconds at the same time to start the self clean program , the digital display displays a 90-minute countdown.

Display

Program indicator	ECO Eco-friendly mode, saving energy and water, suitable for general cleaning needs. Intensive Powerful cleaning mode,suitable for dishes,pots and pans with heavy stains. Quick Suitable for cleaning the slightly sticky fresh food residues at the fastest speed. Daily Daily cleaning mode,suitable for moderately contaminated tableware. Hygiene Suitable for heavily soiled dishes requiring hygienic washing. Babycare High temperature sterilization, suitable for cleaning baby products. Glasscare Suitable for washing fine glassware. Ai Intelligent Automatic detection of tableware fouling degree, suitable for different types of tableware mixed washing.
Extra funtions	Delay timer Set the delay time ,0-24 hours. 1/2 Half load Reduce the water and electricity consumption, can select three states of upper washing, lower washing and upper and lower washing at the same time. Extra quick Shorten the time of the washing cycle through increased washing temparature to realize the purpose of quick washing . Extra Dry An additional drying time is added to the main washing procedure to make the tableware drier. Extra hygiene The addition of a time of the rising temperature thorough sterilizing during the washing process . Extra silent Reduce the motor speed by increasing the washing time during the washing process,reduce the noise effect. Energy Save When you use it with the half load function to energy save function , it saves energy by reducing the time and temperature during drying. **Note:** 1 Recommended for a capacity of 8 dishes or less. **Note:** 2 Intelligent Wash does not use the Energy Save Function.
Warning Indicator	Rinse Aid If the indicator is lit,it means the dishwasher is low on dishwasher rinse aid and requires a refill. Salt If the indicator is lit,it means the dishwasher is low on dishwasher salt and needs to be refilled. Water inlet If the indicator is lit,it means the water inlet is closed or blocked .

■Before First Use

Remove all the packaging materials from the interior of the dishwasher.

A.Set the water softener level as required by the water hardness in the area (see pages 10-12).

B.Add 500g of salt into the salt compartment and then fill with water to the top of the salt compartment.

C.Fill the rinse aid dispenser.

D.Fill in detergent.

A.Water Softener (Water hardness level setting)

The dishwasher is designed to allow for adjusting the amount of salt consumed based on the hardness of the water used.This is intended to optimize the level of salt consumption.To set the salt consumption proceed as below:

1.Open the door,switch on the appliance;

2.Within 60 seconds after the appliance was switched on,press the **Start/Pause** button for 5 seconds while the machine is in standby mode. This action will enter the setting mode,then turn to the default softener level , and the digital display will show the softener level as "H3."

- Press the **Start/Pause** button to select the proper set according to your local environment, the sets will change in the following sequence:H1→H2 →H3→H4→H5→H6; After that, switch off the machine to save the settings. It is recommended that adjustments should be made in accordance with the following table.

*The manufacturer setting :H3

Selector Position	Water Hardness			Indicators while setting Water hardness	Salt consumption(gram/cycle)
	dH	dF	dE		
H1	0-5	0-9	0-6	H1	0
H2	6-11	10-20	7-14	H2	20
H3(Default)	12-17	21-30	15-21	H3	30
H4	18-22	31-40	22-28	H4	40
H5	23-34	41-60	29-42	H5	50
H6	35-55	61-98	43-69	H6	60

Contact your local water board for information on the hardness of your water supply.

B.Loading the Salt into the Softener

The hardness of the water varies from place to place. If hard water is used in the dishwasher, deposits will form on the dishes and utensils.
The appliance is equipped with a special softener that uses salts specifically designed to eliminate lime and minerals from the water.

Always use salt intended for use with dishwasher.
The salt container is located beneath the lower basket and should be filled as follows:

⚠ Attention!

- Only use salt specifically designed for use in dishwashers! All other types of salt not specifically designed for use in a dishwasher, especially table salt, will damage the water softener. In case of damages caused by the use of unsuitable salt the manufacturer does not give any warranty nor is liable for any caused damages.
- Only fill with salt just before starting one of the complete washing programs.
  This will prevent any grains of salt or salty water, which may have been split, remaining on the bottom of the machine for any period of time, which may cause corrosion.

A. Remove the lower basket and then unscrew and remove the cap from the salt container.
B. Place the end of the funnel (supplied) into the hole and introduce about 500g of salt.
C. If you are filling the container for the first time, fill full of its volume with water (around 700ml).
D. Carefully screw the cap back on.
E. Usually, the salt warning light will be off after the salt container is filled with salt.

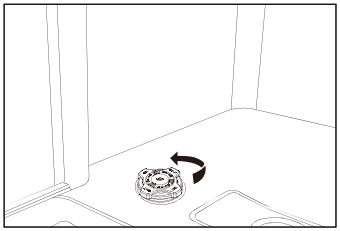

A

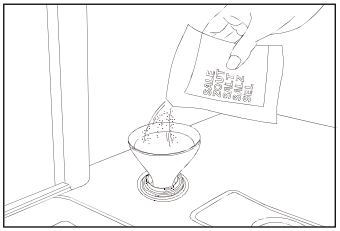

B

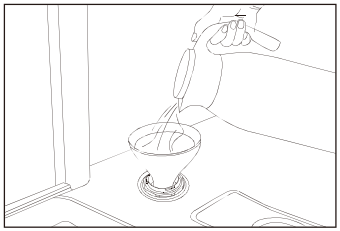

C

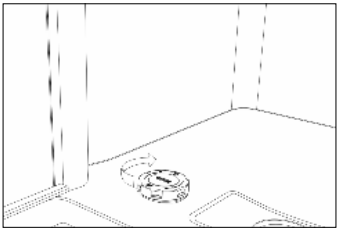

D

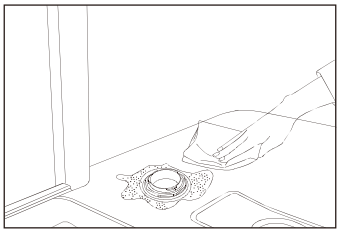

E

NOTE:

- The salt container must be refilled when the salt warning light in the control panel comes on. Though the salt container is filled enough, the indicator light may not black out before the salt fully dissolves.
- If there is no salt warning light in the control panel (for some models), you can judge when to load the salt into the softener by the cycles that the dishwasher has run.
- Be careful not to overfill the salt container and ensure that you wipe up any spillages.

C.Using Detergent

All dishwasher cycles require detergent in the detergent compartment. Add the correct amount of detergent for the selected cycle to ensure the best performance.

⚠ You should only use detergents designed specifically for use in dishwashers. Keep your detergent fresh and dry. Don't put powder detergent into the dispenser until you're ready to wash dishes.

⚠ Never use soap, laundry detergent, or hand washing detergent in your dishwasher.

⚠ Do not swallow dishwasher detergent.Avoid breathing in the fumes. Dishwasher detergent contains irritants and caustic chemicals that can induce respiratory conditions.If you have swallowed dishwasher detergent or inhaled the fumes,seek medical attention immediately.

⚠ Keep dishwasher detergent out of the reach of children.

Filling the detergent dispenser

1.Open the detergent compartment by pressing the button.
2.Add the recommended amount of detergent to the main wash detergent compartment.The main detergent compartment has lines to allow for specific amounts of detergent.These are marked at either 15ml or 25ml, depending on how dirty the dishes are.If your dishes are in need of an intensive wash, then add 5ml of detergent into the pre-wash section of the compartment.
3.Then close the detergent compartment by sliding the cover to the direction of the arrow.

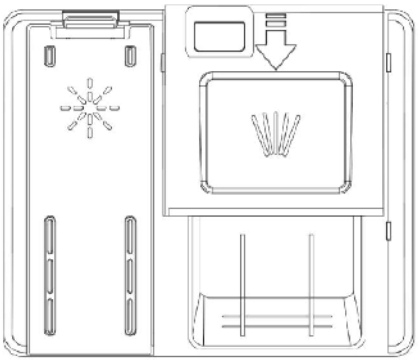

NOTE:
Please observe the manufacturer's recommendation on the detergent package.

D.Using rinse AID

Filling the rinse aid dispenser rinse aid helps to ensure better quality wash results and increased drying performance.

- To fill the rinse aid compartment, open the rinse aid compartment lid.
- Fill the compartment with rinse aid to the **MAX** level and then close the lid. Be careful not to overfill the rinse aid compartment and ensure that you wipe up any spillages.
- Close the cover to lock the rinse aid compartment lid.
- Rinse aid is automatically added during the last rinse, ensuring thorough rinsing, spot and streak free drying.

⚠ Attention!

Only use branded rinse aid for dishwasher. Never fill the rinse aid dispenser with any other substances (e.g.dishwasher cleaning agent, liquid detergent). This would damage the appliance.

In order to change the rinse aid level, follow the steps below before turning on the machine:

1. Open the door,press the **Power** button to switch on the dishwasher.
2. Within 60 seconds after the appliance was switched on,press the **Delay timer** button for 5 seconds while the machine is in standby mode to enter the setting mode,then turn to the default rinse aid level ,the digital display will show the level as "r3".
3. To adjust the rinse aid level,press the **Delay timer** button ,the digital display will show the level information and with each press of the **Delay timer** button, the level will cycle through "r1→r2→r3→r4→r5."
4. After selecting the appropriate level, press the **Power** button to save the settings.

E.Buzzer Sound On and Off

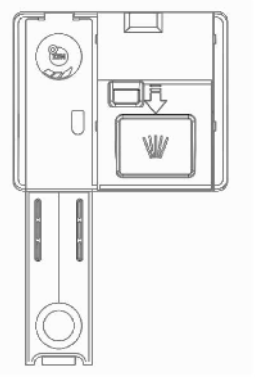

In default state, the buzzer sound is on.

1. Open the door,switch on the appliance;
2. Press the **ECO** and **Start** buttons 3 seconds at the same time,buzzer sound is turned off,and the inner lamp does not light when the door is opened.
3. Press the **ECO** and **Start** buttons 3 seconds at the same time again ,buzzer sound is turned on.

Note:This function only can be set in standby mode. After the appliance is powered off and reconnected, buzzer sound will be on by default.

■Loading the dishwasher racks

For best performance of the dishwasher,follow these loading guidelines.

⚠ Attention!
Dishes Not Suitable for Dishwasher Cleaning:

1.Temperature-sensitive plastic tableware, copper and tin-plated containers, aluminum and silverware.
2.Exquisite glassware, decorative printed porcelain; utensils with attached crystal elements, etc.
3.Items with absorbent properties (sponges, household fabric).

Attention before or after loading the dishwasher racks

Scrape off any large amounts of leftover food .It is not necessary to rinse the dishes under running water.If the tableware or cookware has food particles that are baked, burnt, or adhered, and are difficult to remove, it is recommended to soak them for a period of time before washing.Place objects in the dishwasher in the following order:
1.Items such as cups,glasses,pots/pans,etc. Are stood upside down.
2.Curved items,or those with recesses,should be at a slant so that water can run off.
3.They are stacked securely and can not tip over.
4.They do not prevent the spray arms from rotating while washing takes place.
5.Place cutlery, chopsticks and small items in the cutlery tray.Very small items should not be washed in the dishwasher as they could easily fall out of the racks.

Removing the Dishes

To prevent water dripping from the upper basket into the lower basket, we recommend that you empty the lower basket first and then the upper basket.

Loading the Upper Basket

The upper basket is designed to hold more delicate and lighter dishware such as glasses,coffee and tea cup and saucers, as well as plates,small bowls and shallow pans (as long as they are not too dirty). Position the dishes and cookware so that they do not get moved by the spray of water. Always place glasses,cups & bowls upside down.

Upper Basket

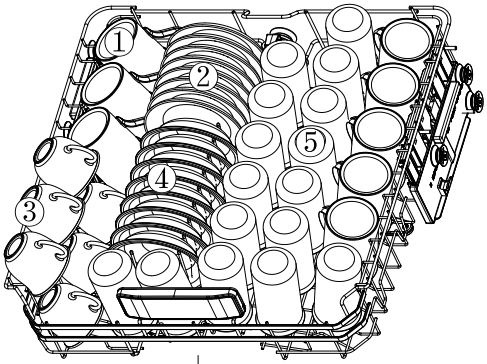

(Depends on Model)

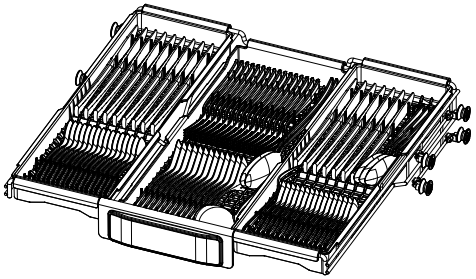

Number	Item
①	MUG
②	SAUCER
③	CUP
④	DESSERT BOWL
⑤	GLASS
⑥	SERVING-SPOON
⑦	FORK
⑧	TABLE-KNIFE

Adjusting the Upper Basket

If needed, the height of the upper basket can be adjusted in order to create more space for large utensils either in the upper basket or lower basket. The upper basket can be adjusted for height by putting wheels of different height into the rails (A).Or pull the upper basket upwards to raise the upper rack,and pull it again to caylower the upper basket(B).Long items, serving cutlery, salad servers orknives should be placed on the shelf so that they do not obstruct the rotation of the spray arms. The shelf can be folded back or removed when not be required for use.

(A)

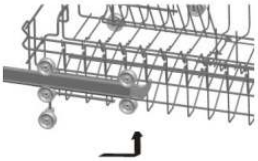

1

(Depends on model)



2

(B)

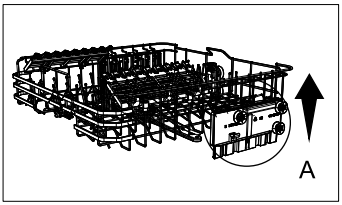

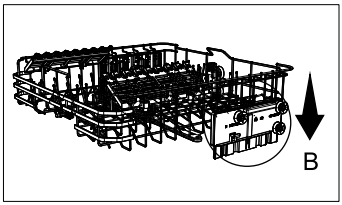

(Depends on model)

⚠ CAUTION:

We recommend adjusting the height of the upper basket before loading dishes into the basket.If you adjust the basket after loading the dishes,you may damage the dishes.

Loading the Lower Basket

We recommend that you place large items which are most difficult to clean in to the lower basket: pots, pans, lids, serving dishes and bowls, as shown in the figure below.
It is preferable to place serving dishes and lids on the side of the baskets in order to avoid blocking the rotation of the top spray arm.
Pots, serving bowls, etc. must always be placed top down. Deep pots should be slanted to allow water to flow out.
The bottom basket features:fold down tine rows so that larger or more pots and pans can be loaded.

Lower Basket

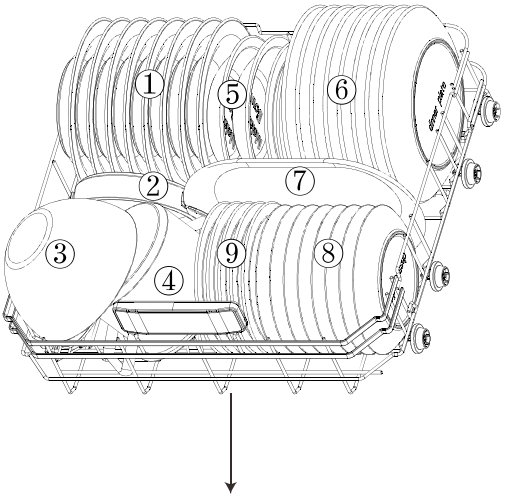

(Depends on Model)

Number	Item
①	SOUP PLATE
②	OVEN POT
③	GLASS BOWL
④	SMALL POT
⑤	MELAMINE BOWL
⑥	DINNER PLATE
⑦	OVAL PLATTER
⑧	DESSERT DISH
⑨	DESSERT PLATE

Extra cutlery basket (Depends on model)

Ceiling cutlery basket is designed to wash your cutlery items such as forks, spoons and etc. by placing them between the bars on the basket.

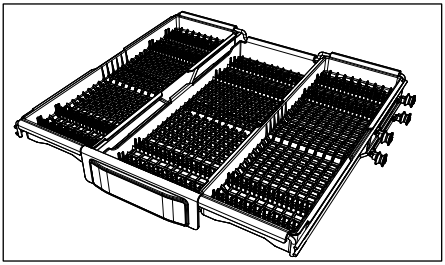

Included three separated trays, they can be used as moving parts. The free space enabled by any tray allows long parts to be loaded in the upper basket.

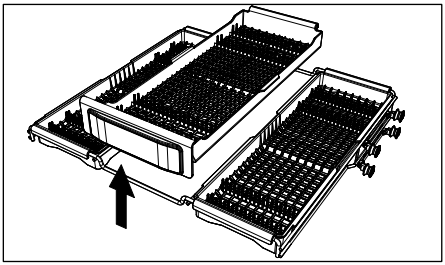

Washing programme

Turning on the Appliance

Starting a wash program

1.Draw out the lower and upper basket, load the dishes and push them back. It is recommended to load the lower basket first, then the upper one(see the section entitled "Loading the Dishwasher racks").
2.Pour in the detergent (see the section entitled"Before first use").
3.Insert the plug into the socket.The power supply is 220-240V AC 50 Hz, the specification of the socket is 10A 250 VAC.50 Hz.
4.Make sure that the water supply is turned on to full pressure. , press the **Power** button, press the **Program** button to select a desired "Wash program". (See the section entitled "Program Table") . Press the **Start/ Pause** button to start the program,close the door,with a little force to ensure the door is properly closed.

NOTE: A click could be heard when the door is closed perfectly.

Change the Programme

1.Premise: A cycle that is underway can only be modified if it has only been running for a short time. Otherwise, the detergent may have already been released, and the appliance may have already drained the wash water. If this is the case, the detergent dispenser must be refilled (see the section entitled "Fill the detergent dispenser").

2.During the washing process,open the door slightly to allow the dishwasher to pause the programme, press the **Power** button to turn off the machine.
3.Press the **Power** button again to turn on the machine.
then you can change the programme to the desired cycle setting.

NOTE: If you open the door when washing, the machine will pauses and the countdown pause , when you close the door,the machine will keep on working after 10 seconds.

The information light shows the state of the dishwasher:
a)The information light on--> cycle running
b)The information light blinking -->pause

Forget to Add Dish

A forgotten dish can be added any time before the detergent cup opens.
1.Open the door slightly to allow the dishwasher to pause the programme.
2.After the spray arms stop working, you can open the door completely.
3.Add forgotten dishes.
4.Close the door,the dishwasher will work after ten seconds.

⚠ WARNING!

It is dangerous to open the door when washing, because the hot water may scald you. If the door is opened while the dishwasher is running ,the machine will stop automatically.

At the end of the wash program

After the program has finished running,the digital display will show “00”, the buzzer will emit three short beeps, sounding like "beep, beep, beep” , after that the digital display will show “End”. And it will be extinguished if without any further operation ,and the machine will be switched off automatically after 3 minutes.

⚠ Open the door carefully. Hot steam may escape when the door is opened!

- Hot dishes are sensitive to knocks. The dishes should therefore be allowed to cool down around 15 minutes before removing from the appliance.
- Open the dishwasher's door, leave it ajar and wait a few minutes before removing the dishes. In this way they will be cooler and the drying will be improved.

Unloading the dishwasher

It is normal that the dishwasher is wet inside.
Empty the lower basket first and then the upper one. This will avoid water dripping from the upper basket onto the dishes in the lower one.

Information light

Some of the integrated models are equipped with information light.
You can check the dishwasher operating status by the beam of light between the dishwasher and the side wall (or between the dishwasher and the floor). A continuously glowing light indicates that the machine is working, flashing light indicates that the washing program is finished and you can open the door.In some models, you can see the remaining time and the stage of the washing program with the information light on the floor.

Auto Open Door

The dishwasher door opens automatically, which improves the drying results. Wait until the dishwasher indicates that the program has ended and the dishes have cooled before unloading the dishwasher. The drying time for the Auto open option varies between programs.

NOTE: For the best drying results, do not close the door before the drying phase has finished and the machine has automatically switched off.

At the end of the program, the door will open. Do not try to close the door for 1 minute to avoid damaging the automatic door mechanism.
The door must remain open for 30 minutes to be effective drying.
(If the program includes an automatic door opening system, the automatic door opening timing may vary depending on the selected program.)

Switch off Auto Open door function

Hold down **EXTRA DRY** key and **EXTRA HYGIENE** key for 3 seconds at the same time, the digital display will show  , and blink for 3 times.

If you want to switch on the function, hold down **EXTRA DRY** key and **EXTRA HYGIENE** key for 3 seconds at the same time, the digital display will show ,and blink for 3 times.
(All these operations need to be done before washing programme is selected.)

Care and maintenance

Before beginning any care or maintenance, you should always disconnect the appliance from the electricity supply, and also turn off the water supply.

Filtering System

The filter system consists of a coarse filter, a flat filter and a micro filter.

1. Flat filter:Food and debris will be trapped by a special jet on the lower spray arm.
2. Coarse filter:Big debris, such as pieces of bone or glass ,that could clog the drain will be trapped in the coarse filter.To remove an item caught in this filter, gently squeeze the taps on the top of this filter and lift it out.
3. Micro filter:This filter holds soil and food residue in the sump area and prevents it from being redeposit on the dishes during a cycle.

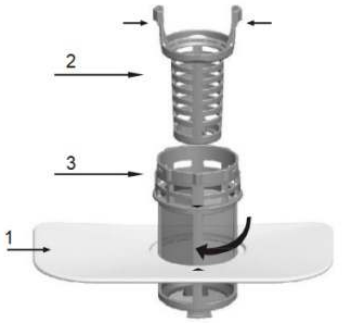

⚠ Inspect the filters for obstructions every time the dishwasher has been used.

⚠ By unscrewing the coarse filter, you can remove the filter system. Remove any food remnants and clean the filters under running water.

The filter can effectively prevent residues from tableware from falling into the washing system. However, food residues may sometimes clog the filter, affecting the washing performance. It is recommended to check the flat filter for food residues promptly after the washing program is completed and clean it if necessary.
Additionally, it is advisable to dismantle and clean the filter at least once a week. The steps for cleaning the filter are as follows:

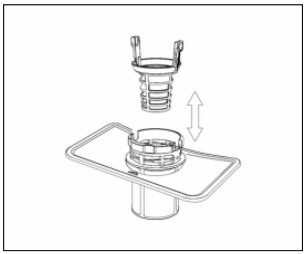

1

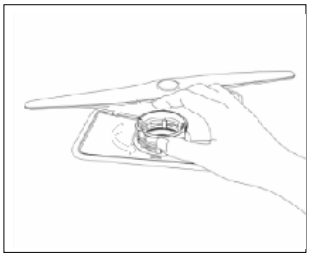

2

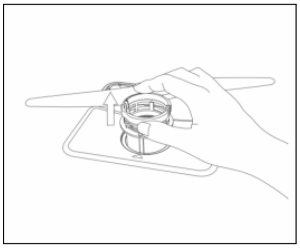

3

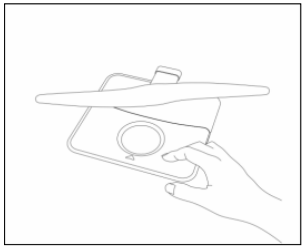

4

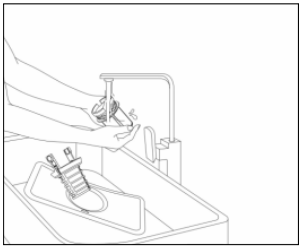

5

1. Remove the coarse filter from the Micro filter
2. Rotate the Micro filter clockwise
3. Pull out the Micro filter
4. Remove the flat filter from the dishwasher compartment
5. Clean the filters under running water

You should clean and rinse the filters thoroughly before replacing all the sections in reverse order to that above.

Please note:

- Never run a programme without the filters in place.
- Incorrect fitting of the filters may reduce wash performance and potentially damage your appliance.
- When cleaning the filters, don't knock on them. Otherwise, the filters could be contorted and the performance of dishwasher could be debased.

Cleaning the Spray Arms

It is necessary to clean the spray arms regularly for hard water chemicals will clog the spray arm jets and bearings.

1

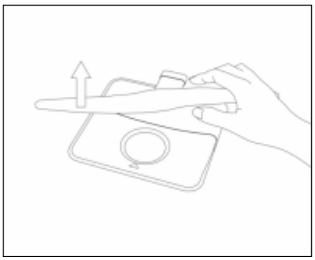

2

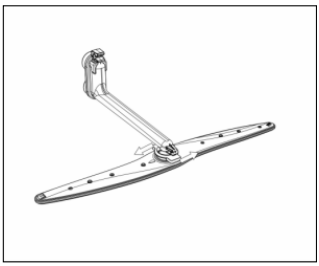

3

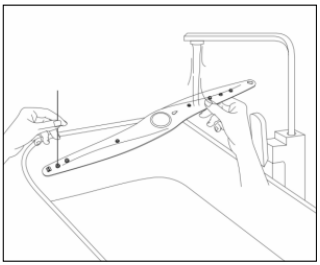

1. Pull the lower spray arm upwards to remove it.
2. To remove the upper spray arm, first remove the clasp on the upper spray arm by turning it.
3. You should clean and rinse the spray arms thoroughly before replacing them.
   Ensure that the upper spray arm clasp is securely tightened when refitting the upper spray arm.

Caring for the Dishwasher

To clean the control panel, use a lightly dampened cloth then dry thoroughly. To clean the exterior, use a good appliance polish wax. Never use sharp objects, scouring pads or harsh cleaners on any part of the dishwasher.

Cleaning the Door

To clean the edge around the door, you should use only a soft warm, damp rag. To prevent penetration of water into the door lock and electrical components, do not use a spray cleaner of any kind.
Also, never use abrasive cleaners or scouring pads on the outer surfaces because they will scratch the finish. Some papers towels can also scratch or leave marks on the surface.

⚠ WARNING!

Never use a spray cleaner to clean the door panel for it could damage the door lock and electrical components. It is not allowed to use the abrasive agent or some paper towel because of the risk of scratching or leaving spots on the stainless steel surface.

Protect Against Freezing

If your dishwasher is left in an unheated place during the winter, ask a service technical to:

1. Cut off electrical power to the dishwasher.
2. Turn off the water supply and disconnect the water inlet pipe from the water valve.
3. Drain water from the inlet pipe and water valve. (Use a pan to catch the water)
4. Reconnect the water inlet pipe to the water valve.
5. Remove the filter in the tub and the bottom and use a sponge to use up water in sump.

How to Maintain Your Dishwasher

After Every Wash

After every wash, turn off the water supply to the appliance and leave the door slightly ajar so that moisture and odors are not trapped inside.

Remove the Plug

Before cleaning or performing maintenance, always remove the plug from the socket. Do not run risks.

No Solvents or Abrasive Cleaning

To clean the exterior and rubber parts of the dishwasher, do not use solvents or abrasive cleaning products. Use only a cloth and warm soapy water. To remove spots or stains from the surface of the interior, use a cloth dampened with water and a little white vinegar, or a cleaning product made specifically for dishwashers.

When You Go on holiday

When you go on holiday, it is recommended that you run a wash cycle with the dishwasher empty and then remove the plug from the socket, turn off the water supply and leave the door of the appliance slightly ajar. This will help the seals last longer and prevent odors from forming in the appliance.

Moving the Appliance

If the appliance must be moved, try to keep it in the vertical position.
If absolutely necessary, it can be positioned on its back.

Seals

One of the factors that cause odors to form in the dishwasher is food that remains trapped in the seals. Periodic cleaning with a damp sponge will prevent this.

Installation

Connection Of Drain Hoses

Insert the drain hose into a drain pipe with a minimum diameter of 4 cm, or let it run into the sink, making sure to avoid bending or crimping it. The height of drain pipemust be less than 600 mm. The free end of the hose must not be immersed in water to avoid the back flow of it.

⚠ Please securely fix the drain hose in either position A or position B

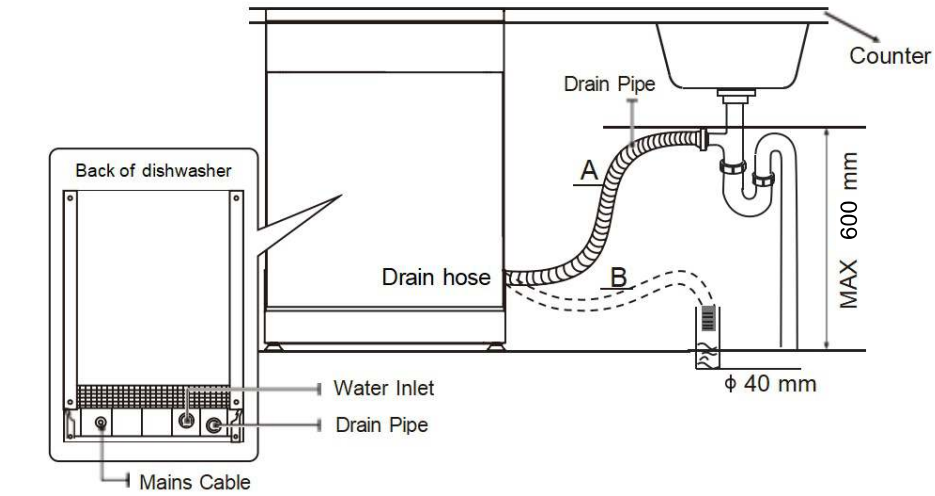

How to drain excess water from hoses

If the connection to the drain pipe is positioned higher than 600 mm, excess water may remain in the drain hose. It will be necessary to drain excess water from the hose into a bowl or suitable container that is held outside and lower than the sink.

Water outlet

Connect the water drain hose. The drain hose must be correctly fitted to avoid water leaks. Ensure that the water drain hose is not kinked or squashed.

Extension hose

If you need a drain hose extension, make sure to use a similar drain hose.
It must not be longer than 4 meters,otherwise the cleaning effect of the dishwasher could be reduced.

Syphon connection

The waste connection must beat a height less than 600 mm (maximum) from the bottom of the dishwasher.

Position The Appliance

Position the appliance in the desired location. The back should rest against the wall behind it, and the sides, along the adjacent cabinets or walls. The dishwasher is equipped with water supply and drain hoses that can be positioned either to the right or the left sides to facilitate proper installation.

⚠ Attention!

- Please place the dishwasher on a firm and flat ground.
- Do not install the dishwasher on an elevated surfaced.

Troubleshooting

Before Calling for Service

Reviewing the charts on the following pages may make you be free of calling for service.

Problem	Possible Causes	What To Do
Dishwasher doesn't run	Fuse blown, or the circuit breaker acted	Replace fuse or reset circuit breaker. Remove any other appliances sharing the same circuit with the dishwasher.
	Power supply is not turned on	Make sure the dishwasher is turned on and the door is closed securely. Make sure the power cord is properly plugged into the wall socket.
	Water pressure is low	Check that the water supply is connected properly and the water is turned on.
Drain pump doesn't stop	Overflow	The system is designed to detect an overflow. When it does, it shuts off the circulation pump and turns on the drain pump.
Noise	Some audible sounds are normal	Sound from detergent cup opening.
	Utensils are not secure in the baskets or something small has dropped into the basket	To ensure everything is secured in the dishwasher.

Problem	Possible Causes	What To Do
Noise	Motor hums	Dishwasher has not been used regularly. If you do not use it often, remember to set it to fill and pump out every week, which will help keep the seal moist.
Suds in the tub	Improper detergent	Use only the special dishwasher detergent to avoidsuds. If this occurs, open the dishwasher and let suds evaporate. Add 1 gallon of cold water to the tub. Close and l atch the dishwasher, then start the "pre-rinse" wash cycle to drain out the water... Repeat if necessary.
	Spilled rinse agent	Always wipe up rinse agent spills immediately.
Stained tub interior	Detergent with colorant was used	Make sure that the detergent is the one without colorant.
Dishes and flatware not clean	Improper program Improper basket loading	Select a stronger programme. Make sure that the action of the detergent dispenser and spray arms are not blocked by large dishware.

Problem	Possible Causes	What To Do
Spots and filming on glasses and flatware	*1*Extremely hard water *2*Low inlet temperature *3*Overloading the dishwasher *4*Improper loading *5*Old or damp powder detergent *6*Empty rinse agent dispenser *7*Incorrect dosage of detergent	To remove spots from glassware: *1*Take out all metal utensils out of the dishwasher. *2*Do not add detergent. *3*Choose the longest cycle. *4*Start the dishwasher and allow it to run for about 18 to 22 minutes, then it will be in the main wash. *5*Open the door to pour 2 cups of white vinegar into the bottom of the dishwasher. *6*Close the door and let the dishwasher complete the cycle. If the vinegar does not work: Repeat as above, except use 1/4 cu p (60 ml)of citric acid crystals instead of vinegar.
Cloudiness on glassware	Combination of soft water and too much	Use less detergent if you have soft water and select a shortest cycle to wash the glassware and to get them clean.
Yellow or brown film on inside surfaces	Tea or coffee stains	Using a solution of 1/2 cup of bleach and 3 cups of warm water to remove the stains by hand. ⚠ WARNING You have to wait for 20 minutes after a cycle to let the heating elements cool down before cleaning interior; otherwise, burns will happen.
	Iron deposits in water can cause an overall film	You have to call a water softener company for a special filter.

Problem	Possible Causes	What To Do
White film on inside surface	Hard water minerals	To clean the interior, use a damp sponge with dishwasher detergent and wear rubber gloves. Never use any other cleaner than dishwasher detergent for the risk of foaming or suds.
The Detergent dispenser lid cannot be closed properly	Clogged detergent re -sidue is blocking the catch	Clean the detergent from the catch.
Detergent left in dispenser cups	Dishes block detergent Cups	Re-loading the dishes properly.
Steam	Normal phenomenon	There is some steam coming through the vent by the door latch during drying and water draining.
Black or gray marks on dishes	Aluminum utensils have rubbed against dishes	Use a mild abrasive cleaner to eliminate those marks.

Problem	Possible Causes	What To Do
Water standing on the bottom of the tub	This is normal	A small amount of clean water around the outlet on thetub bottom keeps the water seal lubricated.
Dishwasher leaks	Overfill dispenser or rinse aid spills	Be careful not to overfill the rinse aid dispenser.Spilled rinse aid could cause oversudsing and lead to overflowing. Wipe away any spills with a damp cloth.
	Dishwasher isn't level	Make sure the dishwasher is level.

NOTE:

Olive seeds or similar objects may pass through the filter system and come to the drain pump area. In this case the drain pump becomes blocked and needs to be cleaned. Please remove the pump cover by pushing the tail outwards, then you can clear the pump impeller by youself. After that please clip the cover back into position.

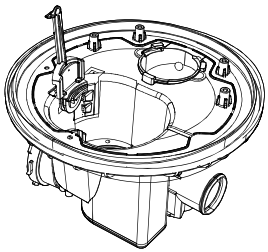

Improper maintenance of the machine may threaten the safety of users. Any repairs must be carried out by professionals.

Error codes

After the wash cycle is started,If there is a malfunction the dishwasher will display an error code. The following table shows possible error codes and the faults they represent, and the error indicator will keep flashing and beeping.

Codes	Fault
E1	Overflow/leakage
E2	Water inlet malfunction
E4	Water distribution valve malfunction
E5	Fan malfunction
E6	Abnormal Heating
E7	Thermistor open/short circuit
EA	Abnormal communication

⚠ Attention!

For E2 , please check **Troubleshooting TIPS** first before calling for service.

For E1, turn off the main water supply before calling a service.

For E4,E5,E6,E7,EA please call for service .

Warranty conditions

Dear user,

For our warranty conditions, please scan the QR code below or use the link underneath. At the bottom in the footer you will find our warranty conditions.

https://www.frilec.nl

For questions regarding sales you can email to: verkoop@domest.nl

For questions regarding service you can email to: service@domest.nl

For other questions you can email to: info@domest.nl

We can also be reached by phone : +31(0)314 362244


DOMEST
domestic and professional appliances
MULTIBRAND
SALES & SERVICES

FRILEC

MANUEL

Lave-vaisselle intégré

FRANKFURT 8816-E-450B

Lisez attentivement ce manuel et tous les documents connexes avant d'utiliser le lave-vaisselle et conservez-les à proximité de l'appareil pour obtenir des conseils en cas de besoin.

TABLE DES MATIÈRES

CONSIGNES DE SÉCURITÉ 1

RECOMMANDATIONS 4

ELIMINATION 4

APERÇU DU PRODUIT 5

PANNEAU DE CONTRÔLE 7

OPÉRER 7

PROGRAMMES SUR L'ECRAN 8

AVANT UTILISATION 9

CHARGEMENT DU LAVE-VAISSELLE 16

PROGRAMMES DU LAVAGE 21

ENTRETIEN ET MAINTENANCE 25

COMMENT ENTRETENIR VOTRE LAVE-VAISSELLE 29

INSTALLATION 30

PROBLEMES & SOLUTIONS / CODES D'ERREUR 37

GARANTIE & SERVICES 38

Consignes de sécurité

⚠ WARNING

Lorsque vous utilisez votre lave-vaisselle, suivez-les instructions suivantes :

- Cette section contient des instructions de sécurité qui vous aideront à vous protéger contre les risques de blessures ou de dommages matériels.
- Notre société n'est pas responsable des dommages qui pourraient survenir en cas de non-respect de ces instructions.
- Veuillez lire attentivement ce manuel pour vous assurer que vous savez comment utiliser efficacement et en toute sécurité les nombreuses caractéristiques et fonctions de votre nouvel appareil et conservez-le dans un endroit sûr à proximité de l'appareil pour vous y référer ultérieurement.
- Utilisez cet appareil uniquement pour l'usage auquel il est destiné, tel que décrit dans ce manuel.
- Il est de votre responsabilité de faire preuve de bon sens, de prudence et d'attention lors de l'installation, de l'entretien et de l'utilisation de votre lave-vaisselle. L'installation de cette machine doit être effectuée par des professionnels qualifiés dans un endroit sûr et approprié qui répond aux exigences d'installation.
- Avant d'installer l'appareil, vérifiez qu'il ne présente pas de dommages visibles de l'extérieur. Vous ne devez en aucun cas utiliser un appareil endommagé. Un appareil endommagé peut être dangereux.
- La machine doit être mise à la terre et la puissance électrique de l'alimentation doit être compatible avec les paramètres figurant sur la plaque signalétique de la machine. Utilisez toujours une prise de courant correctement installée afin d'éviter tout risque d'électrocution.
- Ne modifiez pas la fiche fournie avec l'appareil si elle n'est pas adaptée à la prise.

- La pression d'eau de fonctionnement de cette machine doit être comprise entre 0,04 à 1,0 MPa. Lors de l'installation, utilisez de nouveaux tuyaux pour vous connecter à la source d'eau ; les anciens tuyaux ne doivent pas être réutilisés.
- Ne vous appuyez pas ou ne montez pas sur la porte ouverte du lave-vaisselle pour éviter de l'endommager.
- Ne placez pas d'objets lourds sur la porte lorsqu'elle est ouverte. L'appareil pourrait basculer vers l'avant.
- Fermez la porte du lave-vaisselle après utilisation pour éviter les accidents.
- N'utilisez que des détergents, du sel et des produits de rinçage spécifiquement conçus pour le lave-vaisselle.
- Ne mettez pas de solvants dans le compartiment à détergent du lave- vaisselle pour éviter tout risque d'explosion.
- Ne mettez au lave-vaisselle que des articles compatibles avec ce type de produit. En cas de doute, vérifiez auprès du fabricant des articles.
- Lors du chargement du lave-vaisselle, veillez à respecter les recommandations relatives aux meilleures pratiques de chargement, et veillez également à ce que les objets pointus tels que les couteaux soient chargés dans le panier avec leur pointe vers le bas ou placés en position horizontale afin d'éviter les accidents.
- N'ouvrez pas la porte du lave-vaisselle lorsqu'un programme est en cours. S'il est nécessaire de le faire, n'ouvrez que légèrement la porte pour permettre au lave-vaisselle d'interrompre le programme et éviter que de l'eau ne s'écoule. N'oubliez pas que l'eau du lave-vaisselle peut être très chaude lorsque le programme est en cours.
- Lorsque le lave-vaisselle n'est pas utilisé, nous vous recommandons de fermer l'arrivée d'eau au robinet d'alimentation et de débrancher l'alimentation principale.
- Si vous laissez le lave-vaisselle pendant une période prolongée, laissez la porte légèrement ouverte pour éviter la formation d'odeurs désagréables.

- Cet appareil peut être utilisé par des enfants âgés de 8 ans et plus et par des personnes dont les capacités physiques, sensorielles ou mentales sont réduites ou qui manquent d'expérience et de connaissances, à condition qu'ils aient reçu une surveillance ou des instructions concernant l'utilisation de l'appareil en toute sécurité et qu'ils comprennent les risques encourus. Les enfants ne doivent pas jouer avec l'appareil. Le nettoyage et l'entretien ne doivent pas être effectués par des enfants sans surveillance. (Pour IEC60335-1)
- Cet appareil n'est pas destiné à être utilisé par des personnes (y compris des enfants) dont les capacités physiques, sensorielles ou mentales sont réduites, ou qui manquent d'expérience et de connaissances, à moins qu'elles n'aient pu bénéficier d'une surveillance ou d'instructions concernant l'utilisation de l'appareil de la part d'une personne responsable de leur sécurité. (Pour IEC60335-1) Le matériel d'emballage peut être dangereux pour les enfants !
- Les enfants doivent être surveillés pour s'assurer qu'ils ne jouent pas avec l'appareil.
- Les enfants pourraient s'enfermer dans l'appareil. C'est pourquoi, lorsque vous vous débarrassez d'un vieil appareil, débranchez la prise et mettez-la de côté.
- Endommager la serrure de la porte de manière à ce qu'elle ne puisse plus être fermée. Pour éviter tout risque d'électrocution, ne pas immerger l'appareil, le cordon ou la fiche dans l'eau ou dans un autre liquide.
- Veuillez débrancher l'appareil avant de le nettoyer et de l'entretenir.
- Utilisez un chiffon doux humidifié avec du savon doux, puis utilisez un chiffon sec pour l'essuyer à nouveau.
- Si le cordon d'alimentation est endommagé, il doit être remplacé par le fabricant, son agent de service ou une personne de qualification similaire afin d'éviter tout danger.
- Les ouvertures sur le fond ne doivent pas être obstruées par un tapis.

Recommandations

- Pour économiser de l'énergie, en mode veille, l'appareil s'éteint automatiquement au bout de 3 minutes sans intervention de l'utilisateur.
- Pour réduire la consommation d'énergie et d'eau, enlevez tous les résidus de saleté de la vaisselle avant de charger le lave-vaisselle.
- Le fait de charger le lave-vaisselle à la capacité indiquée par le fabricant permet d'économiser de l'énergie et de l'eau.
- Placez les objets creux (bols, verres et casseroles) face vers le bas dans le panier.
- Ne mettez pas dans le lave-vaisselle de la vaisselle, des couverts ou d'autres articles contenant des cendres de tabac, de la cire, de la graisse lubrifiante ou des résidus de peinture.
- Il n'est pas recommandé de prérincer la vaisselle, car cela entraîne une augmentation de la consommation d'eau et d'énergie.
- Le lavage de la vaisselle dans un lave-vaisselle domestique consomme généralement moins d'énergie et d'eau que la vaisselle à la main.

Élimination



- Pour la mise au rebut de l'emballage et de l'appareil, veuillez-vous adresser à un centre de recyclage, en coupant le câble d'alimentation et en rendant le dispositif de fermeture de la porte inutilisable.
- Les emballages en carton sont fabriqués à partir de papier recyclé et doivent être jetés dans les déchetteries pour être recyclés.
- En veillant à ce que ce produit soit éliminé correctement, vous contribuerez à prévenir les conséquences négatives potentielles pour l'environnement et la santé humaine, qui pourraient autrement être causées par un traitement inapproprié des déchets de ce produit.
- Pour obtenir des informations plus détaillées sur le recyclage de ce produit, veuillez contacter votre mairie et votre service d'élimination des déchets ménagers.
- ÉLIMINATION : Ne pas éliminer ce produit avec les déchets municipaux non triés. Il est nécessaire de collecter ces déchets séparément en vue d'un traitement spécial.

Aperçu du produit

L'apparence de l'article que vous recevez peut varier

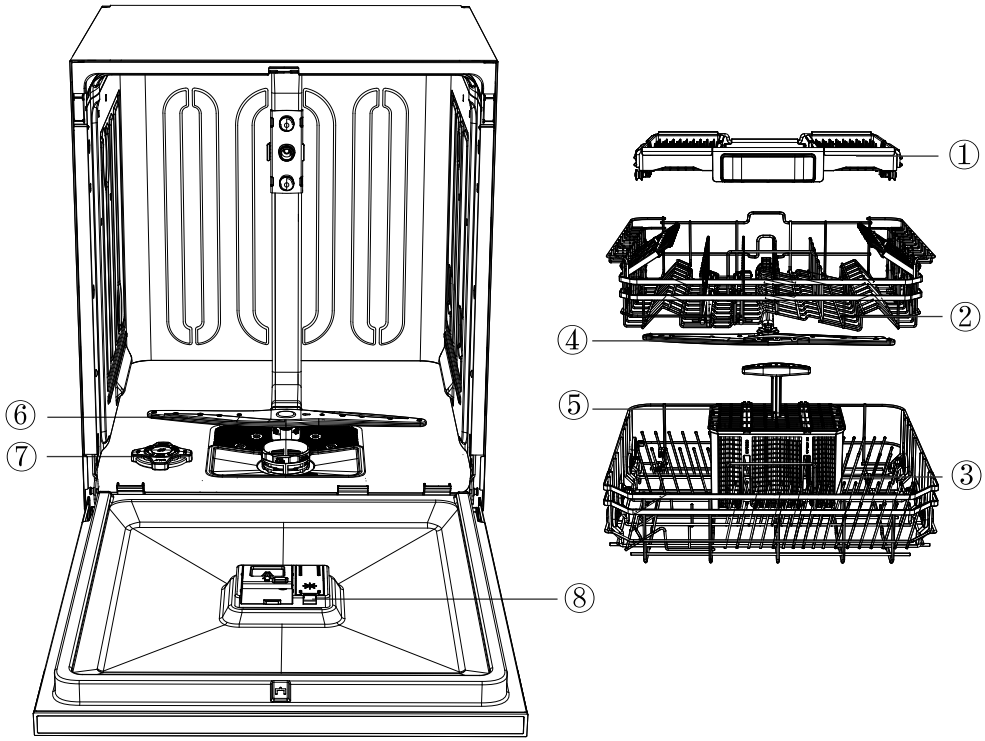

① Panier supplémentaire	② Panier supérieur	③ Panier inférieur	④ Bras d'aspergion superieure
⑤ Panier à couverts	⑥ Bras d'aspergion inférieur	⑦ Réservoir de sel	⑧ Réservoir de détergent

Conseils :

- Chaque lave-vaisselle a fait l'objet d'un contrôle de qualité approfondi avant de quitter l'usine afin de garantir sa fiabilité. Il se peut que vous trouviez dans votre nouveau lave-vaisselle des gouttes d'eau ou des taches d'eau générées par notre contrôle de qualité.
- Placez le panier à couverts dans le panier à vaisselle inférieur.
- Pour une meilleure performance, veuillez installer le panier le long du milieu, comme indiqué sur la photo des pièces de garniture intérieure.
- Veuillez retirer tous les matériaux d'emballage à l'extérieur et à l'intérieur du lave-vaisselle avant de l'installer.

Accessories

Accessoires inclus



Manuel de l'utilisateur



Entonnoir à sel



Tuyau d'arrivée d'eau

Panneau de contrôle

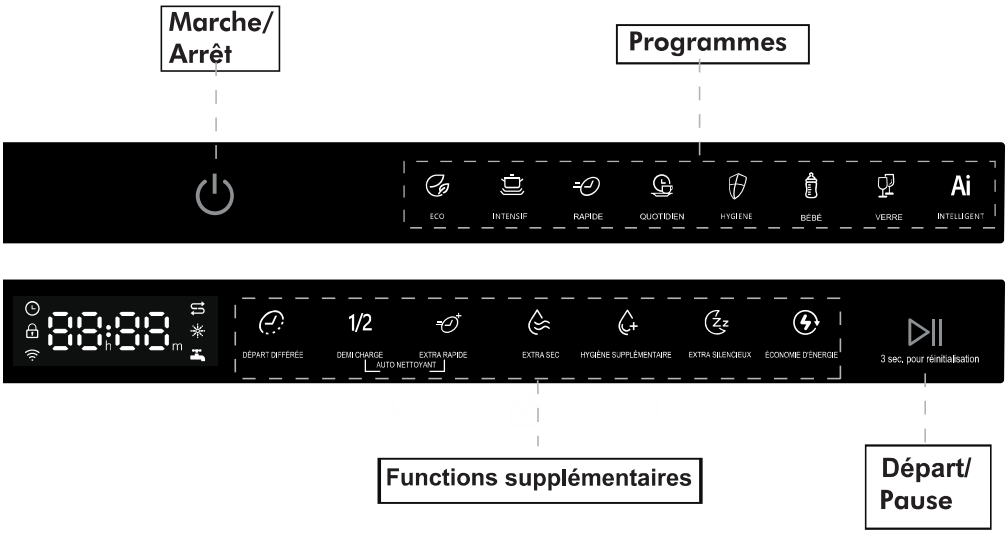

Opérer (touches)

Touches	Description
Marche/Arrêt	Appuyez sur ce bouton pour mettre votre lave-vaisselle en marche.
Programmes	Appuyez sur cette touche pour sélectionner le programme de lavage approprié, l'indicateur de programme s'allume.
Auto nettoyant	Appuyez sur les boutons DEMI CHARGE et EXTRA RAPIDE et maintenez-les enfoncés pendant 3 secondes pour démarrer ce programme. Vous verrez un compte à rebours démarrer sur l'écran de 90 minutes à 0.
Functions sup-plémentaires	Sélectionnez le programme de lavage supplémentaire souhaité, le voyant s'allume. Lorsque la machine est allumée, les indicateurs des fonctions supplémentaires disponibles clignotent ; Après la sélection, l'indicateur de l'option supplémentaire sélectionnée s'allume.
Départ/ Pause	Pour démarrer un programme, appuyez sur cette touche avant de fermer la porte. *Réinitialisation : Appuyez sur ce bouton et maintenez-le enfoncé pendant 3 secondes pour annuler le programme existant et vider l'appareil, puis sélectionnez le nouveau programme souhaité.

l'écran

Symboles de programme	ECO Mode écologique, économise de l'énergie et de l'eau, adapté au nettoyage standard. Intensif Mode de nettoyage puissant adapté aux plaques. casseroles et poêles très sales. Rapide Convient pour nettoyer les résidus d'aliments frais légèrement collants en peu de temps. Quotidien Mode de nettoyage quotidien, adapté à la vaisselle modérément sale. Hygiene Convient pour la vaisselle très sale qui doit être nettoyée de manière hygiénique. Bébé Convient pour la vaisselle très sale qui doit être nettoyée de manière hygiénique. Verre Convient pour le nettoyage de la verrerie délicate. Ai Intelligent Détection automatique du degré de salissure, adapté à différents types de vaisselle mélangée en 1 cycle de lavage.
Functions supplémentaires	Départ différée Réglez l'heure de démarrage différé, 0-24 heures. 1/2 Demi charge Réduit la consommation d'eau et d'énergie, choix de 3 modes : nettoyage par le haut - nettoyage par le bas - nettoyage par le haut et par le bas. Extra rapide Cycle de lavage raccourci en raison d'une température plus élevée. Extra sec Un temps de séchage supplémentaire est ajouté au cycle de lavage pour un meilleur séchage de la vaisselle. Hygiène supplémentaire Le programme comprend une longue période de lavage à haute température pour la stérilisation pendant le cycle de lavage. Extra silencieux Un cycle de lavage plus long et un régime moteur réduit réduisent le bruit. Économie d'énergie En combinaison avec la fonction Half Load, la consommation d'énergie est réduite en raison d'un temps plus court et d'une température plus basse pendant le séchage. Remarque : Recommandé pour une capacité de 8 assiettes ou moins. Remarque : Cette fonction ne peut pas être utilisée en combinaison avec le programme intelligent.
Symboles d'avertissement	Lorsque ce symbole s'allume, cela signifie que le produit de rinçage est faible et doit être rempli. Lorsque ce symbole s'allume, cela signifie que le niveau de sel du lave-vaisselle est bas et doit être rempli. Si ce symbole s'allume, cela signifie que l'alimentation d'eau est coupée ou bloquée.

■ Avant Utilisation

Retirer tous les matériaux demballage de lintérieur du lave-vaisselle.
A. Régler le niveau de ladoucisseur deau selon les besoins La dureté de leau dans la zone (voir pages 10-12).
B. Ajouter 500 gs de sel dans le compartiment à sel, puis remplir deau au dessus du compartiment à sel.
C. Remplissez le distributeur de rinçage.
D. Ajouter du produit lave-vaisselle.

A. Adoucisseur d'eau (réglage du niveau de dureté de l'eau)

Le lave-vaisselle est conçu pour ajuster la quantité de sel Consommé en fonction de la dureté de leau utilisée. Cela vise à optimiser le niveau de consommation de sel. Régler la consommation de sel
Poursuivre comme suit:

1. Ouvrez la porte et allumez lappareil;
2. Dans les 60 secondes après l'activation de lappareil, appuyez sur bouton départ/pause pendant 5 secondes pendant que la machine est en mode dattente. Cette action entre dans le mode de réglage, puis passera au niveau dadoucissement par défaut, et laffichage numérique affichera le niveau dadoucissement comme "H3".

- Appuyez sur le bouton Départ/Pause pour sélectionner lensemble approprié en fonction de votre
  Environnement local, les ensembles changeront dans la séquence suivante: H1 → H2 → H3 → H4 → H5 → H6; Après cela, éteignez le machine pour enregistrer les paramètres. Il est recommandé d'apporter des ajustements conformément à Le tableau suivant.

*Le réglage du fabricant : H3

Position du sélecteur	Dureté de l'eau			Indicateurs pendant le réglage Dureté de l'eau	Consommation de sel (gramme/cycle)
	dH	dF	dE		
H1	0-5	0-9	0-6	H1	0
H2	6-11	10-20	7-14	H2	20
H3(Default)	12-17	21-30	15-21	H3	30
H4	18-22	31-40	22-28	H4	40
H5	23-34	41-60	29-42	H5	50
H6	35-55	61-98	43-69	H6	60

Contactez votre fournisseur d'eau pour obtenir des informations sur la dureté de votre eau.

B.Chargement du sel dans l'adoucisseur d'eau

La dureté de l'eau varie d'un endroit à l'autre. Si de l'eau dure est utilisée dans le lave-vaisselle, des dépôts se formeront sur la vaisselle et les ustensiles.
L'appareil est équipé d'un adoucisseur spécial qui utilise des sels spécialement conçus pour éliminer le calcaire et les minéraux de l'eau.

Utilisez toujours du sel destiné au lave-vaisselle.
Le réservoir de sel est situé sous le panier inférieur et doit être rempli comme suit :

⚠ Attention!

- N'utilisez que du sel spécialement conçu pour le lave-vaisselle ! Tous les autres types de sel qui ne sont pas spécifiquement conçus pour être utilisés dans un lave-vaisselle, en particulier le sel de table, endommageront l'adoucisseur d'eau. En cas de dommages causés par l'utilisation d'un sel inapproprié, le fabricant ne donne aucune garantie et n'est pas responsable des dommages causés.
- Ne remplissez de sel que juste avant de démarrer l'un des programmes de lavage complets.
  Cela évitera que des grains de sel ou de l'eau salée, qui ont pu être fendus, ne restent sur le fond de la machine pendant un certain temps, ce qui pourrait provoquer de la corrosion.

A. Retirez le panier inférieur, puis dévissez et retirez le bouchon du bac à sel.
B. Placez l'extrémité de l'entonnoir (fourni) dans le trou et introduisez environ 500 g de sel. Il est normal qu'une petite quantité d'eau sorte du récipient de sel.
C. Si vous remplissez le récipient pour la première fois, remplissez-le entièrement avec de l'eau (environ 700 ml).
D. Revisser soigneusement le bouchon.
E. En général, le voyant d'avertissement du sel s'éteint lorsque le bac à sel est rempli de sel.

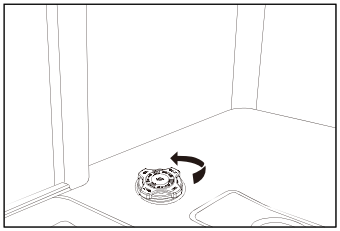

A

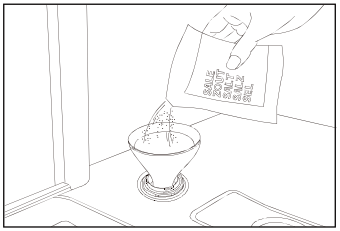

B

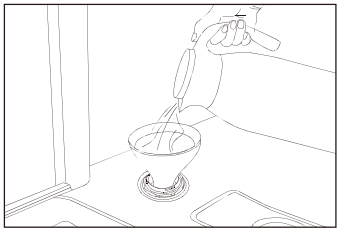

C

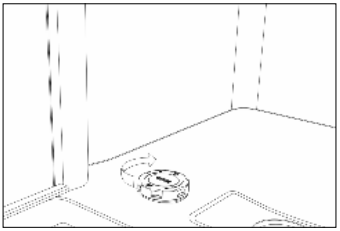

D

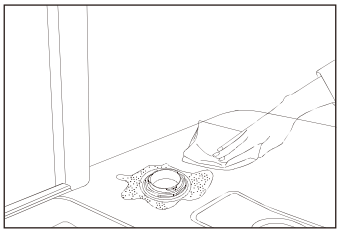

E

REMARQUE :

- Le réservoir de sel doit être rempli lorsque le voyant d'avertissement du sel s'allume sur le panneau de commande. Même si le bac à sel est suffisamment rempli, le voyant peut ne pas s'éteindre avant que le sel ne soit complètement dissous.
- S'il n'y a pas de témoin de sel sur le panneau de commande (pour certains modèles), vous pouvez juger du moment où il faut charger le sel dans l'adoucisseur d'après les cycles que le lave-vaisselle a effectués.
- Veillez à ne pas trop remplir le bac à sel et à essuyer toute éclaboussure.

C. Utilisation de détergent

Tous les cycles du lave-vaisselle nécessitent du détergent dans le compartiment à détergent. Ajoutez la bonne quantité de détergent pour le cycle sélectionné afin d'obtenir les meilleures performances.

⚠ Vous ne devez utiliser que des détergents conçus spécifiquement pour le lave-vaisselle. Conservez votre détergent frais et sec. Ne mettez pas de détergent en poudre dans le distributeur avant d'être prêt à faire la vaisselle.

⚠ N'utilisez jamais de savon, de détergent pour le linge ou pour les mains dans votre lave-vaisselle.

⚠ N'avalez pas de détergent pour lave-vaisselle et évitez d'en respirer les vapeurs. Le détergent pour lave-vaisselle contient des irritants et des produits chimiques caustiques qui peuvent provoquer des troubles respiratoires. Si vous avez avalé du détergent pour lave-vaisselle ou inhalé les fumées, consultez immédiatement un médecin.

⚠ Conservez le détergent pour lave-vaisselle hors de portée des enfants.

Remplir le réservoir de détergent

1.Ouvrez le compartiment à détergent en appuyant sur le bouton.
2.Ajoutez la quantité de détergent recommandée dans le compartiment à détergent du lavage principal. Le compartiment à détergent principal comporte des lignes permettant d'ajouter des quantités spécifiques de détergent. Ces lignes sont marquées à 15 ml ou 25 ml, en fonction du degré de saleté de la vaisselle. Si votre vaisselle a besoin d'un lavage intensif, ajoutez 5 ml de détergent dans la section de prélavage du compartiment.
3.Fermez ensuite le compartiment à détergent en faisant glisser le couvercle dans le sens de la flèche.

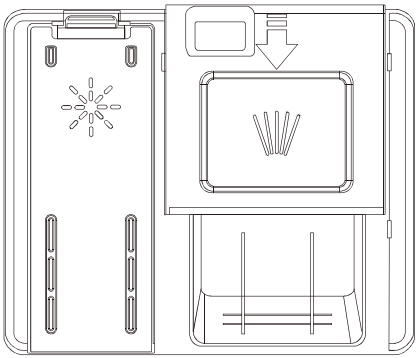

NOTE:

Respectez les recommandations du fabricant figurant sur l'emballage du détergent.

D. Utilisation du Rinçage AID

Le remplissage du distributeur de produit de rinçage permet d'obtenir des résultats de lavage de meilleure qualité et des performances de séchage accrues.

- Pour remplir le compartiment à produit de rinçage, ouvrez le couvercle du compartiment à produit de rinçage. Remplissez le compartiment de produit de rinçage jusqu'au niveau MAX, puis refermez le couvercle.
- Veillez à ne pas trop remplir le compartiment à produit de rinçage et essuyez tout débordement.
- Fermez le couvercle pour verrouiller le compartiment du produit de rinçage.
- Le produit de rinçage est automatiquement ajouté lors du dernier rinçage, ce qui garantit un rinçage complet et un séchage sans taches ni traces.

⚠ Attention!

N'utilisez que du produit de rinçage de marque pour le lave-vaisselle. Ne remplissez jamais le distributeur de produit de rinçage avec d'autres substances (par exemple, un produit de nettoyage pour lave- vaisselle, un détergent liquide). Cela endommagerait l'appareil.

Pour modifier le niveau du produit de rinçage, procédez comme suit avant de mettre la machine en marche :

1. Ouvrez la porte et appuyez sur le bouton Marche/Arrêt pour allumer le lave-vaisselle.
2. Dans les 60 secondes qui suivent la mise en marche de l'appareil, appuyez sur le bouton de Départ différé pendant 5 secondes lorsque l'appareil est en mode veille pour entrer dans le mode de réglage. Tous les voyants du cycle de lavage clignotent trois fois, puis passent au niveau d'aide au rinçage par défaut. Le réglage d'usine par défaut est R3.
3. Pour régler le niveau du produit de rinçage, appuyez sur la touche Départ différé et à chaque pression sur la touche de Départ différé , le nive au passe par "R1→R2 →R3→R4→R5".
4. Après avoir sélectionné le niveau approprié, appuyez sur la touche Marche/Arrêt pour enregistrer les paramètres.

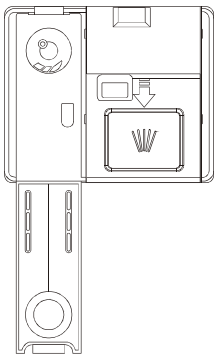

E. Activation et désactivation du son du buzzer

Par défaut, l'avertisseur sonore est activé.

1. Ouvrez la porte et allumez l'appareil;
2. Appuyez sur les touches ECO et Départ/Pause pendant 3 secondes en même temps, le son du buzzer est désactivé et la lampe intérieure ne s'allume pas à l'ouverture de la porte.
3. Appuyez à nouveau sur les touches ECO et Départ/Pause pendant 3 secondes en même temps, l'avertisse sonore est activé.

Remarque : Cette fonction ne peut être réglée qu'en mode veille. Lorsque l'appareil est éteint et rebranché, l'alarme sonore est activée par défaut.

■ Chargement du lave-vaisselle

Pour un fonctionnement optimal du lave-vaisselle, respectez les consignes de chargement suivantes.

⚠ Attention!
La vaisselle ne peut pas être nettoyée au lave-vaisselle :

1. Vaisselle en plastique sensible à la température, récipients en cuivre et en étain, aluminium et argenterie.
2. Verrerie exquise, porcelaine imprimée décorative, ustensiles avec éléments en cristal, etc.
3. Articles ayant des propriétés absorbantes (éponges, tissus ménagers).

Attention avant ou après le chargement des paniers du lave-vaisselle

Il n'est pas nécessaire de rincer la vaisselle à l'eau courante. Si la vaisselle ou les ustensiles de cuisine contiennent des particules d'aliments cuits, brûlés ou collés, et qu'ils sont difficiles à enlever, il est recommandé de les faire tremper pendant un certain temps avant de les laver. Placez les objets dans le lave-vaisselle dans l'ordre suivant :

1. les objets tels que les tasses, les verres, les casseroles, etc. sont placés à l'envers.
2. les objets courbés ou ceux qui présentent des évidements doivent être inclinés de manière à ce que l'eau ne puisse pas s'écouler dans le récipient. peut s'écouler.
3. Ils sont empilés de manière sûre et ne peuvent pas se renverser.
4. Ils n'empêchent pas les bras de 'aspergion de tourner pendant le lavage.
5. Placez les couverts, les baguettes et les petits objets dans le bac à couverts. Les petits objets ne doivent pas être lavés dans le lave-vaisselle car ils peuvent facilement tomber des grilles.

Retirer la vaisselle

Pour éviter que l'eau ne coule du panier supérieur dans le panier inférieur, nous vous recommandons de vider d'abord le panier inférieur, puis le panier supérieur.

Chargement du panier supérieur

Le panier supérieur est conçu pour accueillir la vaisselle plus délicate et plus légère, comme les verres, les tasses à café et à thé et les soucoupes, ainsi que les assiettes, les petits bols et les casseroles peu profondes (à condition qu'elles ne soient pas trop sales). Placez la vaisselle et les ustensiles de cuisine de manière à ce qu'ils ne soient pas déplacés par le jet d'eau. Placez toujours les verres, les tasses et les bols à l'envers.

Panier supérieur

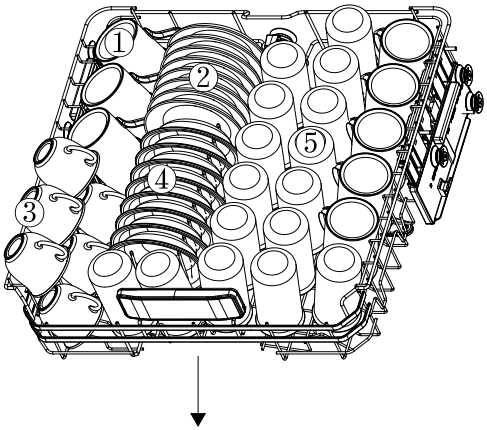

(selon le modèle)

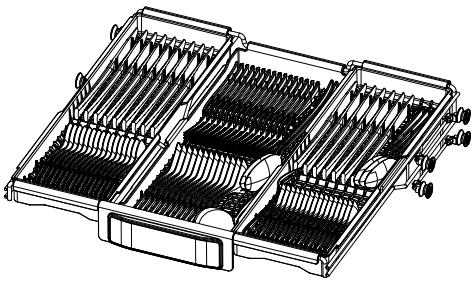

Nombre	Objet
①	GOBELETS
②	SOUCOUPE
③	TASSE
④	BOLS À DESSERT
⑤	VERRES
⑥	CUILLÈRES DE SERVICE
⑦	FOURCHETTE
⑧	COUTEAUX

Réglage du panier supérieur

Si nécessaire, la hauteur du panier supérieur peut être réglée afin de créer plus d'espace pour les grands ustensiles dans le panier supérieur ou le panier inférieur. Le panier supérieur peut être réglé en hauteur en plaçant des roues de différentes hauteurs dans les rails (A) ou en tirant le panier supérieur vers le haut pour élever le support supérieur et en le tirant à nouveau pour abaisser le panier supérieur (B).
Les couverts de service, les couverts à salade ou les couteaux doivent être placés sur l'étagère de manière à ne pas gêner la rotation des bras d'aspersion. L'étagère peut être repliée ou retirée lorsqu'elle n'est pas utilisée.

(A)



(Selon le modèle)

(B)

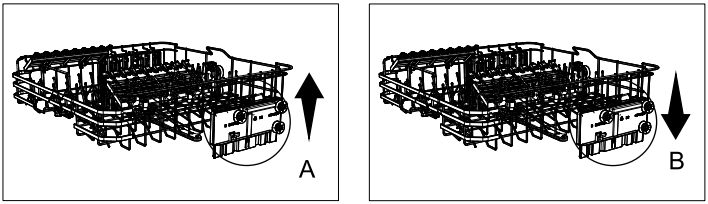

(Selon le modèle)

⚠ ATTENTION :

Nous recommandons de régler la hauteur du panier supérieur avant de charger la vaisselle dans le panier. Si vous réglez le panier après avoir chargé la vaisselle, vous risquez d'endommager la vaisselle.

Chargement du panier inférieur

Nous vous recommandons de placer les gros objets les plus difficiles à nettoyer dans le panier inférieur : casseroles, poêles, couvercles, plats de service et bols, comme le montre la figure ci-dessous.
Il est préférable de placer les plats de service et les couvercles sur le côté des paniers afin d'éviter de bloquer la rotation du bras d'aspersion supérieur.
Les casseroles, les bols de service, etc. doivent toujours être placés du haut vers le bas. Les pots profonds doivent être inclinés pour permettre à l'eau de s'écouler.
Le panier inférieur comporte des rangées de dents rabattables permettant de charger des casseroles et des poêles plus grandes ou plus nombreuses.

Panier inférieur

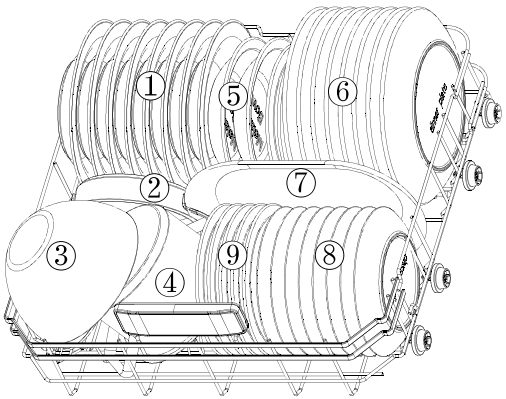

Nombre	Objet
①	ASSIETTE À SOUPE
②	PLAT À FOUR
③	ÉCHELLE EN VERRE
④	PETITE CASSEROLE
⑤	ÉCHELLE DE MÉLAMINE
⑥	ASSIETTES
⑦	ÉCHELLE D'OVALE
⑧	PLATS À DESSERT
⑨	ASSIETTES À DESSERT

(Selon le modèle)

Panier supplémentaire (selon le modèle)

Le panier supérieur supplémentaire pour les couverts convient pour placer vos couverts tels que des fourchettes, des cuillères (à la cuillère), etc. entre les goupilles de guidage du panier.

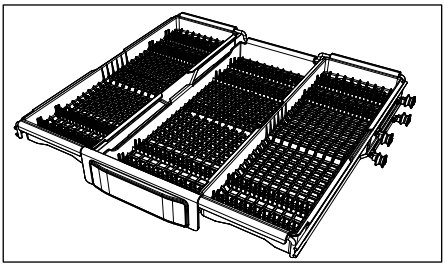

Il y a 3 paniers séparés inclus, chacun que vous pouvez retirer si vous le souhaitez. L'espace ouvert qui est créé vous permet de placer des articles plus grands dans le panier supérieur en dessous.

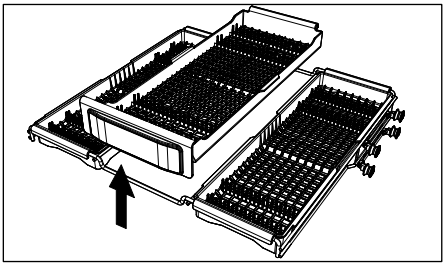

Programmes du lavage

Mise sous tension de l'appareil

Démarrage d'un programme de lavage

1. Retirez les paniers, chargez la vaisselle et poussez les paniers dans la machine. Il est recommandé de charger le panier inférieur dabord, puis le panier supérieur (voir la section intitulée "Chargement des supports de lave-vaisselle").
2. Verser le détergent (voir la section intitulée "Avant la première utilisation").
3. Brancher sur la prise de courant La limentation électrique est de 220-240 V 50 Hz, la spécification de la prise est de 10 A 250 VAC 50 Hz.4 Assurez-vous que l'alimentation en eau est allumée à pleine pression. Appuyez sur la touche d'alimentation Appuyez sur le bouton de programme pour sélectionner le programme souhaité. (voir la section intitulée " Tableau de programmes "). Appuyez sur le bouton départ/pause pour démarrer le programme, fermer la porte, avec petite force. Assurez-vous que la porte est correctement fermée.

REMARQUE : : Vous entendrez un clic lorsque la porte est correctement fermée.

Modifier le programme

1 .Example : Un cycle en cours ne peut être modifié que s'il n'a fonctionné que pendant une courte période. Dans le cas contraire, il est possible que le détergent ait déjà été libéré et que l'appareil ait déjà évancué l'eau de lavage. Dan se cas, il faut remplir de réservoir de détergent (voir le paragraphe "Remplir le réservoir de détergent").

2. Pendant le cycle de lavage, ouvrez d'abord légèrement la porte pour permettre au lave-vaisselle d'interrompre le programme, appuyez sur la touche On/Off pendant 3 secondes pour passer en mode veille, puis appuyez à nouveau sur la touche On/Off pour éteindre le lave-vaisselle.

3. Appuyez ensuite à nouveau sur la touche Marche/Arrêt pour remettre l'appareil en marche. Vous pouvez alors régler à nouveau le programme souhaité (voir "Tableau des programmes").

REMARQUE : Si vous ouvrez la porte pendant le lavage, la machine se met en pause et le voyant d'état clignote. Lorsque vous fermez la porte, la machine continuera à fonctionner après 10 secondes.

Les 4 symboles de programme indiquent l'état dans lequel se trouve le lave-vaisselle:

a) Un de ces symboles s'allume = ce cycle est en cours

b) Un de ces symboles clignote = ce cycle est en pause

Oublier d'ajouter des assiettes

Un plat oublié peut être ajouté à tout moment avant que le reservoir à détergent ne s'ouvre.

1. Ouvrez légèrement la porte pour permettre au lave-vaisselle de faire fonctionner le programme.
2. Après que les bras d'arrosage cesse de fonctionner, vous pouvez ouvrir complètement la porte.
3. Ajoutez des plats oubliés
4. Fermez la porte et le lave-vaisselle fonctionne après dix secondes.

⚠ ATTENTION !

Il est dangereux d'ouvrir la porte pendant le lavage, car l'eau chaude peut vous ébouillanter. Si la porte est ouverte alors que le lave-vaisselle est en marche, la machine s'arrête automatiquement.

À la fin du programme de lavage

Une fois le programme terminé dexécuter, laffichage numérique affichera "00", le buzzer émettra trois bips courts, sonnant comme "bip, bip, bip", puis l'affichage numérique affichera "Fin". Si aucun fonctionnement n'est plus éteint, la machine sera éteinteAutomatiquement après 3 minutes.

⚠ Ouvrez la porte avec précaution. De la vapeur chaude peut s'échapper lors de l'ouverture de la porte !

- Les plats chauds sont sensibles aux chocs. Il convient donc de laisser refroidir la vaisselle environ 15 minutes avant de la retirer de l'appareil.
- Ouvrez la porte du lave-vaisselle, laissez-la entrouverte et attendez quelques minutes avant de sortir la vaisselle. Elle sera ainsi plus froide et le séchage sera amélioré.

Décharger le lave-vaisselle

Il est normal que l'intérieur du lave-vaisselle soit humide.
Videz d'abord le panier inférieur, puis le panier supérieur. Vous éviterez ainsi que l'eau du panier supérieur ne s'égoutte sur la vaisselle du panier inférieur.

Voyant d'état de fonctionnement

Certains des modèles intégrés sont équipés d'un voyant d'état de fonctionnement.Vous pouvez vérifier l'état de fonctionnement du lave-vaisselle à l'aide du faisceau lumineux entre le lave-vaisselle et la paroi latérale (ou entre le lave-vaisselle et le sol).
Un voyant fixe indique que l'appareil fonctionne, un voyant clignotant indique que le cycle de lavage est terminé et que vous pouvez ouvrir la porte.
Sur certains modèles, vous pouvez voir le temps restant et la phase du cycle de lavage avec le voyant d'état de fonctionnement sur le sol.

Ouverture automatique de la porte

La porte du lave-vaisselle s'ouvre automatiquement, ce qui améliore le résultat du séchage. Attendez que le lave-vaisselle indique que le programme est terminé et que la vaisselle a refroidi avant de décharger le lave-vaisselle. Le temps de séchage de l'option d'ouverture automatique varie selon le programme.

REMARQUE : Pour de meilleurs résultats de séchage, ne fermez pas la porte tant
que la phase de séchage n'est pas terminée et que la machine ne s'est pas automatiquement éteinte. À la fin du programme, la porte s'ouvre. Ne fermez pas la porte pendant 1 minute après l'ouverture pour éviter d'endommager le mécanisme d'ouverture automatique de la porte.
La porte doit être laissée ouverte pendant 30 minutes pour un séchage efficace. (Si le programme comprend un système d'ouverture automatique de la porte, le moment de l'ouverture automatique de la porte peut varier en fonction du programme sélectionné.)

Désactiver ouverture automatique de la porte

Appuyez et maintenez enfoncés les touches EXTRA DRY et EXTRA HYGIENE en même temps 3 secondes, vous verrez maintenant O:FF flash 3x sur l'écran. Pour réactiver la fonction, maintenez enfoncé la touche EXTRA DRY et appuyez sur la touche EXTRA HYGIENE en même temps pendant 3 secondes, vous verrez« O:N » 3x clignotant sur l'écran.

(**REMARQUE** : Toutes ces opérations doivent être effectuées avant de sélectionner le programme de lavage.)

Entretien et Maintenance

Avant d'entreprendre toute opération d'entretien ou de maintenance, vous devez toujours débrancher l'appareil de l'alimentation électrique et couper l'arrivée d'eau.

Système de filtrage

Le système de filtration se compose d'un filtre grossier, d'un filtre plat et d'un micro filtre.

1. Filtre plat : Les aliments et les débris sont piégés par un jet spécial situé sur le bras de pulvérisation inférieur.
2. Filtre grossier: Les gros débris, tels que les morceaux d'os ou de verre, qui pourraient obstruer l'évacuation seront piégés dans le filtre grossier. Pour retirer un objet piégé dans ce filtre, appuyez doucement sur les robinets situés sur la partie supérieure du filtre et soulevez-le.
3. Micro filtre : Ce filtre retient la terre et les résidus alimentaires dans le bassin et les empêche de se redéposer sur la vaisselle au cours d'un cycle.

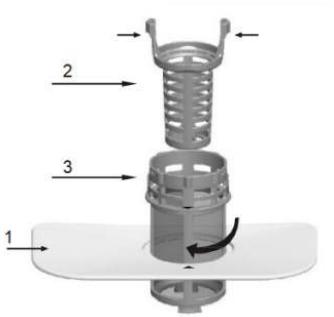

⚠ Inspectez les filtres pour vérifier qu'ils ne sont pas obstrués après chaque utilisation du lave-vaisselle.

⚠ En dévissant le filtre grossier, vous pouvez retirer le système de filtration. Retirez les restes d'aliments et nettoyez les filtres à l'eau courante.

Le filtre peut empêcher efficacement les résidus de vaisselle de tomber dans le système de lavage. Cependant, les résidus alimentaires peuvent parfois obstruer le filtre, ce qui affecte les performances de lavage. Il est recommandé de vérifier la présence de résidus alimentaires dans le filtre plat a la fin du programme de lavage et de le nettoyer si nécessaire. En outre, il est conseillé de démonter et de nettoyer le filtre au moins une fois par semaine. Les étapes du nettoyage du filtre sont les suivantes :

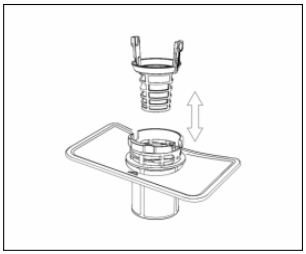

1

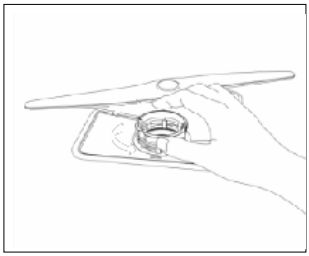

2

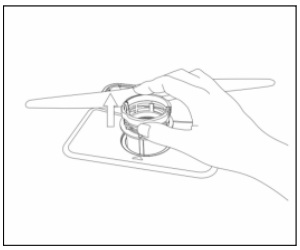

3

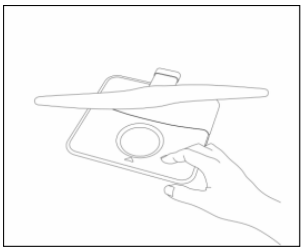

4

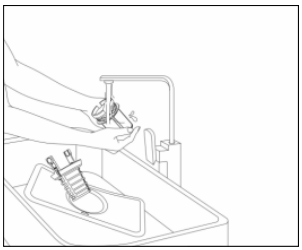

5

1.Retirer le filtre grossier du micro filtre
2.Tourner le micro-filtre dans le sens inverse des aiguilles d'une montre
3.Retirez le micro filtre et le filtre plat du compartiment du lave-vaisselle.(4)
5. Nettoyer les filtres à l'eau courante

Vous devez nettoyer et rincer soigneusement les filtres avant de remplacer toutes les sections dans l'ordre inverse de celui indiqué ci-dessus.

À noter :

- Ne jamais exécuter un programme sans que les filtres soient en place.
- Un montage incorrect des filtres peut réduire les performances de lavage et potentiellement endommager votre appareil.
- Lorsque vous nettoyez les filtres, ne frappez pas dessus. Sinon, les filtres risquent d'être déformés et les performances du lave-vaisselle risquent d'être amoindries.

Nettoyage des bras d'arrosage

Il est nécessaire de nettoyer régulièrement les bras d'arrosage car les produits chimiques de l'eau dure obstruent les gicleurs et les roulements des bras d'arrosage .

1 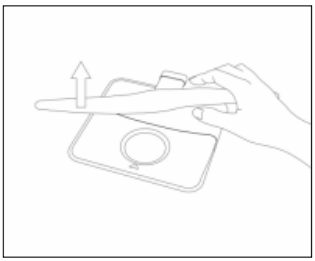

2 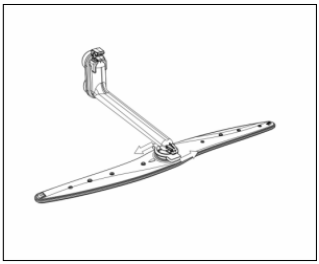

3 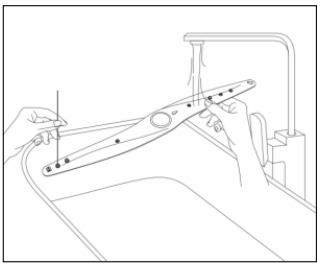

1. Tirez le bras d'arrosage inférieur vers le haut pour le retirer.
2. Pour retirer le bras d'arrosage supérieur, retirez d'abord le clip de verrouillage du bras de d'arrosage superieur.
3. Vous devez nettoyer et rincer soigneusement les bras d'arrosage avant de les remplacer.
   Assurez-vous que le clip de verrouillage du bras d'arrosage supérieur est correctement serrée lorsque vous remplacez le bras d'arrosage supérieur.

Entretien du lave-vaisselle

Pour nettoyer le panneau de commande, utilisez un chiffon légèrement humidifié et séchez-le soigneusement. Pour nettoyer l'extérieur, utilisez une bonne cire à polir pour appareils électroménagers. N'utilisez jamais d'objets pointus, de tampons à récurer ou de nettoyants agressifs sur les parties du lave-vaisselle.

Nettoyage de la porte

Pour nettoyer le bord de la porte, n'utilisez qu'un chiffon doux, chaud et humide. Pour éviter que de l'eau ne pénètre dans la serrure de la porte et dans les composants électriques, n'utilisez pas de produit de nettoyage en spray, quel qu'il soit.
De même, n'utilisez jamais de nettoyants abrasifs ou de éponge abrasive sur les surfaces extérieures, car ils rayeraient la finition. Certaines serviettes en papier peuvent également rayer ou laisser des traces sur la surface.

⚠ ATTENTION !

N'utilisez jamais de produit nettoyant en spray pour nettoyer le panneau de porte, car cela pourrait endommager la serrure de la porte et les composants électriques. Il n'est pas permis d'utiliser un produit abrasif ou du papier absorbant, car cela risquerait de rayer ou de laisser des taches sur la surface en acier inoxydable.

Protéger contre le gel

Si votre lave-vaisselle est laissé dans un endroit non chauffé pendant l'hiver, demandez à un technicien de le réparer :

1. Coupez l'alimentation électrique du lave-vaisselle.
2. Coupez l'alimentation en eau et débranchez le tuyau d'arrivée d'eau de la vanne d'eau.
3. Vider l'eau du tuyau d'entrée et de la vanne d'eau. (Utiliser un bac pour recueillir l'eau)
4. Reconnecter le tuyau d'arrivée d'eau à la vanne d'eau.
5. Enlever le filtre au bas de l'appareil et utiliser une éponge pour retirer l'eau du bac de collecte.

Comment entretenir votre lave-vaisselle

Après chaque lavage

Après chaque lavage, coupez l'alimentation en eau de l'appareil et laissez la porte légèrement entrouverte afin que l'humidité et les odeurs ne restent pas emprisonnées à l'intérieur.

Retirer le bouchon

Avant de procéder au nettoyage ou à l'entretien, débranchez toujours la fiche de la prise de courant. Ne prenez pas de risques.

Pas de solvants ni de nettoyage abrasif

Pour nettoyer l'extérieur et les parties en caoutchouc du lave-vaisselle, n'utilisez pas de solvants ou de produits de nettoyage abrasifs. Utilisez uniquement un chiffon et de l'eau chaude savonneuse. Pour éliminer les taches sur la surface intérieure, utilisez un chiffon imbibé d'eau et d'un peu de vinaigre blanc, ou un produit de nettoyage spécialement conçu pour les lave- vaisselle.

Quand vous partez en vacances

Lorsque vous partez en vacances, il est recommandé de lancer un cycle de lavage avec le lave-vaisselle vide, puis de retirer la fiche de la prise, de couper l'arrivée d'eau et de laisser la porte de l'appareil légèrement entrouverte. Cela permet de prolonger la durée de vie des joints et d'éviter la formation d'odeurs dans l'appareil.

Déplacement de l'appareil

Si l'appareil doit être déplacé, essayez de le maintenir en position verticale. En cas d'absolue nécessité, il peut être placé sur le dos.

Joints

L'un des facteurs à l'origine de la formation d'odeurs dans le lave-vaisselle est la nourriture qui reste piégée dans les joints. Un nettoyage périodique à l'aide d'une éponge humide permet d'éviter ce problème.

INSTALLATION

Raccordement des tuyaux de vidange

Insérez le tuyau d'évacuation dans un tuyau d'évacuation d'un diamètre minimum de 4 cm, ou laissez-le couler dans l'évier, en veillant à ne pas le plier ou le sertir. La hauteur du tuyau d'évacuation doit être inférieure à 600 MM. L'extrémité libre du tuyau ne doit pas être immergée dans l'eau afin d'éviter le reflux de celle-ci.

⚠ Veuillez fixer solidement le tuyau de vidange dans la position A ou la position B.

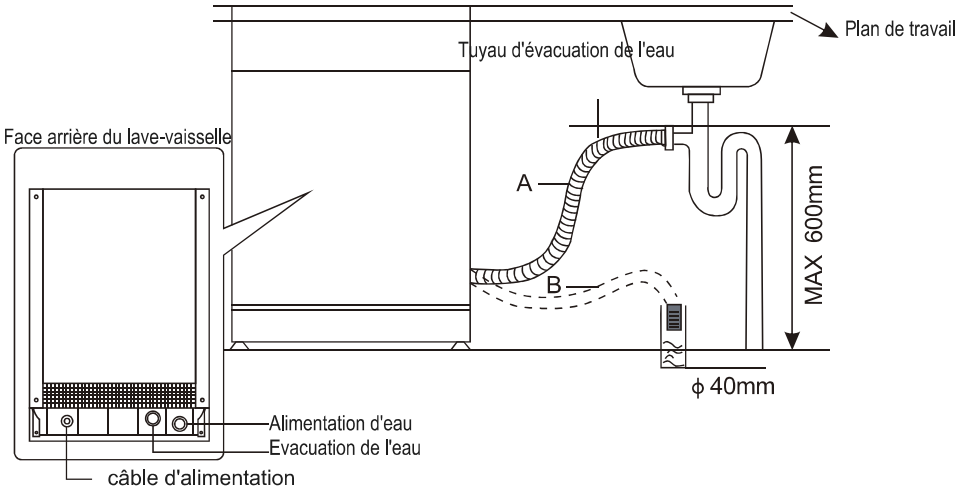

Comment évacuer l'eau excédentaire des tuyaux

Si le raccordement au tuyau d'évacuation est placé à une hauteur supérieure à 600 mm, un excédent d'eau peut rester dans le tuyau d'évacuation. Il sera nécessaire d'évacuer l'eau excédentaire du tuyau dans une cuvette ou un récipient approprié placé à l'extérieur et plus bas que l'évier.

Sortie d'eau

Raccorder le tuyau d'évacuation de l'eau. Le tuyau de vidange doit être correctement installé pour éviter les fuites d'eau. Veillez à ce que le tuyau d'évacuation de l'eau ne soit pas plié ou écrasé.

Tuyau de rallonge

Si vous avez besoin d'une rallonge de tuyau de vidange, veillez à utiliser un tuyau de vidange similaire.
Il ne doit pas dépasser 4 mètres de long, sinon l'effet de nettoyage du lave-vaisselle risque d'être réduit.

Raccordement du siphon

Le raccord d'évacuation doit se trouver à une hauteur inférieure à 600 mm (maximum) du bas du lave-vaisselle.

⚠ Attention!

Placez le lave-vaisselle sur un sol ferme et plat.
N'installez pas le lave-vaisselle sur une surface surélevée.

Positionner l'appareil

Placez l'appareil à l'endroit souhaité. L'arrière de l'appareil doit reposer sur le mur situé derrière lui, et les côtés, le long des armoires ou des murs adjacents. Le lave-vaisselle est équipé de tuyaux d'alimentation en eau et de vidange qui peuvent être placés à droite ou à gauche pour faciliter l'installation.

⚠ Attention!

- Placez le lave-vaisselle sur un sol ferme et plat.
- N'installez pas le lave-vaisselle sur une surface surélevée.

Problèmes et Solutions

Avant de faire appel au service après-vente

L'examen des tableaux des pages suivantes peut vous éviter d'avoir à faire appel au service après-vente.

Problème	Causes possibles	Que faire ?
Le lave-vaisselle ne fonctionne pas	Fusible grillé ou disjoncteur activé	Remplacer le fusible ou réinitialiser le disjoncteur. Retirer tout autre appareil partageant le même circuit que le lave-vaisselle.
	L'alimentation n'est pas sous tension	Assurez-vous que le lave- vaisselle est en marche et que la porte est bien fermée. Assurez-vous que le cordon d'alimentation est correctement branché dans la prise murale.
	La pression de l'eau est faible	Vérifiez que l'alimentation en eau est correctement connectée et que l'alimentation en eau est ouverte. En cas de panne d'eau, éteignez le lave-vaisselle jusqu'à ce que l'alimentation en eau soit rétablie, puis redémarrez le lave-vaisselle et le cycle de lavage.
La pompe de vidange ne s'arrête pas	Débordement	Le système est conçu pour détecter un débordement. Lorsqu'il le détecte, il arrête la pompe de circulation et met en marche la pompe de vidange.
Bruit	Certains sons audibles sont normaux	Bruit de l'ouverture du bac à détergent.
	Les ustensiles ne sont pas bien fixés dans les paniers ou un petit objet est tombé dans le panier.	Pour s'assurer que tout est bien fixé dans le lave-vaisselle.

Problème	Causes possibles	Comment faire ?
Bruit	Le moteur ronronne	Le lave-vaisselle n'a pas été utilisé régulièrement. Si vous ne l'utilisez pas souvent, n'oubliez pas de le régler pour qu'il se remplisse et se vide toutes les semaines, ce qui permettra de maintenir le joint humide.
De la mousse dans l'interieur	Détergent inapproprié	N'utilisez que le détergent spécial pour lave-vaisselle pour éviter les mousses. Si cela se produit, ouvrez le lave-vaisselle et laissez la mousse s'évaporer. Ajoutez 1 gallon d'eau froide dans la cuve. Fermez et verrouillez le lave-vaisselle, puis lancez le cycle de lavage "pré-rinçage" pour évacuer l'eau... Répétez l'opération si nécessaire.
	Produit de rinçage renversé	Essuyez toujours immédiatement les déversements de produit de rinçage.
Intérieur taché	Un détergent avec colorant a été utilisé	Veillez à ce que le détergent soit sans colorant.
La vaisselle et les couverts ne sont pas propres	Programme inadéquat Chargement inadéquat du panier	Sélectionnez un programme plus puissant. Veillez à ce que l'action du distributeur de détergent et des bras d'aspersion ne soit pas bloquée par de la vaisselle de grande taille.

Problème	Causes possibles	Comment faire ?
Taches et pellicules sur les verres et les couverts	**1**Eau extrêmement dure **2**Température d'entrée basse **3**Surcharge du lave-vaisselle **4**Charge incorrecte **5**Détergent en poudre ancien ou humide **6**Distributeur de produit de rinçage vide **7**Dosage incorrect du détergent	Pour éliminer les taches sur la verrerie: **1**Prenez retirer tous les ustensiles métalliques du lave- vaisselle. **2**Ne pas ajouter de détergent. **3**Choisir le cycle le plus long. **4**Démarrez le lave-vaisselle et laissez-le tourner pendant environ 18 à 22 minutes, puis il passera au lavage principal. **5**Ouvrez la porte pour verser 2 tasses de vinaigre blanc dans le fond du lave- vaisselle. **6**Fermez la porte et laissez le lave-vaisselle terminer son cycle. Si le vinaigre ne fonctionne pas : Répéter l'opération ci-dessus, mais utiliser 1/4 de tasse (60 ml) de cristaux d'acide citrique à la place du vinaigre.
Trouble sur la verrerie	Combinaison d'eau douce et d'excès	Utilisez moins de détergent si vous avez de l'eau douce et sélectionnez le cycle le plus court pour laver la verrerie et la rendre propre.
Film jaune ou brun sur les surfaces intérieures	Taches de thé ou de café	Utiliser une solution composée de 1/2 tasse d'eau de Javel et de 3 tasses d'eau chaude pour enlever les taches à la main. ⚠**AVERTISSEMENT** Il faut attendre 20 minutes après un cycle pour laisser refroidir les éléments chauffants avant de nettoyer l'intérieur; sinon, des brûlures peuvent se produire.
	Les dépôts de fer dans l'eau peuvent provoquer une pellicule globale	Vous devez appeler une société spécialisée dans les adoucisseurs d'eau pour obtenir un filtre spécial.

Problème	Causes possibles	Comment faire ?
Film blanc sur la surface intérieure	Minéraux de l'eau dure	Pour nettoyer l'intérieur, utilisez une éponge humide avec du détergent pour lave-vaisselle et portez des gants en caoutchouc. N'utilisez jamais d'autre nettoyant que le détergent pour lave- vaisselle, car il y a un risque de formation de mousse ou d'écume.
Le couvercle du distributeur de détergent ne peut pas être fermé correctement.	Réceptacle à détergent bouché-sidue bloque la prise	Nettoyer le détergent de la prise.
Détergent oublié dans les gobelets du distributeur	Vaisselle bloc détergent Tasses	Recharger correctement la vaisselle.
Vapeur	Phénomène normal	Pendant le séchage et l'évacuation de l'eau, de la vapeur s'échappe de l'évent situé près du loquet de la porte.
Marques noires ou grises sur la vaisselle	Les ustensiles en aluminium ont frotté contre la vaisselle	Utilisez un nettoyant abrasif doux pour éliminer ces marques.

Problème	Causes possibles	Que faire ?
Eau stagnante au fond de la baignoire	C'est normal	Une petite quantité d'eau propre autour de la sortie sur le fond de la baignoire maintient le joint d'eau lubrifié. Cependant, si vous remarquez beaucoup de déchets L'eau dans votre lave-vaisselle, puis il peut être causée par une panne d'eau pendant le processus de prise d'eau. Dans ce cas, veuillez redémarrer le lave-vaisselle et le lave-vaisselle programme après l'approvisionnement en eau est restauré, le drainage aura lieu automatiquement
Fuites du lave-vaisselle	Remplissage excessif du distributeur ou déversement de produit de rinçage	Veillez à ne pas trop remplir le distributeur de produit de rinçage : un produit de rinçage renversé peut entraîner une surconsommation et un débordement. Essuyez tout débordement à l'aide d'un chiffon humide.
	Le lave-vaisselle n'est pas à niveau	Assurez-vous que le lave-vaisselle est de niveau.

NOTE:

Des graines d'olives ou des objets similaires peuvent passer à travers le système de filtrage et arriver dans la zone de la pompe de vidange. Dans ce cas, la pompe de vidange se bloque et doit être nettoyée. Retirez le couvercle de la pompe en poussant la queue vers l'extérieur, ce qui vous permettra de dégager la roue de la pompe. Ensuite, remettez le couvercle en place en le clipsant.

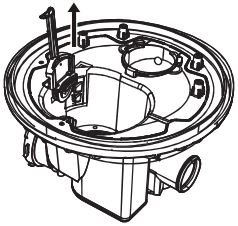

Un mauvais entretien de la machine peut menacer la sécurité des utilisateurs. Toute réparation doit être effectuée par des professionnels de notre service après-vente!

Codes d'erreur

Après le démarrage du cycle de lavage, en cas de dysfonctionnement, le lave-vaisselle affiche un code d'erreur. Le tableau suivant indique les codes d'erreur possibles et les défauts qu'ils représentent, et l'indicateur d'erreur continue à clignoter et à émettre des bips.

Codes	Défaut
E1	Débordement/fuite
E2	Mauvais fonctionnement de l'arrivée d'eau
E4	Dysfonctionnement de la vanne de distribution d'eau
E5	Mauvais fonctionnement du ventilateur
E6	Chauffage anormal
E7	Circuit ouvert/court-circuit de la thermistance
EA	Communication anormale

⚠ Attention!

Pour E2 , veuillez d'abord consulter les conseils a Problemes&Solutions avant d'appeler le service d'assistance.
Pour E1, coupez l'alimentation principale en eau avant d'appeler un service d'assistance.
Pour E4, E5, E6, E7, EA, veuillez appeler le service après-vente de Domest Multibrand.

Conditions de garantie

Cher utilisateur,

Pour consulter notre conditions de garantie, vous pouvez scanner le code QR ci-dessous ou utilizer le lien ci-dessous. Vous trouverez nos conditions de garantie au bas de la page.

https://www.frilec.nl

Pour questions concernant les ventes, veuillez envoyer un e-mail à: verkoop@domest.nl

Pour les questions concernant le service, veuillez envoyer un e-mail à: service@domest.nl

Pour toute autre questionss, vous pouvez envoyer un e-mail à: info@domest.nl

Nous sommes aussi disponibles par téléphone: +31(0)314 362244


DOMEST
domestic and professional appliances
MULTIBRAND
SALES & SERVICES