FRILEC

Gebruiksaanwijzing

Inbouw afzuigkap

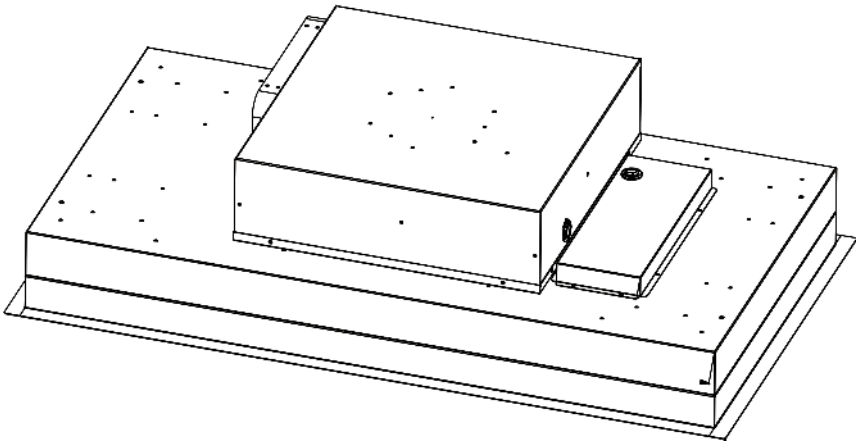

INHOUD

Veiligheidsrichtlijnen	2
Installeren	4
Bedienen	8
Problemen oplossen	10
Reinigen en Onderhoud	11
Verwijderingsrichtlijnen	11
Garantiebepalingen	12

TECHNISCHE GEGEVENS

Artikelnummer	DRESDEN990-21EBHW DRESDEN991-21EBHI
Stroomvoorziening	220-240 V - 50/60 Hz

CONFORMITEITSVERKLARING

CE

Dit product voldoet aan de volgende Europese Richtlijnen:

2014/30/EU (EMC)
2014/35/EU (LVD)
2011/65/EU (RoHS)
2009/125/EC (ErP)

VEILIGHEIDSRICHTLIJNEN

- Bedankt voor het aanschaffen van deze afzuigkap. Lees de gebruiksaanwijzing zorgvuldig door voordat u de afzuigkap gaat gebruiken en bewaar de gebruiksaanwijzing op een veilige plaats.
- De installatiewerkzaamheden moeten worden uitgevoerd door een erkend elektricien of deskundig persoon. Voordat u de afzuigkap gaat gebruiken, dient u ervoor te zorgen dat de spanning (V) en de frequentie (Hz) aangegeven op de afzuigkap exact overeenkomen met de spanning (V) en de frequentie (Hz) in uw woning.
- De fabrikant en de dealer zijn NIET verantwoordelijke voor de schade veroorzaakt door incorrecte installatie en/of gebruik van de afzuigkap.
- Laat NOOIT kinderen de afzuigkap bedienen.
- De afzuigkap is alleen geschikt voor huishoudelijk gebruik en niet voor barbecues, (mobiele) ondernemingen met bak en/of grill apparatuur en commerciële doeleinden.
- De afzuigkap en filter dienen regelmatig te worden gereinigd om de goede werking in stand te houden.
- Schakel de (hoofd)stroomtoevoer uit voordat u de afzuigkap gaat reinigen.
- Reinig de afzuigkap volgens de aangegeven richtlijnen in de gebruiksaanwijzing en voorkom brandgevaar.
- Gebruik geen (open) vuur bij en/of onder de kap.
  Als er een probleem is met het apparaat, neem contact op met de service afdeling om een afspraak te maken.
- Dit apparaat kan worden gebruikt door kinderen vanaf 8 jaar
  en door personen met een verminderd geestelijk, zintuiglijk en/of lichamelijk vermogen of met een gebrek aan kennis en/of ervaring
  mits dit onder toezicht gebeurt òf zij hebben instructies gekregen over hoe de kap op een veilige manier moet worden gebruikt en dat zij begrijpen wat de mogelijke gevaren zijn. Kinderen mogen niet met het apparaat spelen. Reiniging en onderhoud dient niet te worden uitgevoerd door kinderen zonder toezicht.
- Wanneer het netsnoer is beschadigd, dient dit te worden vervangen door de fabrikant, de servicedienst of een daartoe opgeleid en bevoegd elektricien om gevaarlijke situaties te voorkomen.
- In de instructies wordt het volgende gemeld: er dient voldoende ventilatie in de ruimte te zijn wanneer de kap wordt gebruikt in combinatie met andere apparaten, bijvoorbeeld met gasbranders of andere (vloeibare) stookmiddelen (niet van toepassing op apparaten die alleen de lucht in de ruimte afvoeren).
  NIET flamberen onder de afzuigkap!! De toegankelijke onderdelen kunnen heet worden wanneer er kooktoestellen in de buurt worden gebruikt.

Belangrijke installatie aanwijzingen

- De afvoerlucht mag niet worden afgevoerd via een (schoorsteen)kanaal dat ook wordt gebruikt voor het afvoeren van uitlaat (rook)gassen van gasbranders of andere (vloeibare) stookmiddelen (niet van toepassing op apparaten die alleen de lucht in de ruimte afvoeren).
- De voorschriften met betrekking tot het afvoeren van lucht moeten worden nageleefd!

Belangrijke aanwijzingen over de Extractie Modus



WAARSCHUWING
Vergiftigingsgevaar door terug gezogen afvoergassen. Gebruik het apparaat NOOIT tegelijkertijd met apparatuur met een open (rookgas)afvoerkanaal wanneer er onvoldoende luchtcirculatie is.

Verbrandingsapparatuur met een open (schoorsteen) afvoerkanaal (bijvoorbeeld een gas-, olie-, hout- of kolengestookte verwarmingsbron, heetwatertoestel zonder reservoir, warmwaterinstallatie/boiler) onttrekt verbrandingslucht uit de ruimte en voert deze door een afvoerpijp of schoorsteenkanaal naar buiten. Wanneer in bedrijf wordt er lucht aan de keuken en de aangrenzende ruimtes onttrokken – en zonder voldoende luchttoevoer ontstaat er dan een vacuüm. Hierdoor kunnen giftige gassen van het schoorsteenkanaal of afvoerpijp terug de leefruimtes in worden gezogen.

- Zorg voor voldoende toevoer van frisse lucht en luchtcirculatie.
- Alleen een luchttoevoer-/afzuiginstallatie voldoet niet aan de voorgeschreven waarde.

Het apparaat veilig gebruiken is alleen mogelijk wanneer de negatieve druk in de ruimte waar het apparaat wordt/is geïnstalleerd niet hoger is dan 4 Pa (0.04 mbar). Deze waarde kan worden gerealiseerd door de lucht die nodig is voor de verbranding te laten stromen door niet afsluitbare openingen, bijvoorbeeld deuren, ramen in combinatie met een luchttoevoer-/afzuiginstallatie of door andere technische maatregelen. Raadpleeg in ieder geval een bevoegd schoorsteenveger die de algehele luchtventilatie/-circulatie in uw huis kan evalueren en zo nodig passende maatregelen kan voorstellen om voldoende ventilatie te bewerkstelligen.

Wanneer de afzuigkap uitsluitend in de Recirculatie Modus wordt gebruikt, kan en mag deze continu in bedrijf zijn.



WAARSCHUWING
Brandgevaar van rondvliegende vonken. Installeer alleen apparatuur boven een (open) haard voor vaste brandstoffen (bijvoorbeeld hout of kolen) wanneer er een afgesloten, niet verwijderbare afdekkap is

INSTALLEREN

Voorbereiding

Wanneer u een luchtafvoeropening naar buiten heeft, kan de afzuigkap hierop worden aangesloten m.b.v. een afvoerkanaal (geëmailleerd, aluminium, flexibele buis of buis van onbrandbaar materiaal met een binnendiameter van 150 mm) zoals hieronder in de afbeelding weergegeven.

- Vóór de installatie het apparaat uitschakelen en de stekker uit het stopcontact halen.
- De meest efficiënte afstand tussen de afzuigkap en het werkblad ligt tussen de 65 – 75 cm.

Installeren (via afvoeropening naar buiten)

Opmerking: Indien de afzuigkap èn een apparaat aangedreven door een andere energiebron tegelijkertijd in bedrijf zijn, mag de negatieve druk in de ruimte niet hoger zijn dan 4 Pa (4 x 10^{-5} Bar).

Afmetingen

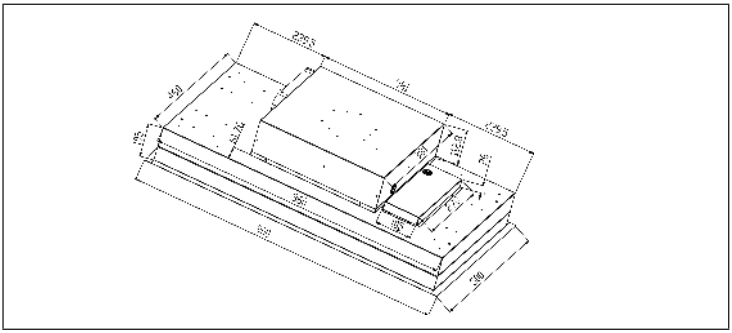

Voor installatie

Wanneer u de lucht afvoer aan de andere zijde wenst, dan graag het stappenplan hieronder bekijken.
Opmerking: Voer slechts 1x een 90˚ draai uit.

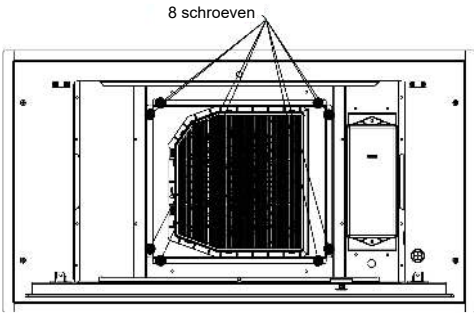

1. Nadat u het aluminium filter eruit heeft gehaald, kunt u nu de 8 schroeven losschroeven.

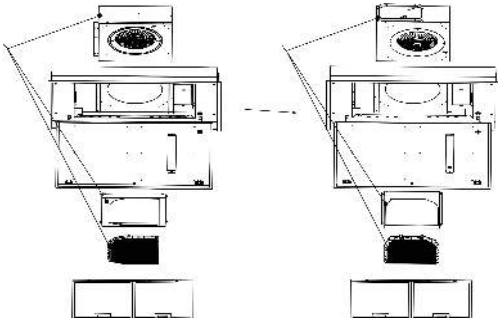

2. Wanneer u de motor gaat draaien, dient u de beugelset van het koolstoffilterhouder en koolstoffilter zelf ook te draaien.

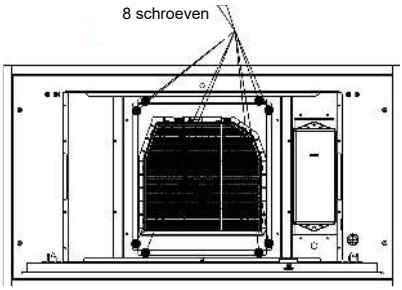

3. Draai de 8 schroeven terug in en u bent klaar.

In het plafond installeren



1. Zaag een uitsparing in het plafond ter grootte van de aangegeven afmetingen in de afbeelding hierboven.

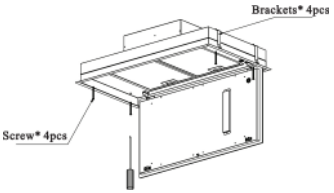

2. Schroef 4 schroeven in en plaats de 4 beugels zoals aangegeven in de afbeelding hierboven. Nog niet vastdraaien!!

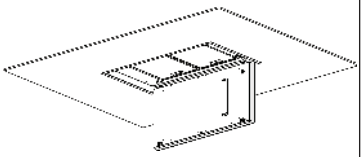	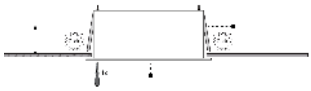
3. Schuif de afzuigkap in de opening in het plafond. Schuif de afzuigkap omhoog totdat de beugels open klikken in het verlaagde plafond.	4. Klikken de beugels niet open, duw dan m.b.v. een schroevendraaier in de 4 gaten in de onderste hoeken van de kap om de beugels alsnog te laten open klikken.

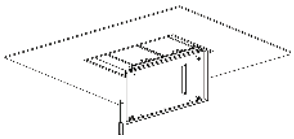	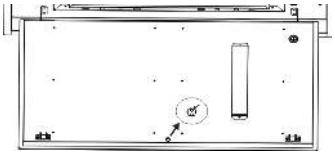
5. Draai als laatste de schroeven vast.	6. De afzuigkap heeft een veiligheidskabel in het verlichtingspaneel. Door hier te drukken (zie afb.) kunt u de lengte hiervan aanpassen.

Opmerking: De ventilatiepijp wordt geplaatst nà het afstellen van de afzuigkap.

- Wanneer u een terugslagklep plaatst, moet er goed worden gecontroleerd dat de klep soepel en onbelemmerd opent. Wanneer dit niet het geval is, kan de zuigkracht van de afzuigkap afnemen en het geluidsniveau toenemen.
- Wanneer de afzuigkap wordt gebruikt voor recirculatie en er is geen externe ventilatie (luchtafvoer), dan is het belangrijk dat de ventilatie niet beperkt en/of geblokkeerd wordt omdat dit de afzuigkap kan beschadigen, zuigkracht reduceren en het geluidsniveau verhogen. Bovendien kan er geen terugslagklep worden geplaatst bij gebruik van de Recirculatie Modus.

BEDIENEN

Bedieningspaneel en functies van de knoppen

⏻	Motor aan- en uitschakelen.
1	De motor loopt op lage snelheid.
2	De motor loopt op middelmatige snelheid.
3	De motor loopt op hoge snelheid.
	Licht aan- en uitschakelen.

Afstandsbediening

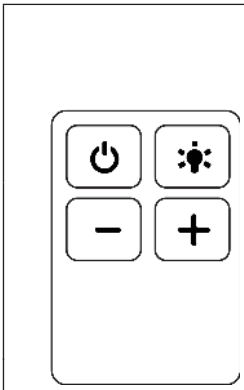

1	Motor aan/uit
2	Vermogen/Snelheid verlagen
3	Vermogen/Snelheid verhogen
4	Licht aan/uit

Connectie met de afzuigkap maken

1. In de Standby Modus de Aan-/Uit knop op de afzuigkap 3 sec. ingedrukt houden en de afzuigkap zal in de Connectiemodus gaan, de LED blijft knipperen.

2. In deze Connectiemodus drukt u kort op de Aan-/Uit knop op de afstandsbediening u hoort een pieptoon en de connectie is tot stand gebracht.

Opmerking: Tijdens de Connectiemodus is bediening ± 15 sec. niet mogelijk. In geval dat de connectie niet gerealiseerd kan worden, zal de afzuigkap terug in de Standby Modus gaan.

Gebruiken:

1. Motor Aan-/Uit knop
2. Vermogen/snelheid verlagen
3. Vermogen/Snelheid verhogen
4. Licht Aan/Uit

Opmerking: Snelheidsregeling: Stand 1, Stand 2, Stand 3, Booster.
Booster: Deze stand kan max. 5 min. worden gebruikt, daarna gaat de snelheid automatisch terug naar Stand 3.

PROBLEMEN OPLOSSEN

Probleem	Oorzaak	Oplossing
Licht aan, maar ventilator functioneert niet.	De ventilator is vastgelopen	Schakel het apparaat uit. Reparatie nodig door gekwalificeerd personeel*
	Defect in de motor	
Licht en ventilator functioneren niet.	Lamp defect	Vervang lamp door lamp van hetzelfde type.
	Stekker netsnoer los	Stekker in het stopcontact steken.
Afzuigkap trilt erg	De ventilator is beschadigd	Schakel het apparaat uit. Reparatie nodig door gekwalificeerd personeel*
	Ventilatormotor zit niet vast	
	Het apparaat hangt niet correct op de beugel(s)	Haal de kap los, controleer of de beugels op de correcte plaats zitten
Onvoldoende afzuigkracht	Te grote afstand tussen de kap en het werkblad	Hoogte kap aanpassen: tussen de 65 - 75cm

*Neem contact op met de service afdeling

REINIGEN EN ONDERHOUD

Maandelijks reinigen van vetfilter

Reinig het filter maandelijks om brandgevaar te voorkomen. Het filter neem vet, rook en stof op uit de lucht en dit beïnvloed de efficiënte werking van de afzuigkap. Wanneer het filter niet wordt gereinigd, zal het (potentieel ontvlambare) vet het filter geheel verstoppen. Reinig het filter met een huishoudelijk schoonmaakmiddel.

Jaarlijks reinigen van actieve koolstoffilter

Alleen van toepassing voor apparaten die voor recirculatiedoeleinden (zonder luchtafvoer naar buiten) zijn geïnstalleerd.
Dit filter neemt geurdelen op en dient min. 1x per jaar te worden vervangen afhankelijk van hoe vaak het apparaat wordt gebruikt.

Koolstoffilter vervangen

1. Open het verlichtingspaneel
2. Verwijder het aluminium filter
3. Haal het koolstoffilter eruit en plaats een nieuwe terug.
4. Plaats aluminium filter terug en sluit het verlichtingspaneel

Lamp(en) vervangen

1 Schakel het apparaat uit en trek de stekker uit het stopcontact.
2 Haal de afdekkap van de lamp eraf door de 2 schroeven los te draaien.
3 Draai de gloeilamp los. Vervang door een lamp van hetzelfde type en sterkte

VERWIJDERINGSRICHTLIJNEN



Volgens de Europese Afvalstoffenverordening 2012/19/EU betekent dit symbool op het product en/of op de verpakking hiervan dat dit product niet als huishoudelijk afval mag worden weggegooid.

In plaats daarvan moet het apparaat
worden meegenomen naar een inzamelpunt bestemd voor het recyclen van elektrische en elektronische apparaten.

Door ervoor te zorgen dat dit product correct wordt afgevoerd draagt u bij aan het voorkomen van mogelijk negatieve gevolgen voor het milieu en de volksgezondheid welke anders kunnen worden veroorzaakt door onjuiste afvalverwerking van dit product.

Gedetailleerde informatie over het correct recyclen en/of afvoeren van dit product kunt u inwinnen bij uw gemeente, lokale afvalverwijderingsdienst of milieustraat.

Garantie voorwaarden

Beste gebruiker,

Voor onze garantievoorwaarden kunt u onderstaande QR-code scannen of de link die eronder staat gebruiken. Onderaan in de voettekst vind u onze garantievoorwaarden.

https://www.frilec.nl

Voor vragen betreffende verkoop kunt u mailen naar: verkoop@domest.nl

Voor vragen betreffende service kunt u mailen naar: service@domest.nl

Voor overige vragen kunt u mailen naar: info@domest.nl

Telefonisch zijn wij ook te bereiken: +31(0)314 362244

FRILEC

Manual
built-in Cooker hood

DRESDEN990-21EBHW
DRESDEN991-21EBHI

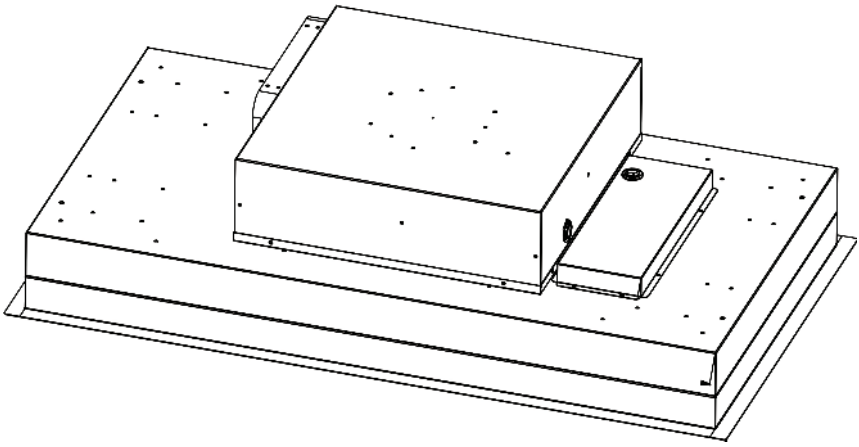

CONTENT

Safety Instructions 2
Installation 4
Operation 8
Troubleshooting 10
Cleaning and Care 11
Hints on Disposal
Warranty & Service 11

TECHNICAL DATA

Item number	DRESDEN990-21EBHW DRESDEN991-21EBHI
Power supply	220-240 V ~ 50/60 Hz

DECLARATION OF CONFORMITY

This product is conform to the following European Directives:

2014/30/EU (EMC)
2014/35/EU (LVD)
2011/65/EU (RoHS)
2009/125/EC (ErP)

SAFETY INSTRUCTIONS

- Thank you for purchasing this cooker hood. Please read the instruction manual carefully before you use the cooker hood, and keep it in a safe place.
- The installation work must be carried out by a qualified electrician or competent person. Before you use the cooker hood, make sure that the voltage (V) and the frequency (Hz) indicated on the cooker hood are exactly the same as the voltage (V) and the frequency (Hz) in your home.
- The manufacturer and the agent will not bear any responsibility for the damage caused by inappropriate installation and usage.
- Never let children operate the cooker hood.
- The cooker hood is for home use only. It is not suitable for barbecues, Roast shop and commercial purposes.
- The cooker hood and its filter mesh should be cleaned regularly in order to keep it in good working order.
- Before cleaning, switch the power off at the main supply.
- Clean the cooker hood according to the instruction manual and keep the cooker hood from the danger of burning.
- Prohibit putting the cooker hood by fire.
- If there is any fault with the appliance, please call the service department to request a service engineer.
- This appliance can be used by children aged from 8 years and above and persons with reduced physical, sensory or mental capabilities or lack of experience and knowledge if they have been given supervision or instruction concerning use of the appliance in a safe way and understand the hazards involved. Children shall not play with the appliance. Cleaning and user maintenance shall not be made by children without supervision.
- If the supply cord is damaged, it must be replaced by the manufacturer, its service agent or similarly qualified persons in order to avoid a hazard.
- The instructions shall state the substance of the following: there shall be adequate ventilation of the room when the range hood is used at the same time as appliances burning gas or other fuels (not applicable to appliances that only discharge the air back into the room).
- Do not flambé under the range hood. Accessible parts may become hot when used with cooking appliances.

Important Hints on Installation

- The air must not be discharged into a flue that is used for exhausting fumes from appliances burning gas or other fuels (not applicable to appliances that only discharge the air back into the room).
- Regulations concerning the discharge of air have to be fulfilled.

Important notes about the extraction mode



WARNING
Risk of poisoning from exhaust gases sucked back. Never operate the device in extraction mode simultaneously with an open flue appliance when there is not adequate airflow guaranteed.

Open flue combustion equipment (for example, gas, oil, wood or coal-fired heaters, tankless water heaters, water heaters) pulls combustion air from the room and runs it through an exhaust pipe or chimney to the outside. In the extraction mode, indoor air is removed from the kitchen and the adjacent rooms - without sufficient air intake this creates a vacuum. Toxic gases from the chimney or extraction flue can thereby be sucked back into the living spaces.

- Always ensure that a sufficient supply of fresh air is guaranteed and that the air can circulate.
- An air supply / extractor box alone does not ensure compliance with the limit value.

Safe operation is only possible when the negative pressure in the room where the appliance is located does not exceed 4 Pa (0.04 mbar). This can be achieved when the air required for combustion can flow through openings that are not closable, for example in doors, windows, in conjunction with an air supply/ extractor box or through other technical measures. In any case, consult a qualified chimney sweep who can assess the entire ventilation of your house and propose appropriate measures for adequate ventilation.

If the hood is used exclusively in the recirculation mode, unrestricted operation is possible.



WARNING
Fire hazard from flying sparks. Only install equipment on a fireplace for solid fuels (for example, wood or coal), if a closed, non-removable cover is available.

INSTALLATION

Preparation

If you have an outlet to the outside, your cooker hood can be connected as below picture by means of an extraction duct (enamel, aluminium, flexible pipe or inflammable material with an interior diameter of 150mm)

- Before installation, turn the unit off and unplug it from the outlet.
- The cooker hood should be placed at a distance of 65~75cm above the cooking plane for best effect.

Installation (Vent outside)

Note: When the range hood and appliance supplied with energy other than electricity are simultaneously in operation, the negative pressure in the room must be not exceed 4 Pa (4 x 10^{-5} Bar).

Dimensions

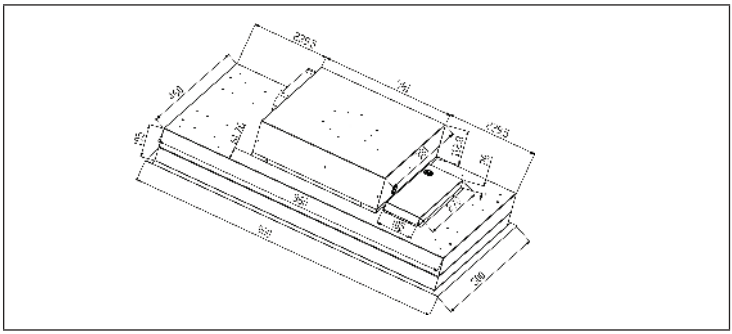

Before installtion

If you want to change the air-outlet to another side, see below how to do this
Remark: only do one 90-degree rotation

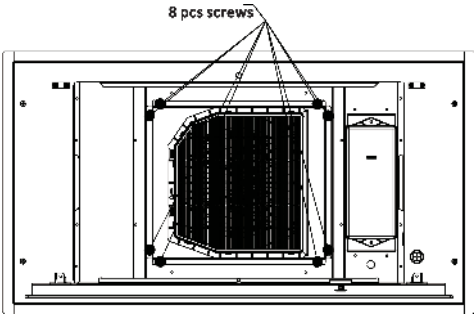

1. Take out the aluminum filter, then remove these 8 screws

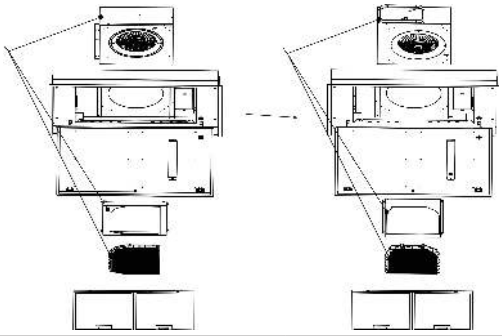

2. When you want to turn the motor, you must also turn the carbon filter's support kit& carbonfilter.

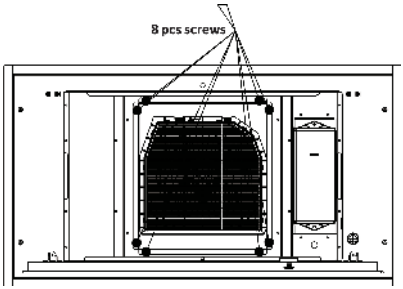

3. Install 8 screws at indicated places, then this step is done.

Ceiling installtion



1. Cut the indicated hole in the ceiling.

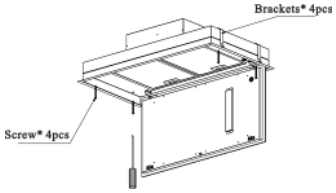

2. Install indicated 4 screws in & the four brackets onto the hood, but not too tight yet.

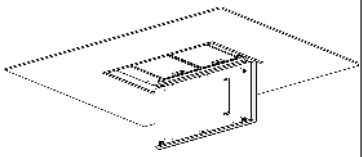	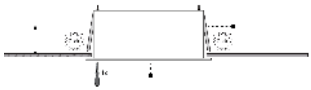
3.Install the hood into the ceiling. Push the extractor upwards until the brackets click open in the false ceiling. (see image 4)	4. If they don't, use a screwdriver to push into the 4 holes in the lower corners of the hood to help them click open.

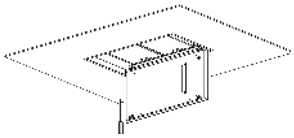	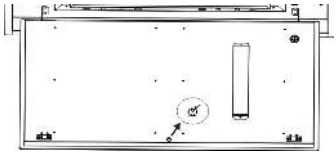
5.Tighten the screws now, installation is finished.	6.The hood with safety rope in the light panel; pressing this part can adjust the safety rope's length.

Note: The ventilation pipe must be installed after adjusting the extractor hood.

- When mounting a non-return valve, it must be ensured that the valve can be opened freely. If the valve cannot be opened freely, it can reduce the suction power and increase the noise from the extractor hood.
- If the extractor hood is used for recirculation and there is no external ventilation (exhaust air), it is important that the ventilation is not blocked or impaired, as this can damage the extractor hood, reduce capacity and increase noise. In addition, no non-return valve can be installed in recirculation mode.

OPERATION

Control Panel and Button Functions

	Switch the engine on and off.
1	The motor runs at low speed.
2	The motor runs at medium speed.
3	The motor runs at high speed.
	Switch the light on and off.

Remote Control

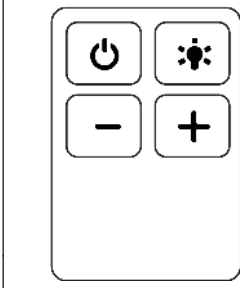

1	Motor on/off
2	Reduce power/speed
3	Increase power/speed
4	Light on/off

1.In standby mode, long press the hood's on/off button and hold it 3 second, the hood will go into remote control connection mode, and the light will keep flashing.

2.In remote control connection mode, short press remote control's ON/OFF switch, and you will hear "beep", and then it has finished making the connection.

Remark: when you're in the remote control connection mode, you do not have any operation about 15 seconds or connection fails, the hoodwill go back to standby mode.

Remark: The Sequences of speed: 1st speed, 2nd speed, 3rd speed & booster.
Booster: the booster setting will run 5 mins max.; after 5 mins, the speed will turn back to 3rd speed.

TROUBLESHOOTING

Fault	Cause	Solution
Light on, but fan does not work	The fan blade is jammed.	Switch off the unit and repair by qualified service personnel only.
	The motor is damaged.	
Both light and fan do not work	light bulb burn.	Replace the bulb with correct rating.
	Power cord loose.	Plug in to the power supply again.
Serious Vibration of the unit	The fan blade is damaged.	Switch off the unit and repair by qualified service personnel only.
	The fan motor is not fixed tightly.	
	The unit is not hung properly on the bracket.	Take down the unit and check whether the bracket is in proper location.
Suction performance not good	Too long distance between the unit and the cooking plane	Readjust the distance to 65-75cm

CLEANING AND CARE

Monthly Cleaning for Grease Filter

Clean the filter every month can prevent any risk of fire. The filter collects grease, smoke and dust, so the filter is directly affecting the efficiency of the cooker hood. If not cleaned, the grease residue (potential flammable) will saturate on the filter. Clean it with household cleaning detergent.

Annual Cleaning for Activated Filter

Apply solely to unit that installed as a recirculation unit (not vented to the outside). This filter traps odours and must be replaced at least once a year depending on how frequent the cooker hood is used.

Replacing carbon filter

1. Open the light panel
2. Take out the Alum. filter
3. Take out the carbon filter and place a new one.

Replacing Bulbs

1 Switch the unit off and unplug the appliance.
2 Remove the lamp cover by unscrewing the 2 screws.
3 Unscrew the incandescent bulb. Replace with the same type and rated bulb.

HINTS ON DISPOSAL



According to the European waste regulation 2012/19/EU this symbol on the product or on its packaging indicates that this product may not be treated as household waste. Instead it should be taken to the appropriate collection point for the recycling of electrical and electronic equipment. By ensuring this product is disposed of correctly, you will help prevent potential negative consequences for the environment and human health, which could otherwise be caused by inappropriate waste handling of this product. For more detailled information about recycling of this product, please contact your local council or your household waste disposal service.

Warranty conditions

Dear user,

For our warranty conditions, please scan the QR code below or use the link underneath. At the bottom in the footer you will find our warranty conditions.

https://www.frilec.nl

For questions regarding sales you can email to: verkoop@domest.nl

For questions regarding service you can email to: service@domest.nl

For other questions you can email to: info@domest.nl

We can also be reached by phone : +31(0)314 362244