exquisit

Handleiding

Inbouw koelkast

UKS140-V-080E

INHOUDSOPGAVE

VEILIGHEIDSRICHTLIJNEN..... 2
SPECIFICATIES VAN UW KOELKAST..... 9
BESCHRIJVING PRODUCT KENMERKEN..... 9
UW KOELKAST GEBRUIKEN..... 9
VOEDSEL RANGSCHIKKEN EN BEWAREN..... 10
REINIGING EN ONDERHOUD..... 10
INSTALLATIE..... 11
VERPLAATSEN DEURSCHARNIEREN..... 11
PROBLEMEN & OPLOSSINGEN 13
AFVOEREN VAN APPARAAT..... 14
GARANTIEVOORWAARDEN..... 15

Dank dat u ons product heeft aangeschaft.

Lees deze handleiding aandachtig door voordat u het apparaat gaat gebruiken, om de maximale prestaties uit het apparaat te halen. Bewaar alle meegeleverde documentatie voor later gebruik of voor eventuele toekomstige eigenaren. Dit product is uitsluitend bedoeld voor huishoudelijk gebruik of voor soortgelijke situaties zoals:

- keukens voor personeel van winkels, kantoren en andere werkomgevingen
- Boeren bedrijven en bij klanten van hotels, motels en andere residentiële omgevingen
- Bed and breakfasts (B&B)
- Cateringdiensten en soortgelijke toepassingen
- (geen detailhandel).

Dit apparaat mag alleen worden gebruikt voor het bewaren van voedsel, elk ander gebruik wordt als gevaarlijk beschouwd en de fabrikant is niet verantwoordelijk voor eventuele nalatigheid.
Ook raden wij het aan om ook de garantievoorwaarden goed door te nemen.

VEILIGHEIDSRICHTLIJNEN

Lees de gebruikers- en installatiehandleiding aandachtig door!
Deze bevatten belangrijke informatie over de installatie, het gebruik en het onderhoud van het apparaat.
De fabrikant is niet aansprakelijk wanneer u de instructies en waarschuwingen niet opvolgt.
Bewaar alle documentatie goed voor later gebruik of voor een eventuele volgende eigenaar.

- Sluit het apparaat niet aan op het elektriciteitsnetwerk totdat alle verpakkingsmaterialen en transportbeschermings-materialen zijn verwijderd.

Houd kinderen uit de buurt van alle verpakkings-materialen en -onderdelen.
Er is mogelijk verstikkings-gevaar door de opvouw-bare dozen en het plastic folie!

- Laat het apparaat minstens 4 uur staan voordat u het product inschakelt, zodat de olie terug kan lopen in de compressor.
- Controleer eerst of er eventuele transportschade is.
- Beschadig het koelcircuit niet.
- Houd de ventilatie openingen van het apparaat en van de inbouwruimte vrij van obstakels.
- Gebruik nooit water om de compressor(ruimte) te reinigen, droog goed met een droge doek na het reinigen om roestvorming te voorkomen.
- Verplaats het apparaat altijd met min. 2 personen, want het is zwaar.
- Installeer het apparaat en zet het waterpas in een ruimte die geschikt is voor de grootte en het gebruik van dit apparaat.
- Zorg ervoor dat de elektrische informatie op het typeplaatje overeenkomt met de die van de stroomvoorziening. Als dit niet het geval is, neem dan contact op met de Servicedienst of een elektricien.
- Het apparaat moet worden aangesloten op een 220-240 VAC/50 Hz wisselstroom stroomvoorziening. Afwijkende Voltage-schommelingen kunnen ertoe leiden dat het apparaat niet start, of dat er schade aan de temperatuurregeling of compressor wordt veroorzaakt, of dat er een abnormaal geluid wordt geproduceerd tijdens de werking. In dat geval moet een automatische spanningsregelaar worden gemonteerd.
- Nadat het apparaat is geïnstalleerd, moet de stekker toegankelijk zijn.
- Zorg ervoor dat de stroomkabel niet onder het apparaat klem komt

te zitten tijdens en na het dragen/verplaatsen van het apparaat. Dit om te voorkomen dat de stroomkabel wordt doorgesneden of beschadigd. Als de stroomkabel beschadigd is, moet het door de fabrikant of een monteur van diens Service afdeling worden vervangen om (levens) gevaarlijke situaties te voorkomen.

- Installeer het apparaat niet op een vochtige, olieachtige of stoffige plaats en stel het niet bloot aan direct zonlicht en water.
- Installeer het apparaat niet in de buurt van kachels of brandbare materialen.
- VOOR APPARATEN MET EEN VRIESVAK: als er een stroomstoring is, open het de afsluitklep niet. Het bevroren voedsel blijft intact wanneer de storing korter duurt dan de aangegeven tijdsduur op het typeplaatje (Tijd Temperatuurstijging). Als de storing langer duurt, moet het voedsel worden gecontroleerd en onmiddellijk worden gegeten of worden bereid en vervolgens opnieuw worden ingevroren.
- Wanner u merkt dat de afsluitklep van het apparaat moeilijk te openen is, nadat u hem net heeft gesloten, hoeft u zich geen zorgen te maken. Dit komt door het drukverschil, na enkele minuten kunt u de klep weer gewoon openen.
- Bewaar geen medicijnen, bacterieculturen of chemische middelen in het apparaat. Dit apparaat is bedoeld voor huishoudelijke gebruik en het wordt niet aanbevolen om materialen op te slaan die bewaard dienen te worden bij strikt gereguleerde temperaturen.
- Trek/vouw niet te veel aan het netsnoer en raak de stekker niet aan met natte handen.
- Bewaar geen producten die ontvlambare- of explosieve (drijfgas) stoffen bevatten (bijv.

spuitbussen) in het apparaat. Er ontstaat dan explosiegevaar!

- Plaats geen onstabiele voorwerpen (zware voorwerpen, bijv. flessen gevuld met water) op de koelkast om zo letsel als gevolg van dat deze items vallen of mogelijk elektrische schokken veroorzaken door contact met water te voorkomen.
- Gebruik geen elektrische apparaten in de voedselopslagruimtes, tenzij dat ze specifiek door de fabrikant aanbevolen zijn.
- Raak de interne koelelementen niet (met natte handen) aan, om letsel/verwondingen of schade aan de koeling te voorkomen.
- **Let op:** Kinderen, mensen met een beperkt fysiek, mentaal of zintuiglijk vermogen, maar ook mensen met onvoldoende kennis lopen gevaar bij het gebruiken van dit apparaat.
- Controleer altijd of kinderen en/of kwetsbare mensen de gevaren begrijpen. Een verantwoordelijk persoon dient toezicht te houden op of dient instructies te geven aan kinderen en kwetsbare mensen die het apparaat (gaan) gebruiken. Alleen kinderen van 8 jaar en ouder mogen het apparaat gebruiken.
- Kinderen mogen niet met het apparaat spelen.
- Kinderen van 3 tot 8 jaar mogen dit apparaat in- en uitladen.
- VOOR APPARATEN MET EEN VRIESVAK: plaats geen koolzuurhoudende drankjes in flessen of blikjes in het vriesvak! Zij kunnen ontploffen!
- VOOR APPARATEN MET EEN VRIESVAK: Neem nooit diepvriesproducten uit de vriezer direct in de mond. Gevaar voor vriesbrand!
- Houd kunststof onderdelen en de deurafdichting goed schoon. Zorg dat er geen olie of vet opkomt. Hiervan worden de kunststof onderdelen en de deurafdichting poreus.

- Voordat u een reparatie of reiniging uitvoert, dient u de stekker uit het stopcontact te halen.
- Gebruik geen andere mechanische apparaten of andere middelen om het ontdooiproces te versnellen dan degenen die door de fabrikant worden aanbevolen.
- Gebruik geen puntige of scherpe voorwerpen zoals messen of vorken om de rijp te verwijderen.
- Gebruik nooit haardrogers, elektrische kachels of andere soortgelijke elektrische apparaten om het apparaat te ontdooien.
- Het wordt aanbevolen om de stekker goed schoon te houden, een overmaat aan stofresten op de stekker kan brand veroorzaken.
- Probeer het apparaat niet zelf te repareren, uit elkaar te halen of aan te passen. Wanneer er een storing is of reparatie nodig is, neem dan altijd contact op met onze Servicedienst.
- Houd toezicht op kinderen terwijl het apparaat wordt schoongemaakt of onderhouden.
- Maak de koude glazen plateaus niet schoon met heet water. Door een plotselinge temperatuurverandering kan het glas breken.
- **WAARSCHUWING:**

  De leidingen van de koelcircuit transporteert een kleine hoeveelheid van een milieuvriendelijk maar brandbaar koelmiddel (R600a) en het isolatiegas cyclopentaan. Deze middelen verhogen het broeikaseffect niet. Als er koelmiddel ontsnapt, kan dit letsel toebrengen aan uw ogen of het kan ontbranden.

- **Wanneer het koelcircuit beschadigd is:**

  -Schakel het apparaat uit en trek de stekker uit het stopcontact

  - Houd bronnen van open vuur en/of

ontstekings-bronnen uit de buurt van het apparaat

- Ventileer de ruimte grondig gedurende enkele minuten
- Informeer de Servicedienst.

- **WAARSCHUWING:** Beschadig de stekker en/of de stroomkabel niet; Dit kan elektrische schokken of brand veroorzaken.
- **WAARSCHUWING:** Gebruik nooit verleng- snoeren en/of losse stekkerdozen. We raden het gebruik van verleng-snoeren en meervoudige adapters ten strengste af.
- Ga niet bovenop het apparaat zitten of staan. U kunt zichzelf zo verwonden of het apparaat beschadigen. Dit apparaat is niet ontworpen om er andere apparaten bovenop te stapelen.
- Het product is ontworpen en gebouwd voor huishoudelijk gebruik.
- Alleen originele onderdelen die door de fabrikant zijn geleverd, mogen worden gebruikt. De fabrikant garandeert dat deze onderdelen voldoen aan de veiligheidseisen.
- Het langdurig openen van de deur kan leiden tot een aanzienlijke stijging van de temperatuur in de compartimenten van het apparaat.
  - Reinig de oppervlakken die in contact kunnen komen met voedsel en toegankelijke afvoersystemen regelmatig.
  - Reinig de watertanks wanneer ze 48 uur niet zijn gebruikt; Spoel het water systeem aangesloten op een watertoevoer goed door wanneer er 5 dagen geen water is afgetapt.

- Bewaar rauw vlees en vis in geschikte bakjes in de koelkast, zodat het niet in contact komt met of druppelt op ander voedsel.
- Compartimenten voor diepvriesproducten met twee sterren (indien aanwezig in het apparaat) zijn geschikt voor het bewaren van aangekochte diepvriesproducten, het bewaren of maken van ijs en het maken van ijsblokjes.
- Compartimenten met één, twee en drie sterren zijn, indien aanwezig in het apparaat, niet geschikt voor het invriezen van vers voedsel.
- Als het apparaat langere tijd leeg staat, schakel het dan uit, ontdooi, reinig en droog het en laat vervolgens de deur open staan om te voorkomen dat er schimmelvorming ontstaat.

- **VOOR WIJNKOELERS**: Dit apparaat is uitsluitend bedoeld voor het bewaren van wijn.
- **VOOR EEN VRIJSTAAND APPARAAT:** Dit apparaat is niet bedoeld om als inbouw-apparaat te worden gebruikt.
- **VOOR APPARATEN ZONDER EEN 4 STERREN COMPARTIMENT:** Dit apparaat is niet geschikt voor het invriezen van verse levensmiddelen.

SPECIFICATIES VAN UW KOELKAST

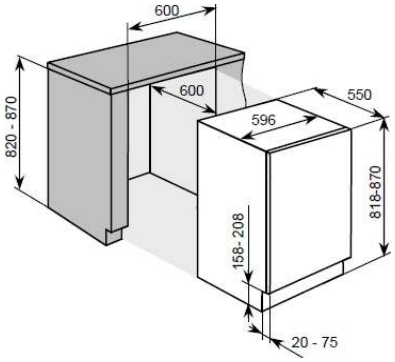

VOORAANZICHT VAN HET APPARAAT

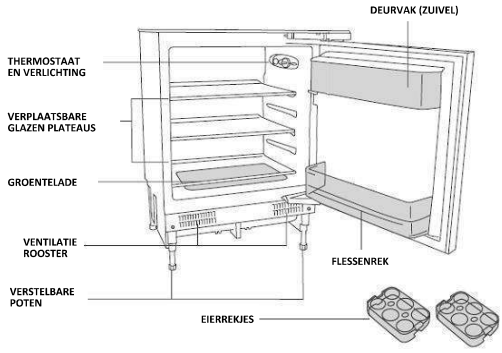

OPMERKING:

Als gevolg van voortdurende technische verbeteringen aan ons product kan de lay-out in deze afbeelding enigszins afwijken van de lay-out van het apparaat dat u zojuist hebt gekocht. Voor de meest energiebesparende opstelling plaatst u de lades, groentelades en plateaus in het apparaat zoals op de afbeelding.

BESCHRIJVING PRODUCTKENMERKEN

1) Plateaus

o De plateaus kunnen in elk van de geleidingssleuven in het interieur van het apparaat worden geplaatst. Ze zijn beschermd tegen uitglijden.
o Om een plank te verwijderen: Verwijder alle items die op de plank staan en die u wilt verwijderen. Til vervolgens de voorkant van de plank op en trek deze voorzichtig uit de groeven.

2. **Afvoer dooiwater**



o De koelkast wordt gekoeld door een koelplaat die op de achterwand zit. Aan de onderzijde bevindt zich een kanaal met een afvoeropening om het dooiwater aft e voeren.
o Het is belangrijk dat dit kanaal en de afvoeropening nooit verstopt raakt (zie het hoofdstuk "Afvoeropening dooiwater" voor een gedetailleerde uitleg over hoe u het kanaal en de afvoeropening schoon en open kunt houden).

3. **Groentelades en afdekplateau**

o De groentelade bevindt zich onderin uw koelkast en er is een afdekplateau dat voorkomt dat groenten en fruit voortijdig uitdroogt.

4) Deurvak

o Het deurvak is geschikt voor het bewaren van eieren, kaas en yoghurt. Evenals kleinere verpakkingen, tubes, blikjes enz.

5) Flessenrek onderin deur

o Het deurvak onderin kan worden gebruikt voor het opbergen van flessen van een redelijk formaat.

BELANGRIJK: HET IS BELANGRIJK DAT U DE DEURVAKKEN NIET OVERBELAST; DIT VERKORT DE LEVENSDUUR AANZIENLIJK.

UW KOELKAST GEBRUIKEN

Voordat u het apparaat inschakelt

o Zorg ervoor dat het apparaat wordt geïnstalleerd door een gekwalificeerd persoon, volgens de installatie instructies in deze handleiding.
o Wacht na levering acht uur voordat u het apparaat op het elektriciteitsnet aansluit. Daardoor kunnen eventuele koelgassen weer bezinken.
o De buitenzijde van het apparaat en de losse accessoires aan de binnenzijde moeten worden gereinigd met een oplossing van water en wat neutraal vloeibaar reinigingsmiddel.
o De binnenzijde van het apparaat moet worden gereinigd met een oplossing van lauw water en natriumbicarbonaat. Het interieur en de accessoires moeten grondig worden gedroogd nadat het reinigingsproces is voltooid.
o U kunt een geur waarnemen wanneer u het apparaat voor het eerst inschakelt. Dit zal afnemen wanneer het apparaat begint te koelen.

Tijdens het eerste gebruik

o Zet de thermostaat knop de eerste 24 uur na het voor de eerste keer inschakelen van het apparaat op de maximale stand.
o Wanneer u het apparaat voor het eerst inschakelt, zal de compressor ongeveer 24 uur continu draaien of totdat de koelkast de ingestelde koel temperatuur heeft bereikt.
o Probeer gedurende deze periode de deur niet vaak te openen of een grote hoeveelheid voedsel in het apparaat te doen.
o Zet dan de thermostaatknop naar de standaard stand.
o Als het apparaat is uitgeschakeld of de stekker uit het stopcontact is gehaald, moet u minimaal 5 minuten wachten voordat u het apparaat weer inschakelt of op het elektriciteitsnet aansluit.

De koelkast starten

Er zijn 5 temperatuurstanden op deze koelkast. Na het aansluiten op het stopcontact wordt de koelkast automatisch ingesteld op stand 3, dit is de standaardinstelling.
De knop links "Press": 3 sec. indrukken is het in-/uitschakelen van de koelkast.
De knop rechts "Adjust": de temperatuurinstellingen van de koelkast instellen.

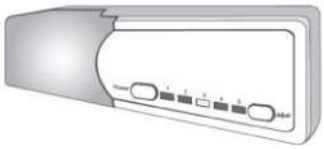

De temperatuur aanpassen:

De temperatuur in de koelkast wordt aangepast door bij de temperatuurregeling op de knop rechts "Adjust" te drukken. Door op deze knop te drukken, ziet u de standen 1 t/m 5 die verschillende temperaturen vertegenwoordigen, van hoog naar laag.

STAND	OMSTANDIGHEDEN
1-2	Zomer of omgevings-temperatuur tussen 25-35 °C
3-4	Lente/herfst of omgevings-temperatuur tussen 15-25 °C
5	Winter of omgevings-temperatuur tussen 5-15 °C
Super Freeze functie	Snel invriezen

Let op: Wanneer u de temperatuur aangepast, duurt het even voordat de koelkast de ingestelde temperatuur heeft bereikt. Hoe lang dit duurt, wordt bepaald door het verschil in de huidige en de ingestelde temperatuur, de omgevings-temperatuur, de frequentie waarmee de deur wordt geopend en gesloten en de hoeveelheid voedsel die wordt in het apparaat wordt bewaard.

VOEDSEL RANGSCHIKKEN EN BEWAREN IN UW KOELKAST

Plaats de diverse levensmiddelen in de opslagcompartimenten volgens de onderstaande tabel.

Koelcompartment	Type levensmiddel
Deurvakken	• Voedingsmiddelen met natuurlijke conserveringsmiddelen zoals jam, sappen, dranken, specerijen. • Bewaar hier geen bederfelijk voedsel.
Groentelade	• Fruit, verse kruiden en groenten moeten apart in de groentelade worden gelegd • Bewaar bananen, uien, aardappelen en knoflook niet in de koelkast.
Plateaus midden	• Zuivelproducten, eieren
Plateau bovenin	• Voedsel dat niet bereid hoeft te worden, zoals kant-en-klaar maaltijden, vleeswaren, kliekjes.

o Het wordt aangeraden om de temperatuur in te stellen op 4°C in het koelcompartiment en, indien van toepassing, op -18°C in het vriesvak.

o Voor de meeste voedselcategorieën geldt dat de langste bewaartijd in het koelcompartiment wordt bereikt bij koudere temperaturen. Omdat sommige specifieke producten (zoals vers fruit en groenten) nadelig kunnen worden beïnvloed door koude(re) temperaturen, wordt aangeraden om ze in de groentelade te bewaren (indien aanwezig). Als dit niet het geval is, houd dan een gemiddelde temperatuurstand op de temperatuurregeling aan.

o Raadpleeg voor diepvriesproducten de bewaar- tijd die op de productverpakking staat vermeld. Deze bewaartijd wordt verkregen wanneer de temperatuurstand voldoet aan de referentie- temperaturen van het compartiment (één ster -6°C, twee sterren -12°C, drie sterren -18°C.

o Warm voedsel of verdampende vloeistoffen mogen niet in de koelkast worden bewaard, omdat deze de luchtvochtigheid in het apparaat verhogen.

o Alle voedingsmiddelen moeten worden ingepakt of goed afgedekt, dit is vooral belangrijk als het voedsel een sterke smaak/geur heeft. U dient plastic zakjes, aluminiumfolie, vetvrij papier te gebruiken. Vloeistoffen moeten worden bewaard in afgedekte containers of flessen.

o Om zoveel mogelijk ruimte in uw koelkast te kunnen gebruiken, moet alle onnodige verpakkingen van het voedsel worden verwijderd.

o Snel bederfelijk voedsel moet achterin de koelkast worden bewaard, het koudste deel van het apparaat.

o Er mogen geen etenswaren in contact komen met de achterwand van de koelkast.

o Zorg ervoor dat de levensmiddelen zo worden geplaatst, dat de deur volledig kan sluiten. Let hierbij goed op de flessen die kunnen uitsteken wanneer deze op plateaus in het hoofdcompartiment van de koelkast worden geplaatst.

o Sommige organische oplossingen, zoals de oliën in citroen-/sinaasappelschil en boterzuur, kunnen schade veroorzaken aan de kunststof onderdelen in de koelkast.

o Open de deur van de koelkast niet te vaak en laat de deur niet te lang open staan, omdat dit de temperatuur in het apparaat verhoogt en dus ook het energieverbruik verhoogt.

o Vlees moet in plastic zakjes worden verpakt en vervolgens op het glazen plateau boven de groentelade worden geplaatst. (Vlees mag slechts één of maximaal twee dagen op deze manier worden bewaard).

o Koude gerechten/gekookt voedsel moeten worden afgedekt en kunnen op elk plateau worden geplaatst.

o Groenten en fruit moeten grondig worden schoongemaakt en in de groentelade worden geplaatst.

o Kaas en boter moeten in luchtdichte bakjes worden gedaan of ze kunnen in aluminiumfolie of plastic zakjes worden gewikkeld. Verwijder zoveel mogelijk lucht uit de zakken.

o Melkflessen moeten voorzien zijn van een dop en in het flessenrek in de deur worden geplaatst.

o Knoflook, aardappelen, uien en bananen mogen alleen in de koelkast worden bewaard WANNEER ze in luchtdichte verpakkingen worden bewaard.

ENERGIE BESPAREN BIJ HET GEBRUIK VAN UW KOELKAST

Installeren:

o Installeer het apparaat op een koele plaats. Wanneer het in direct zonlicht of naast een oven of andere warmtebron wordt geplaatst, kan het energieverbruik aanzienlijk toenemen.

o Zorg ervoor dat het apparaat is geïnstalleerd volgens de aangegeven ventilatie vereisten. Het inperken van de ventilatie kan het energieverbruik met 15% verhogen.

REINIGING EN ONDERHOUD:

o Reinig af en toe de condensor spiralen (indien aanwezig) aan de achterzijde van het apparaat om een hoog prestatieniveau te behouden.

o Reinig de deurafdichting met warm water en een neutraal reinigingsmiddel dat geen (zeep)resten achterlaat. Een goed afdichtende deurafdichting is van cruciaal belang voor de efficiënte werking van uw apparaat.

Gebruik:

o Open de deur niet te vaak of vaker dan nodig is.

o Zet de thermostaat niet te laag. Een verandering van slechts één graad kan het energieverbruik met wel 5% beïnvloeden. Gebruik een thermometer om de temperatuur te controleren.

o De koelkasttemperatuur moet ongeveer 3 - 4 graden Celsius zijn.

o Laat voedsel voldoende afkoelen voordat u het in het apparaat plaatst (maar bewaar het niet te lang op kamertemperatuur).

o Als u voor lange(re) tijd weggaat, schakel het apparaat dan uit, laad het leeg en maak het schoon en laat de deur op een kier staan.

o Als u een tweede apparaat heeft dat niet wordt gebruikt, zorg er dan voor dat het uitgeschakeld wordt opgeslagen en dat de deur op een kier staat totdat het daadwerkelijk weer nodig is.

AFVOEREN:

o Als u uw oude koelkast gaat afdanken, kijk dan of er een recycler voor chloorfluorkoolwaterstoffen (CFK's) in uw regio is. De overheidsdienst die voor het milieu in uw regio zorgt, kan u misschien helpen.

REINIGING EN ONDERHOUD

WAARSCHUWING: ZORG ERVOOR DAT HET APPARAAT IS UITGESCHAKELD EN DE STEKKER IS UITGETROKKEN VOORDAT U HET GAAT SCHOONMAKEN.

o Maak het apparaat niet schoon door er water op te gieten of er water overheen te spuiten.

o Het koelgedeelte moet regelmatig worden schoongemaakt met een oplossing van lauw water en wat natriumbicarbonaat.

o Reinig de accessoires met water en wat neutraal schoonmaakmiddel. Reinig ze niet in de vaatwasser.

o Gebruik geen schurende materialen, producten, reinigingsmiddelen of zeep.

o Na het reinigen van het apparaat het gebied dat u hebt schoongemaakt goed afdoen met een vochtige doek en droog het vervolgens goed af.

o Als u klaar bent met schoonmaken, droog dan uw handen en trek de stekker weer uit het stopcontact.

De afvoeropening voor dooiwater

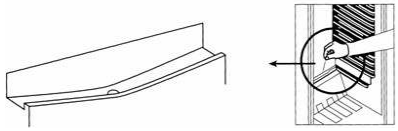

Het ontdooien van het koelcompartiment gebeurt automatisch. Het dooiwater wordt opgevangen in de verdampingsbak en verdampt automatisch.

o De afvoeropening moet regelmatig worden schoongemaakt met de afvoerreiniger. Dit voorkomt dat er water op de bodem van de koelkast komt, in plaats van dat deze via het kanaal en de afvoeropening afgevoerd wordt.

BELANGRIJK: Houd er rekening mee dat de afvoerreiniger niet permanent in de afvoeropening mag blijven zitten. Dit zou ervoor zorgen dat het dooiwater niet kan worden afgevoerd.

o U kunt ook een kleine hoeveelheid water door de afvoeropening gieten om het afvoerpijp te reinigen.
o Zorg ervoor dat de voedselverpakkingen de achterwand van het apparaat niet raken, omdat dit het automatische ontdooiproces kan verstoren en zo water naar de bodem van uw koelkast kan leiden.
o Gebruik een oplossing van lauw water en natriumbicarbonaat om de verdampingsbak schoon te maken.

BELANGRIJK: Het is normaal dat er ijsdruppels op de achterwand van het apparaat worden gevormd. Deze ijsdruppels duiden niet op een storing in het apparaat.

De gloeilamp vervangen

Lamp: 12V 1W

* Haal vóór het vervangen van de lamp de stekker uit het stopcontact!
* Vervang de Ledlamp printplaat



INSTALLATIE

BELANGRIJK: Lees voor de installatie en het gebruik alle instructies en zorg ervoor dat het voltage (V) en de frequentie (Hz) aangegeven op het typeplaatje exact overeenkomen met het voltage en de frequentie van het elektriciteitsnet in uw huis. Het typeplaatje bevindt zich op de linker binnenwand van de koelkast.

De fabrikant is op generlei wijze aansprakelijk wanneer de installateur zich niet houdt aan alle geldende voorschriften om ongevallen/letsel te voorkomen, die nodig zijn voor normaal gebruik en de normale werking van het elektrische systeem.

Elektrische aansluiting

DE KOELKAST IS GESCHIKT VOOR INBOUW EN PERMANENTE INSTALLATIE.

We raden aan om het apparaat aan te laten sluiten door een gekwalificeerde elektricien, die zich aan alle lokale voorschriften zal houden.

Installatie locatie

o Het is raadzaam dat het apparaat wordt geïnstalleerd op een locatie waar de omgevingstemperatuur van de ruimte overeenkomt met de klimaatclassificatie die op het typeplaatje van uw apparaat staat vermeld. Uw apparaat functioneert mogelijk niet correct als de omgevingstemperatuur buiten de volgende bereiken valt.
o uitgebreid gematigd (SN): " dit koelapparaat is bedoeld om te worden gebruikt bij omgevingstemperaturen van 10 °C tot 32 °C;
o gematigd (N): "dit koelapparaat is bedoeld om te worden gebruikt bij omgevingstemperaturen van 16 °C tot 32 °C";
o subtropisch (ST): ' dit koelapparaat is bedoeld om te worden gebruikt bij omgevingstemperaturen van 16 °C tot 38 °C' o tropisch (T): ' dit koelapparaat is bedoeld om te worden gebruikt bij omgevingstemperaturen van 16 °C tot 43 °C;

o Het apparaat mag niet in direct zonlicht worden geplaatst of continu worden blootgesteld aan hitte of extreme temperaturen (bijv. naast een radiator of boiler).
o De deur moet volledig en vrij kunnen openen.
o Het apparaat moet zo worden geplaatst dat u gemakkelijk bij de levensmiddelen kunt komen die erin worden bewaard.

o Controleer of er een geaard stopcontact nabij beschikbaar is, dat toegankelijk is nadat het apparaat is geïnstalleerd.

VERPLAATSEN VAN DEURSCHARNIEREN NAAR DE ANDERE KANT

Deze procedure MOET worden voltooid voordat het deco deurpaneel wordt bevestigd. Alle onderdelen/bevestigingsmaterialen die u verwijdert terwijl u de deurscharnieren verplaatst, moeten worden bewaard voor later gebruik.

WAARSCHUWING - Wees voorzichtig bij het openen van de scharnieren, ze zijn uitgerust met een veer. Deze kunnen letsel veroorzaken wanneer deze onverhoeds dichtklikken op uw hand.

Benodigd gereedschap:
o Kruiskop schroevendraaier
o Platkop schroevendraaier

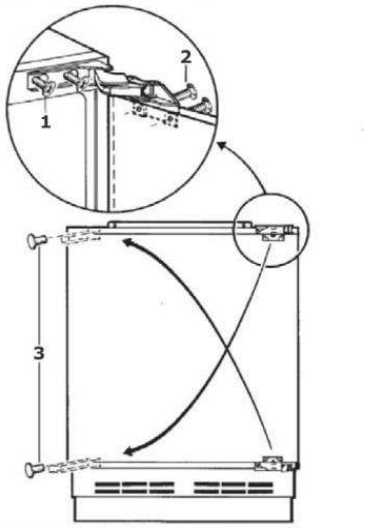

o Draai de bevestigingsschroeven (1) van de scharnieren op het apparaat los en haal vervolgens voorzichtig de deur van het apparaat af.
o Plaats de apparaatdeur op een zachte ondergrond, zodat deze niet beschadigd raakt.
o Verwijder de afdekkapjes aan de linkerzijde (3).
o Plaats de bevestigingsschroeven (1) voor de scharnieren aan de linker zijde van het apparaat. Draai deze schroeven nog niet volledig vast erin.
o Verwijder de bevestigingsschroeven van de scharnieren op de deur (2) en wissel vervolgens de positie van het boven- en onderscharnier om (zoals weergegeven in de afbeelding).
o Bevestig de apparaatdeur weer aan de scharnieren en draai hierna de bevestigingsschroeven (1) op het apparaat en de bevestigingsschroeven op de deur (2) nu volledig vast.
o Steek de afdekkapjes (3) in de openingen aan de rechterzijde van de behuizing.

BELANGRIJK: Controleer of de deur goed is uitgelijnd en correct en vrij opent na het omzetten van de deurscharnieren.

Nadat de deurscharnieren zijn omgezet, controleert u de deurafdichting van het apparaat. De afdichting mag niet geplooid of geplet zitten; Dit veroorzaakt een opening tussen de apparaat behuizing en de binnenzijde van de deur.

De afdichting moet rondom goed aansluiten.

o Als de afdichting niet goed aansluit op de behuizing, moet u:

1. Met behulp van een vochtige warme doek op de afdichting manipuleert u de afdichting met de handen totdat deze rondom goed op de behuizing aansluit, zodat het apparaat goed gesloten is.

Of

2. Gebruik een föhn op de laagste stand en verwarm de delen van de deurafdichting die niet goed sluiten voorzichtig. Door de hitte wordt de afdichting buigzamer, waardoor u de afdichting in de juiste positie kunt manipuleren met uw handen.

BELANGRIJK: VERWARM DE DEURAFDICHTING NIET OP EEN HETERE STAND, GEBRUIK ALLEEN DE LAAGSTE STAND OF VERWARM DE AFDICHTING WAT LANGER.

LET OP: ER KAN SCHADE WORDEN TOEGEBRACHT AAN DE DEURAFDICHTING, DEZE SCHADE VALT NIET ONDER DE GARANTIE.

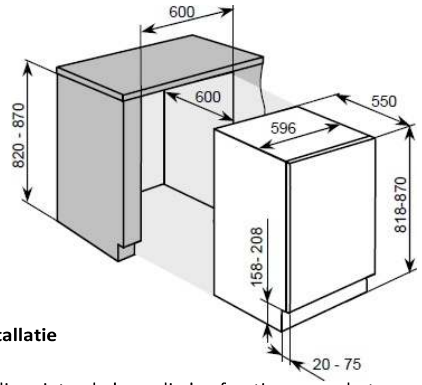

Afmetingen inbouw installatie

In bovenstaande afbeelding ziet u de benodigde afmetingen om het apparaat te kunnen installeren.

o Het apparaat moet op een vlakke ondergrond worden geplaatst. U kunt een waterpas gebruiken om het apparaat waterpas te zetten.

De plint/schopplaat aanpassen

Wanneer het apparaat onder een werkblad wordt geplaatst, kunt u ervoor kiezen om een plint of schopplaat te bevestigen die bij uw bestaande keukeninterieur past.

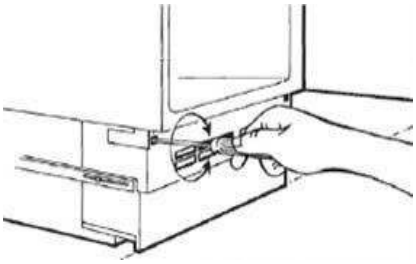

O Verwijder het ventilatierooster aan de onderzijde van het apparaat door de schroeven aan weerszijden van het rooster los te draaien en trek het rooster vervolgens naar u toe.

.

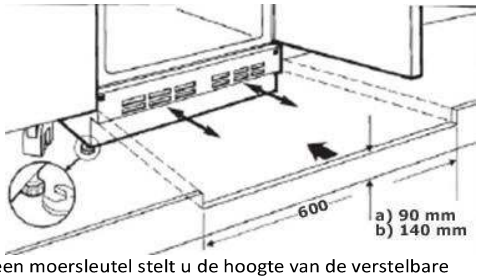

O Met behulp van een moersleutel stelt u de hoogte van de verstelbare poten af.

o Als de inbouwopening een hoogte heeft van 820 mm, moeten de stelpoten volledig worden ingedraaid.

o Als de inbouwopening een hoogte heeft van 870 mm, moeten de stelpoten op een hoogte van 50 mm worden ingesteld.

o Het apparaat moet uitlijnen tegen de onderzijde van het werkblad en moet goed waterpas staan.

BELANGRIJK: Als het apparaat niet goed waterpas staat, dan functioneert mogelijk de deur niet goed en dicht de deurafdichting niet goed af.

o Voor voldoende ventilatie moet er een opening in de plint/schopplaat worden uitgezaagd. Deze opening moet 600 mm breed zijn en tussen 140 mm en 90 mm hoog, dit is afhankelijk van de hoogte waarop u het apparaat hebt afgesteld.

o Bevestig de plint/schopplaat en plaats het rooster terug in de oorspronkelijke positie om het op zijn plaats te houden.

BELANGRIJK: Houd er rekening mee dat, zoals weergegeven in de afbeelding, er een <u>correct afgemeten</u> ventilatieopening uit de plint/schopplaat MOET worden gezaagd.

Het deco deurpaneel aan het apparaat bevestigen

Wanneer de draairichting van de apparaatdeur aan de verkeerde kant zit, dient u eerst de deurscharnieren aan de juiste kant te monteren voordat u het deco deurpaneel gaat plaatsen. (Zie " Verplaatsen van de deurscharnieren naar de andere kant").

Benodigd gereedschap:

o Meetlint

o Scherp potlood

o Kleine platte schroevendraaier

o Moersleutel

BELANGRIJK: We raden aan om dit apparaat met 2 personen te installeren.

1. Draai de 2 bouten aan de bovenzijde van de apparaatdeur er uit en verwijder daarna de montagebeugel (1)

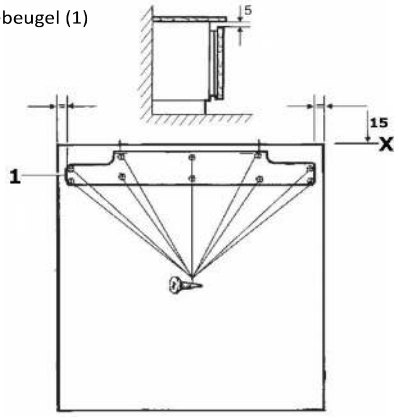

2. Meet de breedte van het deco deurpaneel op, teken een verticale lijn in het midden op de binnenzijde van het deco deurpaneel. Teken de lijn vanaf de bovenzijde tot halverwege het deco deurpaneel.

o Plaats de montagebeugel (1) op de achterzijde van het deco deurpaneel (zie afbeelding)

o Het midden van de montagebeugel moet op de afgetekende lijn worden geplaatst. Let goed op de positie van de montagebeugel in de afbeelding, controleer of u de montagebeugel met de juiste kant boven installeert.

o De bovenrand van de montagebeugel moet ongeveer 15 mm van de bovenrand van het deco deurpaneel worden geplaatst. Hierdoor ontstaat er een opening van 5 mm tussen de bovenzijde van het deco deurpaneel en de onderzijde van uw werkblad.

o Bevestig de montagebeugel aan het deco deurpaneel met behulp van de meegeleverde schroeven en een kruiskopschroevendraaier. Draai deze schroeven volledig vast.

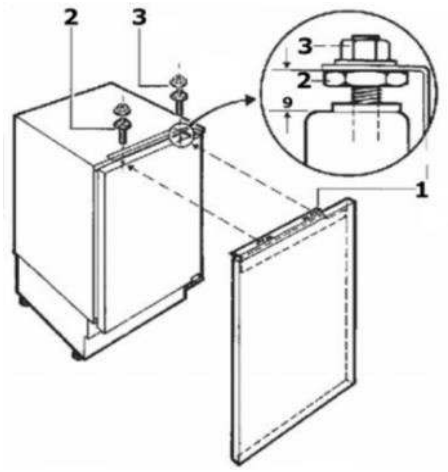

3 Draai de bouten 2 (zie afbeelding) er in en hang het deco deurpaneel aan de apparaatdeur, zorg ervoor dat de L-beugels van de montagebeugel over de bouten worden geplaatst en bevestig vervolgens de 2 moeren (3) (zie afbeelding).

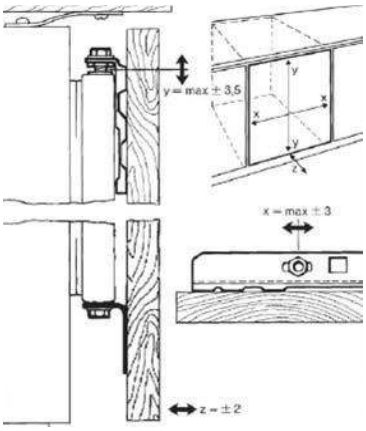

4 Gebruik een schroevendraaier om de opening in het onderste gedeelte van de stelbouten aan te passen. De opening moet worden ingesteld op ongeveer 9 mm (zie afbeelding hierboven).

5 Bevestig de onderbeugel aan de onderzijde op het deco deurpaneel. (zie afbeelding)

o Het is mogelijk om kleine aanpassingen aan de positie van het deco deurpaneel te doen door middel van de schroeven aan de boven- en onderzijde van de apparaatdeur. Voer deze aanpassingen uit zodat de deco paneeldeur waterpas hangt en uitg

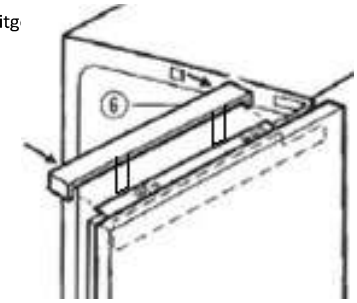

6 Plaats de afdekplaat op de bovenzijde van de apparaatdeur, deze klikt op zijn plaats.

7. Open de deur van het apparaat.

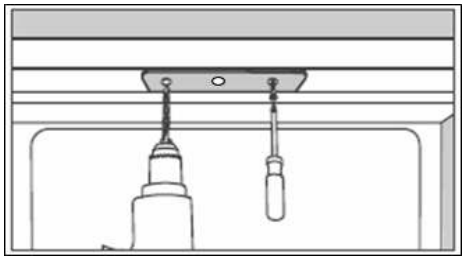

o Gebruik de juiste maat boor en boor gaten daar waar de openingen in de beugel zijn, in de onderzijde van het werkblad (zie afbeelding).

BELANGRIJK: De boor moet geschikt zijn voor het materiaal waarvan het werkblad is gemaakt.

o Bevestig de beugel aan de onderzijde van het werkblad met behulp van de meegeleverde schroeven.

BELANGRIJK: Deze schroeven moeten volledig worden vastgedraaid.

o Als het apparaat aan de onderzijde van een granieten werkblad moet worden geïnstalleerd, gebruik dan de meegeleverde L-vormige beugels om de koelkast aan de zijpanelen van de kast/behuizing te bevestigen. Gebruik de juiste maat en type boor om de drie gaten door de beugel in het zijpaneel van de kast – let op: aan de andere kant van de scharnieren - te boren.

o Gebruik 2 schroeven om de beugel aan de voorkant van het apparaat te bevestigen. Bedek de openingen van de voormalige scharnierposities aan de voorkant van het apparaat.

o Controleer of de deur goed opent en sluit zonder te haperen en controleer ook of de deurafdichting goed afsluit.

PROBLEMEN EN OPLOSSINGEN

BELANGRIJK: Als uw koelkast niet goed lijkt te werken, lees dan onderstaande lijst en bepaal het probleem voordat u contact opneemt met de Servicedienst.

Mijn koelkast lijkt niet te werken/er is geen stroomtoevoer naar mijn apparaat.

o Controleer of de stekker goed in het stopcontact zit.

O Controleer uw netvoeding (bijv. of er geen een stroomstoring is (geweest) of dat de zekering niet is doorgebrand).

o Controleer of de thermostaat in het apparaat niet in de uit-stand is gezet.

o Controleer of de spanning van uw netspanning overeenkomt met de spanning die op het typeplaatje in uw apparaat staat vermeld.

Mijn koelkast lijkt slecht te presteren

o Controleer of het apparaat niet te vol is en of het voedsel niet te dicht op elkaar is geladen.

o De instelling van de thermostaat is te laag; U moet de thermostaat hoger zetten.

o Zorg ervoor dat de deur goed sluit en dat de deur niet per ongeluk langere tijd open heeft gestaan.

o Zorg voor voldoende ventilatie rondom uw apparaat.

Mijn koelkast maakt geluiden

o Het koelgas dat in de leidingen van het apparaat circuleert, kan een zacht geluid maken, zelfs als de compressor niet draait.
o Als het geluid verergert of het apparaat werking wordt luider wordt dan normaal; Controleer of het apparaat waterpas staat, of de achterkant van het apparaat niets raakt en of er niets in het apparaat rammelt.

Er is ijsvorming op de achterwand in de koelkast

o Controleer of het voedsel niet te ver naar achter in het apparaat is geduwd, zodat het in contact komt met de achterwand.

BELANGRIJK: Het is normaal dat er ijsdruppels worden gevormd op de achterwand van het apparaat. De vorming van ijsdruppels duidt niet op een storing in het apparaat.

Er ligt water op de bodem van de koelkast of er lekt water uit mijn koelkast.

o Lees het hoofdstuk " De afvoeropening".

PROBEER HET APPARAAT NIET ZELF TE REPAREREN.

Houd er rekening mee dat als een servicedienst technicus wordt gevraagd om aanwezig te zijn terwijl het product onder de garantie valt en hij/zij constateert dat het probleem niet het gevolg is van een storing in het apparaat, dat u mogelijk aansprakelijk bent voor de kosten van de voorrijkosten.
Het apparaat moet toegankelijk zijn voor de monteur om de nodige reparaties uit te voeren. Wanneer uw apparaat zo is geïnstalleerd dat een monteur bang is dat er schade aan het apparaat of uw keuken zal worden toegebracht, zal hij de reparatie niet uitvoeren.
Dit geldt ook voor situaties waarin het apparaat is betegeld, afgedicht met kit, houten obstakels voor het apparaat zijn geplaatst, zoals plinten.
Of een andere installatie dan die in deze handleiding wordt gespecificeerd.
Raadpleeg de garantievoorwaardenkaart die u bij het apparaat heeft ontvangen.

Om contact op te nemen met onze servicedienst kunt u terecht op onze website: https://domest.nl/service

BESCHIKBAARHEID VAN ONDERDELEN

Thermostaten, temperatuursensoren, printplaten en lichtbronnen zijn verkrijgbaar voor een periode van minimaal 7 jaar nadat het laatste exemplaar van dit model op de markt is gebracht. Deurklinken, deurscharnieren, rekken en manden zijn verkrijgbaar voor een periode van minimaal 7 jaar en deurafdichtingen voor minimaal 10 jaar nadat het laatste model op de markt is gebracht.

AFVOEREN VAN HET APPARAAT



Dit apparaat moet op de juiste manier worden afgevoerd volgens de Europese richtlijn 2012/19/EU betreffende de verwijdering van elektrische en elektronische apparatuur (AEEA).

Het symbool hierboven geeft aan dat dit product in de hele EU niet met het gewone huisvuil mag worden weggegooid. Om mogelijke schade aan het milieu of de menselijke gezondheid te voorkomen, moet het op verantwoorde wijze worden gerecycled om het duurzame hergebruik van materiële hulpbronnen te bevorderen.

Als u uw gebruikte apparaat wilt retourneren, volg dan de juiste retour- en/of inzamelsystemen of neem contact op met uw verkooppunt. Zij kunnen u verder helpen en ervoor zorgen dat een correcte verwerking van milieubelastende stoffen wordt bereikt voor milieuvriendelijke recycling. Gooi het apparaat weg volgens de lokale richtlijnen voor elektrische en elektronische apparatuur. Neem contact op met uw gemeentelijke afvalverwerkingsautoriteit over de juiste regelgeving en richtlijnen hiervoor.

CE-conformiteit
Door het keurmerk op dit product aan te brengen, bevestigen wij u dat het voldoet aan alle relevante Europese veiligheids-, gezondheids- en milieueisen die van toepassing zijn in de wetgeving voor dit product.

Voor meer informatie over het product https://eprel.ec.europa.eu/ of scan je de QR op het energielabel dat bij het apparaat is geleverd.

Raadpleeg voor meer informatie over het product https://eprel.ec.europa.eu/ of scan de QR op het energielabel dat bij het apparaat is geleverd.

Garantie voorwaarden

Beste gebruiker,

Voor onze garantievoorwaarden kunt u onderstaande QR-code scannen of de link die eronder staat gebruiken. Onderaan in de voettekst vind u onze garantievoorwaarden.

https://www.exquisitbenelux.nl

Voor vragen betreffende verkoop kunt u mailen naar: verkoop@domest.nl

Voor vragen betreffende service kunt u mailen naar: service@domest.nl

Voor overige vragen kunt u mailen naar: info@domest.nl

Telefonisch zijn wij ook te bereiken: +31(0)314 362244


DOMEST
domestic and professional appliances
MULTIBRAND
SALES & SERVICES

exquisit

Manual

Refrigerator

UKS140-V-080E

TABLE OF CONTENTS

Safety guidelines.....2
Description of the appliance.....10
Arranging and storing food in your refrigerator.11
Disposal.....11
Cleaning and Maintenance.....11
Installation.....12
Relocating the door hinges.....12
troubleshooting.....14
Disposal of the appliance..... ...15
Warranty & Service conditions.....16

Thank you for purchasing our product.

Please read this manual carefully before using the appliance to get the maximum performance from the appliance. Keep all included documentation for later reference or for any future owners. This product is intended for household use only or for similar situations such as:

- kitchens for staff of shops, offices and other working environments
- Farming businesses and customers of hotels, motels and other residential environments
- Bed and breakfasts (B&B)
- Catering services and similar applications
- (no retail).

This appliance should only be used for storing food, any other use is considered dangerous and the manufacturer is not responsible for any negligence. We also recommend that you also read the warranty conditions carefully.

SAFETY GUIDELINES

Please read the user and installation manual carefully! These contain important information about the installation, use, and maintenance of the appliance. The manufacturer is not liable if you do not follow the instructions and warnings. Keep all documentation safe for later reference or for a possible next owner.

- Do not connect the appliance to the power supply until all packaging materials and transport protection materials have been removed.

Keep children away from all packaging materials and parts. There is a possible risk of suffocation due to the foldable boxes and the plastic film!

- Leave the appliance for at least 4 hours before turning on the product to allow the oil to run back into the compressor.
- First check whether there is any transport damage.
- Do not damage the refrigeration circuit.
- Keep the ventilation openings of the appliance and of the installation compartment free of obstructions.
- Never use water to clean the compressor (room), dry well with a dry cloth after cleaning to prevent rusting.
- Always move the appliance by min. 2 people, because it is heavy.
- Install the appliance and level it in an area suitable for the size and use of this appliance.
- Make sure that the electrical information on the rating plate corresponds to that of the power supply. If this is not the case, contact the Service Department or an electrician.
- The appliance must be connected to a 220-240 VAC/50 Hz AC power supply. Abnormal voltage fluctuations may cause the unit not to start, or cause damage to the temperature control or compressor, or produce an abnormal noise during operation. In this case, an automatic voltage regulator must be fitted.
- Once the appliance has been installed, the plug must be accessible.
- Make sure that the power cable does not get caught under the appliance during and after carrying/moving the appliance.

This is to prevent the power cable from being cut or damaged. If the power cable is damaged, it must be repaired by the manufacturer or a technician of the service department to prevent (life) threatening situations.

- Do not install the appliance in a moist, oily or dusty place and do not expose it to direct sunlight and water.
- Do not install the appliance near stoves or combustible materials.
- FOR APPLIANCES WITH A FREEZER COMPARTMENT:
  If there is a power failure, do not open the door. The frozen food will remain intact if the malfunction lasts less than the time indicated on the rating plate (Time Temperature Rise). If the malfunction lasts longer, the food should be checked and eaten immediately or prepared and the re-frozen.
- If you notice that the door of the appliance is difficult to open, after you have just closed it, don't worry. This is due to the pressure difference, after a few minutes you can open the valve again.
- Do not store medications, bacterial cultures or chemical agents in the appliance .This appliance is intended for household use and it is not recommended to store materials that need to be stored at strictly regulated temperatures.
- Do not pull/fold the power cord too much or touch the plug with wet hands.
- Do not store products that contain flammable or explosive (propellant) substances (e.g.

aerosols) in the appliance. There is a risk of explosion!

- Do not place unstable objects (heavy objects, e.g. bottles filled with water) on top of the refrigerator to avoid injury resulting from these items falling or possibly causing electric shock from contact with water.
- Do not use electrical appliances in the food storage areas unless they are specifically recommended by the manufacturer.
- Do not touch the internal cooling elements (with wet hands) to avoid injury/injuries or damage to the coolant.
- **Caution:** Children, people with limited physical, mental or sensory abilities, as well as people with insufficient knowledge are at risk when using this appliance.
- Always check that children and/or vulnerable people understand the dangers. A responsible person should supervise or give instructions to children and vulnerable people who use or will use the appliance. Only children aged 8 years and older should use the appliance.
- Children should not play with the appliance.
- Children aged 3 to 8 years are allowed to load and unload this appliance.
- FOR APPLIANCES WITH A FREEZER COMPARTMENT: Do not place carbonated drinks in bottles or cans in the freezer compartment! They can explode!
- FOR APPLIANCES WITH A FREEZER COMPARTMENT: Never put frozen food from the freezer directly in the mouth. Risk of freezer burn!
- Keep plastic parts and the door seal clean. Make sure no oil or grease gets on it.

- This will make the plastic parts and the door seal porous.
- Before carrying out any repair or cleaning, unplug the power cord from the wall socket.
- Do not use any mechanical appliances or other means to speed up the defrosting process other than those recommended by the manufacturer.
- Do not use pointed or sharp objects such as knives or forks to remove the frost.
- Never use hair dryers, electric heaters or other similar electrical appliances to defrost the appliance.
- It is recommended to keep the plug clean, an excess of dust residue on the plug can cause a fire.
- Do not attempt to repair, disassemble, or modify the appliance yourself. If there is a malfunction or a repair is needed, always contact our Service Department.
- Supervise children while the appliance is being cleaned or maintained.
- Do not clean the cold glass shelves with hot water. A sudden change in temperature can cause the glass to break.
- **WARNING:**

  The pipes of the refrigeration circuit transport a small amount From an environmentally friendly but flammable refrigerant (R600a) and the insulating gas cyclopentane. These do not damage the ozonlayer nor increase the greenhouse effect. If coolant escapes, it can cause injury to your eyes or ignite.

- **If the refrigerant circuit is damaged:**
  -Switch off the appliance and unplug it from the socket

  - Keep sources of open flames and/or

ignition sources away from the appliance

- Ventilate the room thoroughly for a few minutes
- Inform the Service Department.

- **WARNING:** Do not damage the plug and/or the power cable; Doing so may cause electric shock or fire.
- **WARNING:** Never use extension cords and/or portable power supplies. We strongly advise against the use of extension cords and multi-way adapters.
- Do not sit or stand on top of the appliance. You can injure yourself or damage the appliance. This appliance is not designed to put another appliance on top of it.
- The product is designed and built for domestic use.
- Only original parts supplied by the manufacturer may be used. The manufacturer guarantees that these parts meet safety requirements.
- Opening the door for a long time can lead to a significant increase in temperature in the compartments of the appliance.
  - Regularly clean surfaces that may come into contact with food and accessible drainage systems.
  - Clean the water tanks when they have not been used for 48 hours; Flush the water system connected to a water supply well when no water has been drained for 5 days.

- Store raw meat and fish in suitable containers in the refrigerator so that it does not come into contact with or drip onto other food.
- Two-star frozen food compartments (if present in the appliance) are suitable for storing purchased frozen food, storing or making ice and making ice cubes.
- One, two, and three-star compartments, if present in the appliance, are not suitable for freezing fresh food.
- If the appliance is left empty for an extended period of time, switch it off, defrost, clean and dry it, then leave the door open to prevent mould from forming.

- **FOR WINE COOLERS**: This appliance is intended for storing wine only.
- **FOR A FREESTANDING APPLIANCE:** This appliance is not intended to be used as a built-in appliance.
- **FOR APPLIANCES WITHOUT A 4-STAR COMPARTMENT:** This appliance is not suitable for freezing fresh food.

Thank you for purchasing our product.

Please read this manual carefully before using the appliance to get the maximum performance from the appliance. Keep all included documentation for later reference or for any future owners. This product is intended for household use only or for similar situations such as:

- kitchens for staff of shops, offices and other working environments
- Farming businesses and customers of hotels, motels and other residential environments
- Bed and breakfasts (B&B)
- Catering services and similar applications
- (no retail).

This appliance should only be used for storing food, any other use is considered dangerous and the manufacturer is not responsible for any negligence. We also recommend that you also read the warranty conditions carefully.

SAFETY GUIDELINES

Please read the user and installation manual carefully! These contain important information about the installation, use, and maintenance of the appliance. The manufacturer is not liable if you do not follow the instructions and warnings. Keep all documentation safe for later reference or for a possible next owner.

Do not connect the appliance to the power supply until all packaging materials and transport protection materials have been removed.

Keep children away from all packaging materials and parts. There is a possible risk of suffocation due to the foldable boxes and the plastic film!

- Leave the appliance for at least 4 hours before turning on the product to allow the oil to run back into the compressor.
- First check whether there is any transport damage.
- Do not damage the refrigeration circuit.
- Keep the ventilation openings of the appliance and of the installation compartment free of obstructions.
- Never use water to clean the compressor (room), dry well with a dry cloth after cleaning to prevent rusting.
- Always move the appliance by min. 2 people, because it is heavy.
- Install the appliance and level it in an area suitable for the size and use of this appliance.
- Make sure that the electrical information on the rating plate corresponds to that of the power supply. If this is not the case, contact the Service Department or an electrician.
- The appliance must be connected to a 220-240 VAC/50 Hz AC power supply. Abnormal voltage fluctuations may cause the unit not to start, or cause damage to the temperature control or compressor, or produce an abnormal noise during operation. In this case, an automatic voltage regulator must be fitted.
- Once the appliance has been installed, the plug must be accessible.
- Make sure that the power cable does not get caught under the appliance during and after carrying/moving the appliance.

SPECIFICATIONS OF YOUR LARDER FRIDGE

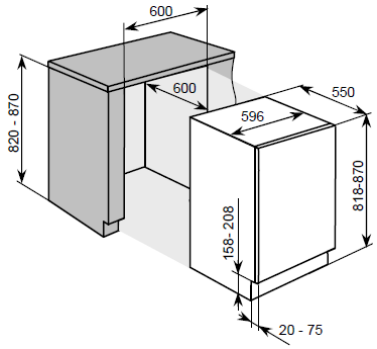

DESCRIPTION OF THE APPLIANCE

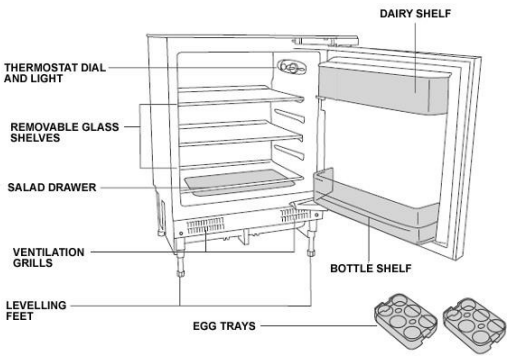

NOTE:
Due to continuous technical improvements to our product, the layout in this image may differ slightly from the layout of the device you have just purchased. For the most energy-saving setup, place the drawers, vegetable drawers and shelves in the appliance as shown in the image.

DESCRIPTION OF THE PRODUCT FEATURES

1) Shelves

o The shelves can be placed in any of the guide slots within the interior of the appliance. They are protected from sliding out.
o To remove a shelf: Take out all of the items that are stored on the shelf that you want to remove. Then lift the front of the shelf and carefully pull it out of the grooves.

2. Defrost water drain



o The interior of the refrigerator is cooled by the cooling plate that is on the rear wall. At the bottom there is a channel and an drain hole for the defrost water.
o It is important that this channel never becomes clogged (see "The defrost drain hole" section for a detailed explanation on how to keep the channel clean and open).

3. Crisper drawers and cover

o The crisper drawers are at the bottom of your refrigerator and there is a cover that
o The cover prevents fruit and vegetables from drying out prematurely.

4) Dairy shelf (door rack)

o The dairy shelf is suitable for storing eggs, cheese and yogurt.
As well as smaller packages, tubes, cans etc.

5) Bottle shelf)

o The lower shelf can be used for storing reasonably sized bottles.
IMPORTANT: IT IS IMPORTANT THAT NONE OF THE SHELVES SITUATED IN THE DOOR ARE OVERLOADED, AS THIS WILL DRASTICALLY REDUCE THEIR LIFESPAN.

USING YOUR LARDER FRIDGE

Before switching on

o Make sure that the appliance will be installed by a qualified person, according to installation instructions.
o After delivery, wait for eight hours before connecting the appliance to your mains supply. This will allow any refrigerant gasses that may have been disturbed during the transportation to settle.
o The outside of the appliance and the removable accessories inside, should be cleaned with a solution of water and some liquid detergent.
o The interior of the appliance should be cleaned with a solution of sodium bicarbonate dissolved in lukewarm water. The interior and accessories should be thoroughly dried, after the cleaning process has been completed.
o There can be an odor when you first switch on the appliance. It will diminish as the appliance starts to cool.

During first use

o You should set the thermostat dial to its maximum setting for 24 hours after switching on the appliance for the first time.
o When you first switch on the appliance, the compressor will run continuously for approximately 24 hours or until the fridge reaches a cool enough temperature.
o During this period of time, you should try not to open the door frequently or place a large amount of food in the appliance.
o You should then adjust the thermostat dial down to its normal operating position.
o If the unit is switched off or unplugged, you must wait at least 5 minutes before restarting the appliance on the thermostat or connecting it to your mains supply.

Starting the refrigerator

There are total 5 temperature settings for the refrigerator. After connecting the appliance to the power supply, the refrigerator will be set on setting 3, which is the default setting.
The Button "press": Located on the left side, functions as switching on/ off the refrigerator by pressing 3s.
The Button "Adjust": located on the right side, is for adjusting the temperature settings for the refrigerator.

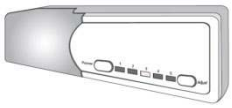

Adjusting the temperature:

The temperature in the refrigerator is adjusted by pressing the "adjust" button. By pressing the button, the settings 1 to 5 represent different temperatures from high to low.

Position	Conditions
1-2	Summer or ambient temperature between 25-35 °C
3-4	Spring, autumn or ambient temperature between 15-25 °C
5	Winter, or ambient temperature between 5-15 °C

Caution: The refrigerator needs some time to reach the set level when temperature adjustments just have been made. The length of this period is determined by the difference in the present and set temperature, the ambient temperature, the frequency with which the door is opened and closed and the amount of food in the appliance.

ARRANGING AND STORING FOOD IN YOUR REFRIGERATOR

Position the various foods in different compartments according to the below table.

Refrigerator compartment	Type of food
Door or balconies of fridge compartment	• Foods with natural preservatives, such as jams, juices, drinks, condiments. • Do not store perishable foods
Crisper drawers (salad drawer)	• Fruits, herbs and vegetables should be placed separately in the crisper bin • Do not store bananas, onions, potatoes, garlic in the refrigerator
Fridge shelf – middle	• Dairy products, eggs
Fridge shelf – top	• Foods that do no need coocking, such as ready-to-eat foods, deli meats, leftovers.

o It's suggested to set the temperature at 4”C in the fridge compartment and, whether possible, at -18°C in the freezer compartment.
o For most food categories, the longest storage time in the fridge compartment is achieved with colder temperatures. Since some particular products (as fresh fruits and vegetables) may be damaged with colder temperatures, it is suggested to keep them in the crisper drawers, if present. If not present, maintain an average setting on the thermostat.
o For frozen food, refer to the storage time written on the food packaging. This storage time is achieved whenever the setting respects the reference temperatures of the compartment (one-star -6°C, two stars -12°C, three stars -18°C)
o Warm food or evaporating liquids should not be stored in your refrigerator, as these will increase the humidity inside of the appliance.
o All foods should be wrapped or covered, this is particularly important if the food has a strong flavor/smell. You should use polythene bags or sheets, aluminum foil, wax paper. Liquids should be stored in covered containers or bottles.
o To maximize the space inside of your refrigerator, any excessive packaging on the food should be removed.
o Rapidly perishable food should be stored at the back of the refrigerator, which is the coldest part of the appliance.
o No food items should be allowed to come into contact with the back wall of the refrigerator.
o Make sure that you arrange food in such a way that the door can close completely. Particular attention should be given to bottles that may protrude when placed on shelves inside the main section of the refrigerator.
o Some organic solutions, such as the oils in lemon/orange peel and acid in butter, can cause damage to the plastic parts contained inside of the refrigerator.
o Do not open the refrigerator door too often or leave the door open for long periods of time, as this will increase the temperature inside of the appliance and will increase the energy consumption.
o Meat should be wrapped in polythene bags and then placed on the glass shelf above the salad drawer. (Meat should only be stored in this manner for one or two days at the most).

o Cold dishes/cooked food should be covered and can be placed on any shelf.
o Fruit and vegetables should be cleaned thoroughly and placed in the salad drawer.
o Cheese and butter should be placed in airtight containers or they can be wrapped in aluminum foil or polythene bags. Remove as much air as possible from the bags.
o Milk bottles should have a cap on them and be stored in the bottle shelf in the door.
o Garlic, potatoes, onions and bananas should only be stored in a refrigerator WHEN they are stored in airtight containers.

SAVING ENERGY WHEN USING YOUR REFRIGERATOR

Installing:

o Install the appliance in a cool place. If it is placed in direct sunlight or next to an oven or other heat source, the energy consumption can increase substantially.
o Ensure the appliance is installed with the correct ventilation requirements. Restricting ventilation can increase the energy consumption by 15%.

CLEANING AND MAINTENANCE:

o Occasionally clean the condenser coils (if present) at the back of the appliance to maintain a high performance level.
o Clean the door gasket with warm water and a neutral detergent that leaves no residue. A tight-sealing door gasket is critical to the efficiency of your appliance.

Usage:

o Do not open the door repeatedly or more frequently than you have to.
o Do not set the thermostat too low. A change of just one degree can effect the energy consumption by 5%. Use a thermometer to check the temperature.
o The refrigerator should operate at about 3 - 4 degrees Celsius.
o Allow food to sufficiently cool before putting it in the appliance (but don't keep it at room temperature for too long).
o If you are going away for a long(er) period of time, turn off the appliance, empty and clean it and leave the door ajar.
o If you have a second appliance that is not used, make sure that it is stored with the power off and the door left ajar until it is actually required.

DISPOSAL:

o If you're going to discard your old fridge, see if there's a chlorofluorocarbons (CFCs) recycler in your area. The government department which looks after the environment in your area may be able to help you.

CLEANING AND MAINTENANCE

WARNING: PLEASE ENSURE THAT YOUR APPLIANCE IS DISCONNECTED FROM YOUR MAINS SUPPLY BEFORE CLEANING IT.

o Do not clean the appliance by pouring water onto it or spraying water over it.
o The refrigerator compartment should be cleaned periodically, using a solution of lukewarm water and some bicarbonate of soda.
o Clean the accessories separately with water and some neutral detergent. Do not clean them in a dishwasher.
o Do not use abrasive products, detergents or soaps.
o After washing the appliance, wipe over the area that you have cleaned with a damp cloth and then dry it thoroughly.
o When cleaning is done, dry your hands and then reconnect the plug to your mains supply.

The defrost drain hole

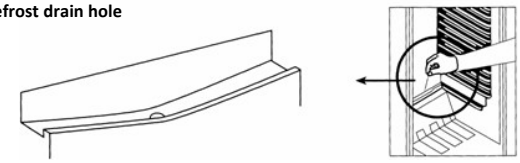

Defrosting occurs automatically in the refrigerator compartment during operation. The defrost water is collected in the evaporating tray and evaporates automatically.

o The drain hole should be cleaned periodically with the drain hole cleaner. This will prevent water from collecting on the bottom of the refrigerator, instead of flowing down the defrost drainage channel and drain hole.

IMPORTANT: Please note that the drain hole cleaner should not be left in position permanently. Otherwise this may prevent the defrost water from entering the drain hole.

o You can also pour a small amount of water down the drain hole to clean the defrost drainage channel.
o You should be careful to make sure that food packages do not touch the rear wall of the appliance, as this can interrupt the automatic defrosting process and redirect water onto the base of your refrigerator.
o Use a solution of lukewarm water and bicarbonate of soda to clean the evaporating tray.

IMPORTANT: It is normal that some ice droplets form on the back wall of the appliance. These ice droplets do not indicate an appliance fault.

Replacing the light bulb

Lamp: 12V 1W

* For replacement, unplug to disconnect the Power
* Replace the LED lamp board

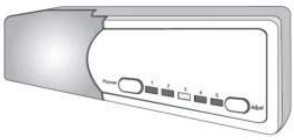

INSTALLATION

IMPORTANT: Before installation and usage read all the instructions and make sure that the voltage (V) and the frequency (Hz) indicated on the rating plate are exactly the same as the voltage and frequency in your home. The rating plate can be found on the left inner wall of the refrigerator.

The manufacturer declines all responsibility in the event of the installer failing to observe all the accident prevention regulations in force, which are necessary for normal use and the regular operation of the electric system.

Electrical connection

YOUR REFRIGERATOR IS INTENDED FOR A FITTED AND PERMANENT INSTALLATION.

We recommend that the appliance is connected by a qualified electrician, who will comply with all the local regulations.

e present. The cord clamp must be secured over the outer sheath.

Installation location

o It is advisable that your appliance will be installed in a location where the ambient temperature of the room corresponds with the climate classification that is stated on the rating plate of your appliance. Your appliance may not function correctly if the ambient temperature falls outside of the following ranges.
o extended temperate (SN): ' this refrigerating appliance is intended to be used at ambient temperatures ranging from 10 °C to 32 °C;
o temperate (N): ' this refrigerating appliance is intended to be used at ambient temperatures ranging from 16 °C to 32 °C';
o subtropical (ST): ' this refrigerating appliance is intended to be used at ambient temperatures ranging from 16 “C to 38 °C' o tropical (T): ' this refrigerating appliance is intended to be used at ambient temperatures ranging from 16 °C to 43 °C;

o Your appliance should not be located in direct sunlight or be exposed to continuous heat or extremes of temperature (e.g. next to a radiator or boiler).
o The door should be able to open completely and freely.
o The appliance should be situated in such a way that you can easily access the food that is stored in it.
o You should check whether there is an electrical socket available, which will be accessible after your appliance is installed.

Relocating the door hinges to the other side

This procedure MUST be completed before the furniture door is attached. Any parts that you remove from the appliance whilst relocating the door hinges, should be retained for later use.

WARNING - Take care when opening the hinges, they are spring-loaded and there is a risk of injury if they snap shut on your hand.

Tools required:
o Phillips screwdriver
o Flat bladed screwdriver

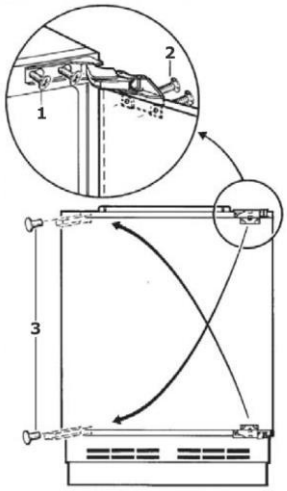

o Unscrew the retaining screws (1) on the appliance and then carefully remove the appliance door.
o Place the appliance door on a cushioned surface, so that it does not get damaged.
o Remove the cover caps (3).
o Insert the retaining screws (1) on the opposite side of the appliance from their original position. These screws should be partially tightened but not fully tightened.
o Remove the door retaining screws (2) and then reverse the position of the top and bottom hinge (as shown in the image).
o Reattach the appliance door and then fully re-tighten the retaining screws (1) and the door retaining screws (2).
o Insert the cover caps (3) into the holes that are now exposed on the right hand side of the cabinet.

IMPORTANT: Check that the door opens and shuts correctly and freely, after you have completed the door reversal process.

After the door has been reversed, you should check the door seal of the appliance. The seal should not be creased or crushed; otherwise there will be a gap between the housing and the inside of the door.

The seal must fit properly all the way around the door.

o If the seal doesn't properly fit tightly to the cabinet, then you should either:

1. Use a warm damp cloth and manipulate the seal until it does properly fit to the cabinet, all the way around the door, so the appliance is well-closed.

Or

2. Use a hair dryer on its lowest heat setting and lightly heat the areas of the door seal that are not closing correctly. The heat will make the seal more pliable and this will allow you to manipulate the seal into the correct position.

IMPORTANT: DO NOT HEAT THE DOOR SEAL ON A HOTTER SETTING, ONLY USE THE
LOWEST HEAT SETTING OR HEAT THE SEAL FOR A LONGER PERIOD OF TIME.

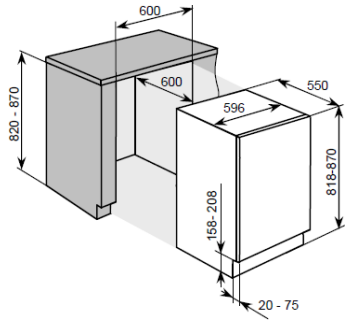

DAMAGE MAY BE CAUSED TO THE DOOR SEAL, AND THIS DAMAGE IS NOT COVERED BY THE WARRANTY.

Dimensions installation space

The image below shows the dimensions that you will need to be able to install your appliance.

o The appliance must be placed on a level floor. You can use a spirit level to level the appliance.

Adjusting the baseboard/kickplate

When the appliance has been placed underneath the worktop, you may decide to attach a baseboard or kickplate to match your existing kitchen units.

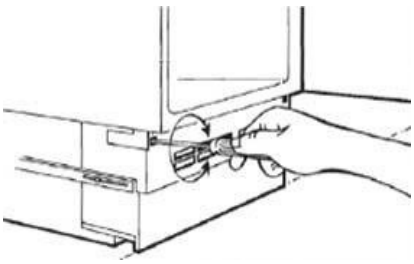

O Remove the grid on the base of the appliance by unscrewing the screws on each side of the grid and then pull the grid towards you.

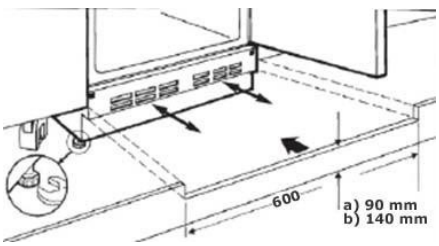

o Use a spanner to adjust the height of the adjustable feet.

o If installation space has a height of 820 mm, then the adjustable feet should be fully tightened.

o If installation space has a height of 870 mm, then the adjustable feet should be set at a height of 50 mm.

o The appliance should line out parallel to the underside of the worktop and be level.

IMPORTANT: If the appliance is not level, then the door and door seal may not work properly.

o An opening must be cut out in the sideboard/kickplate for ventilation. This opening should measure 600mm in width and between 140mm and 90mm in height, depending on the height that you have set your appliance.

o Insert the sideboard/kickplate and then refit the grid in its original position to hold it in place.

IMPORTANT: Please note that as shown in the image, a <u>correctly measured</u> ventilation opening MUST be cut out of the sideboard/kickplate.

Attaching the furniture door to the appliance

If you need the appliance door to open from the other side, then please attach the door hinges to the other side before starting the installation process. (See " Relocating the door hinges to the other side").

Tools required:

o Tape measure

o Sharp pencil

o Small flat bladed screwdriver

o Spanner

IMPORTANT: We recommend that two people install this appliance.

1. Undo the screws from the 2 bolts on the top of the appliance door and then remove the mounting bracket (1).

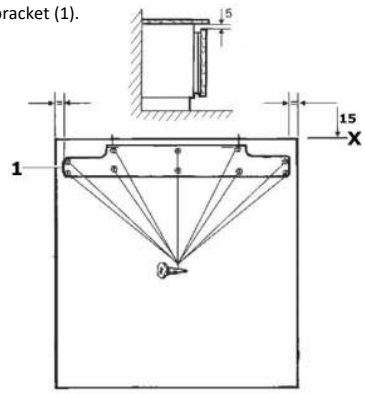

2. Measure the width of the furniture door, mark a vertical line in the middle on the inner surface of the furniture door. Draw the line from the top of the furniture door till about halfway down.

o Place the mounting bracket (1) on the back of the furniture door. (see image)

o The middle of the mountingbracket should be placed on the line. Please note the position of the mounting bracket in the image to ensure that you are installing the mounting bracket the correct way up.

o The top edge of the mounting bracket should be positioned approximately 15 mm from the top edge of the furniture door. This will allow you a 5 mm gap between the top of the furniture door and the underside of your worktop.

o Fix the mounting bracket to the furniture door using the screws provided and a Phillips-head screwdriver. These screws should be fully tightened.

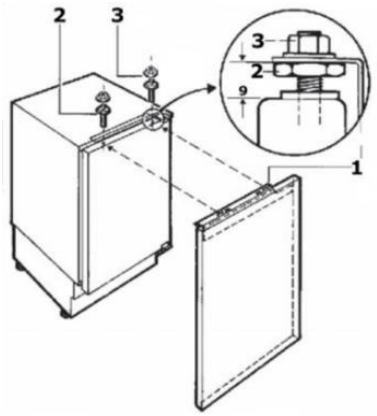

3 Screw in the bolts 2 (see image) and hang the furniture door onto the appliance door, making sure that the L-brackets on the mounting bracket are placed over the bolts, then attach the 2 nuts (see image).

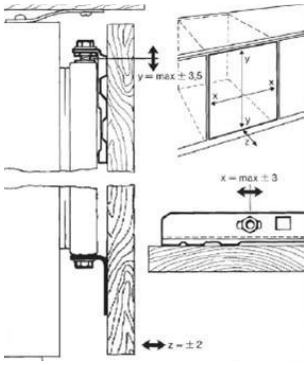

4 Use a screwdriver to adjust the gap on the lower section of the adjusting bolts. The gap should be set to approximately 9 mm (see image above).

5 Fix the lower bracket onto the furniture door at the bottom. (see image)

o It is possible to make minor adjustments to the position of the furniture door using the screws on the top and the bottom of the appliance door. You should make these adjustments so that the furniture door is level and lined out.

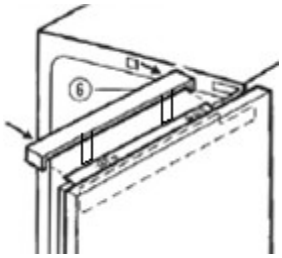

6 Insert the cover plate to the top of the appliance, this will clip into place.

7. Open the appliance door.

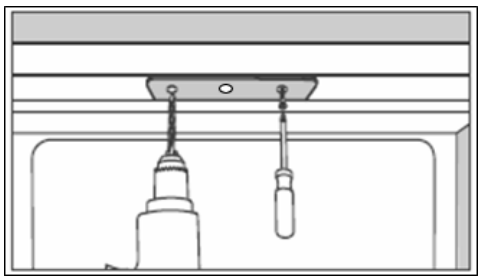

o Use the right size drill to drill holes where the openings in the bracket are, into the underside of the work top (see image).

IMPORTANT: The drill should be suitable for the material the work top is made from.

o Fasten the bracket to the underside of the worktop, using the screws provided.

IMPORTANT: These screws should be fully tightened.

o If the appliance needs to be installed to the underside of a granite worktop, instead use the L shaped brackets provided to fasten the fridge to the side panels of the cabinet. Use the right size and type drill to drill the three holes through the bracket into the cabinet side panel on the opposite side of the hinges.
o Use 2 screws to fasten the bracket to the front of the appliance.
Cover the holes of the former hinge positions in the front of the appliance.
o Check that the door opens and shuts correctly without faltering and also check if the door seals correctly.

TROUBLESHOOTING

IMPORTANT: If your refrigerator seems to work incorrectly, please read the list below and determine the problem before you contact the Customer Service Department.

My fridge does not appear to be working/there is no power to my appliance.

o Check that the plug is fully inserted into the power socket.
O Check your mains supply (e.g. that there hasn't
been a power cut or that the fuse hasn't blown).
o Check that the thermostat inside the appliance has not been turned to the off position.
o Check that your mains supply voltage corresponds to the voltage stated on the rating plate of your appliance.

My fridge appears to be performing poorly

o Check that the appliance isn't too full and that food the food is not loaded too closely together.
o The thermostat setting is too low; you should turn the thermostat up higher.
o Ensure that the door is closing properly and that the door has not been open for a prolonged period of time by mistake.
o Ensure that there is adequate ventilation around your appliance.

My fridge is noisy

o The refrigerant gas that circulates in the pipework of the appliance may make a slight noise, even if the compressor is not running.
o If the noise worsens or the appliance gets louder than normal; check that it is positioned level, that the rear of the appliance is not touching anything and that nothing placed inside the appliance is rattling.

Ice has formed on the inner back wall of my fridge

o Check that the food has not been pushed too far back into the appliance, so that it is in contact with the inner back wall.

IMPORTANT: It is normal to get some ice droplets forming on the back wall of the appliance. The formation of ice droplets does not indicate an appliance fault.

There is water on the base of the fridge or leaking out of my fridge.

o Follow the "The defrost drain hole" section.

DO NOT ATTEMPT TO REPAIR THE APPLIANCE YOURSELF.

Please note that if an engineer is asked to attend whilst the product is under guarantee and finds that the problem is not the result of an appliance fault, then you may be liable for the cost of the call out charge.
The appliance must be accessible for the engineer to perform any necessary repair. If your appliance is installed in such *a* way that an engineer is concerned that damage will be caused to the appliance or your kitchen, then they will not complete the repair.
This includes situations where appliance has been tiled in, sealed in with sealant, have wooden obstructions placed in front of the appliance, like baseboards. Or any installation other than the one specified in this manual.
Please refer to the warranty conditions card that you received with the appliance.

To contact our Service department, please go to our website:
https://domest.nl/service

PARTS AVAILABILITY

Thermostats, temperature sensors, printed circuit boards and light sources are available for a period of at least 7 years after the last copy of this model is released on the market. Door handles, door hinges, shelves and baskets are available for a minimum period of 7 years and door seals for a minimum of 10 years after the last model is placed on the market.

DISPOSAL OF THE APPLIANCE



This appliance must be disposed of properly according to the European Directive 2012/19/EU on the disposal of electrical and electronic equipment (WEEE).

The symbol above indicates that this product must not be disposed of with regular household waste throughout the EU. To avoid potential harm to the environment or human health, it should be recycled responsibly to promote the sustainable reuse of material resources.

If you wish to return your used appliance, please follow the correct return and/or collection systems or contact your point of sale. They can help you further and ensure that correct processing of environmentally harmful substances is achieved for environmentally safe recycling. Dispose of the appliance according to the local guidelines for electrical and electronic equipment. Contact your municipal waste processing authority about the correct regulations and guidelines for this.

CE Conformity
By affixing the mark to this product, we confirm to you that it complies with all relevant European safety, health and environmental requirements that apply in the legislation for this product.

For more information about the product, https://eprel.ec.europa.eu/ or scan the QR on the energy label that came with the appliance.

For further information about the product, please consult https://eprel.ec.europa.eu/ or scan the QR on the energy label supplied with the appliance.

Warranty conditions

Dear user,

For our warranty conditions, please scan the QR code below or use the link underneath. At the bottom in the footer you will find our warranty conditions.

https://www.exquisitbenelux.nl

For questions regarding sales you can email to: verkoop@domest.nl

For questions regarding service you can email to: service@domest.nl

For other questions you can email to: info@domest.nl

We can also be reached by phone : +31(0)314 362244


DOMEST
domestic and professional appliances
MULTIBRAND
SALES & SERVICES