exquisit

domestic and professional appliances

Gebruiksaanwijzing

Afzuigkap

UBH25-2MI



Geachte klant,

Wij danken u voor de aanschaf van onze afzuigkap. U heeft de juiste keuze gemaakt. Uw apparaat van Exquisit is voor huishoudelijk gebruik gemaakt en is een kwaliteitsproduct, dat de hoogste technische eisen combineert met praktisch gebruikscomfort, zoals dit ook geldt voor andere Exquisit apparaten, die tot volle tevredenheid van hun eigenaren in heel Europa worden gebruikt.

Cod:0103092753-00.01

Lees deze gebruiksaanwijzing goed door.

Leest u de gebruiksaanwijzing aandachtig door voordat u het apparaat in gebruik neemt. De gebruiksaanwijzing bevat belangrijke veiligheidsrichtlijnen voor de installatie, het gebruik en het onderhoud van het apparaat. Verdere secties van deze gebruiksaanwijzing bieden u de mogelijkheid om dit apparaat optimaal te bedienen en te onderhouden.

Een onjuist gebruik van het apparaat kan gevaarlijk zijn, vooral voor kinderen.

Bewaar de gebruiksaanwijzing voor toekomstig gebruik en geef het door aan een eventuele volgende eigenaar. Voor vragen over onderwerpen, die volgens u niet voldoende in de gebruiksaanwijzing aan de orde komen, kunt u contact opnemen met de klantenservice of onze website bezoeken.

De fabrikant werkt voortdurend aan de ontwikkeling van alle typen en modellen. Heeft u er daarom begrip voor dat wij ons het recht voorbehouden om wijzigingen in het ontwerp, de uitrusting en de techniek door te voeren.

Dit apparaat voldoet aan de huidige EG-veiligheidsvoorschriften met betrekking tot elektrische apparaten. Het is volgens de huidige techniek vervaardigd en geassembleerd.

Inhoudsopgave

1	**Verwijdering apparatuur**	2
2	**Veiligheid**	2
3	**Beoogd gebruik**	3
4	**Apparaat uitpakken**	3
5	**Omschrijving apparaat**	4
6	**Keuze luchtafvoer**	5
7	**Installatie**	9
8	**Werking**	13
9	**Reiniging en onderhoud**	14
10	**Reparaties**	16
11	**Servicedienst**	16
12	**Service- en garantiebepalingen**	17

1 Verwijdering apparatuur



Het symbool van de afvalbak op het product of de begeleidende documenten geeft aan dat dit apparaat niet mag worden behandeld als huishoudelijk afval. In plaats hiervan dient het te worden aangeleverd bij de verzamelplaats voor recycling van elektrische en elektronische apparaten.
De verwijdering dient volgens de plaatselijk geldende voorschriften te worden uitgevoerd. Voor meer informatie kunt u contact opnemen met uw gemeente of het lokale afvalbedrijf.

2 Veiligheid

In bepaalde omstandigheden kan een elektrisch apparaat een gevaar vormen.
A) Wanneer de afzuigkap tegelijkertijd met andere toestellen die gas andere brandstoffen verbranden wordt gebruikt, moet de ruimte voldoende worden geventileerd.
B) Controleer de filters niet wanneer de afzuigkap in werking is.
C) Raak de lamp tijdens gebruik en tot zeker een half uur na gebruik van het apparaat NIET aan.
D) Steek geen vlam aan onder de afzuigkap.
E) Vermijd het ontsteken van de gasbrander als er geen pan op het fornuis staat; dit is schadelijk voor de filters en vormt een brandgevaar.
F) Tijdens het frituren van voedsel continu erbij blijven en opletten dat er geen (over)verhitte olie (rond)spettert; dit vormt een brandgevaar!
G) Trek de stekker uit het stopcontact voordat u onderhoud uitvoert.
H) Er moet te allen tijde worden voldaan aan alle voorschriften met betrekking tot de luchtafvoer.
I) Wanneer de afzuigkap en overige toestellen in dezelfde ruimte, die een andere energievoeding hebben dan elektriciteit, tegelijkertijd worden gebruikt, dan mag de negatieve druk in de ruimte mag niet meer bedragen dan 4 Pa (4x10 -5 bar)
J) Wanneer het netssnoer is beschadigd, moet dit worden vervangen door de fabrikant, de leverancier of diens servicedienst of een erkend elektricien om gevaarlijke situaties te voorkomen.
K) Dit apparaat kan worden gebruikt door kinderen vanaf 8 jaar en personen met beperkte lichamelijke, zintuiglijke of verstandelijke vermogens, of gebrek aan ervaring en kennis nadat ze hiervoor goed begeleid zijn of ze uitleg hebben gekregen over het juiste gebruik van het apparaat. Kinderen mogen niet met het apparaat te spelen. Reiniging en onderhoud mag niet worden uitgevoerd doorkinderen, tenzij ze ouder zijn dan 8 jaar en onder toezicht staan.
L) Deze afzuigkap is geschikt om te worden geïnstalleerd boven een kookinstallatie met niet meer dan vier kookelementen.
M) Alleen geschikt voor gebruik binnenhuis en voor huishoudelijk gebruik.
N) Wanneer het apparaat niet in gebruik is en voordat u het schoonmaakt, moet u de stekker van het apparaat uit het stopcontact halen.
O) LET OP ! Let op de waarschuwing op het instructieblad over de werking van het apparaat wanneer de lucht uit de ruimte wordt afgevoerd.
P) Er ontstaat brandgevaar wanneer de reiniging niet volgens de instructies wordt uitgevoerd.

3 Beoogd gebruik

Het apparaat is bestemd voor huishoudelijk gebruik. Elk ander gebruik geldt als contra-indicatie. Als u het apparaat voor andere doeleinden of anders dan in deze gebruiksaanwijzing omschreven is gebruikt, dient u er rekening mee te houden dat de fabrikant zich niet aansprakelijk stelt voor eventuele hierdoor opgelopen schade. Een ombouw en veranderingen aan het apparaat zijn niet toegestaan om veiligheidsredenen.

4 Apparaat uitpakken

De verpakking moet in tact zijn. Controleer het apparaat op transportschade. Een beschadigd apparaat mag onder geen enkele omstandigheid worden gebruikt. Bij beschadigingen neemt u contact op met de leverancier.

Verpakkingsmateriaal

- Zorg voor een milieuvriendelijke verwijdering.

Transportinstructies

Bewaar de originele doos met de voorgevormde piepschuimdelen. Vervoer het apparaat in de originele verpakking. Plaats geen andere voorwerpen op de verpakking.

5 Omschrijving apparaat

Inhoud verpakking

Afzuigkap
Filter
Recirculatieklep
Adapter luchtafvoerbuis (voor verticale luchtafvoer)
Gebruiksaanwijzing

Niet meegeleverd:

Luchtslang of universele slang (voor de luchtafvoer)
Actief koolstoffilter, optioneel – te bestellen bij de servicedienst (voor recirculatie)
Sierdeel rookkanaal, optioneel

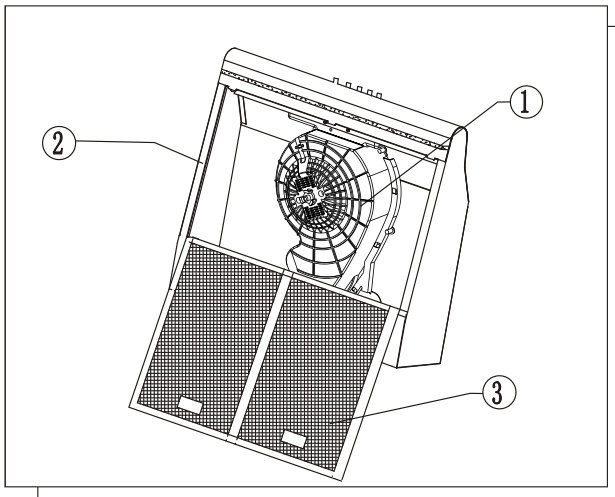

1. Ventilator *2.* Behuizing
3. Filter



6. Keuze luchtafvoer: werking van de afzuigkap

BELANGRIJK

- Luchtafvoer

Mocht u willen kiezen voor een luchtafvoersysteem en heeft u nog geen uitgang waar u de afvoerslang kunt plaatsen, adviseren wij u om voor de muuropening contact op te nemen met een specialist. Komen in dezelfde ruimte ook open vuurplaatsen te werken, informeert u zich dan voor de installatie bij uw plaatselijke schoorsteenveger naar de lokale voorschriften. Bent u de huurder van een woning, heeft u de toestemming van de eigenaar van de woning nodig. Neem altijd de veiligheidsvoorschriften aan het begin van deze gebruikshandleiding in acht.

Opmerking: de daarvoor noodzakelijke luchtafvoerslang of universele slang wordt niet standaard meegeleverd.

- Recirculatie

Als u de afzuigkap in de recirculatiestand wilt gebruiken, dient u er rekening mee te houden dat de bovenste luchtuitlaatopeningen niet zijn afgedekt. De luchtuitlaatopeningen moeten zo ver buiten de ombouwkast reiken dat de gereinigde lucht ongehinderd kan uitstromen in de kamer.

Opmerking: het daarvoor noodzakelijke actieve koolstoffilter is optioneel en kan bij de servicedienst worden besteld.



LET OP

- De afzuigkap mag niet worden verbonden met afvoerkanalen die al voor andere apparaten worden gebruikt die met andere energiebronnen dan stroom worden aangedreven (bijvoorbeeld een boiler of een gaskachel).
- De afgevoerde lucht mag niet door een schoorsteen worden gevoerd die wordt gebruikt voor de afvoergassen van apparaten die gas of andere brandstoffen verbranden. De regels voor de afvoer van lucht moeten altijd worden opgevolgd.

Volledig instelbaar voor verticale- of horizontale werking of zonder afvoerkanaal.

Keuze luchtafvoer

De volgende werkwijzen zijn mogelijk:

A Verticale afvoer (luchtafvoer)

C Afvoer zonder afvoerkanaal (recirculatie)

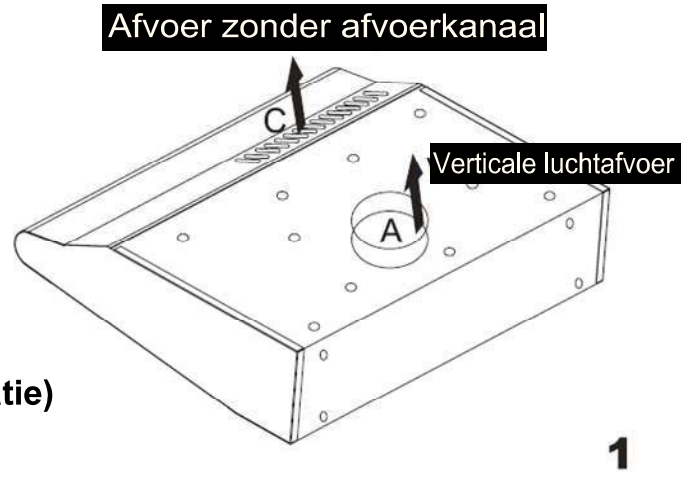

1

Verticale afvoer

Verticaal is de normale afvoerstand.
Als u deze mthode kiest, hoeft u alleen de luchtafvoeruitgang "A" te openen. Hiervoor steekt u een platte schroevendraaier onder de ene kant van "A" en tilt u het kleine dekseltje aan de bovenkant van het apparaat eruit. Buig vervolgens dit deksel op de bevestigingspunten.

Plaats de meegeleverde adapter voor de afvoerbuis.

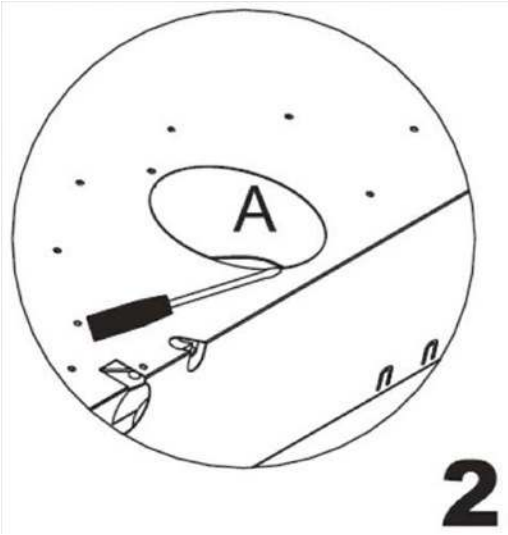

2

Afvoer zonder afvoerkanaal (recirculatie)

Bij een installatie zonder een afvoerkanaal (C), wordt de lucht weer de keuken in gecirculeerd. Als u niet vaak kookt, is deze methode het beste. U hoeft geen van de deksels van de luchtafvoeruitgangen te verwijderen, alleen (C). Voor het verwijderen van kookdampen en geurtjes moeten filters worden gebruikt. Deze filters moeten regelmatig worden gereinigd en vervangen, zie "Reiniging en onderhoud".

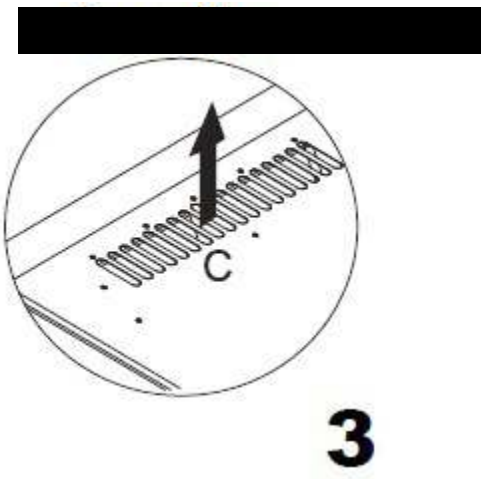

3

Opmerking: Let op dat er voldoende lucht nodig is voor een correcte verbranding en afvoer van uitlaat (rook)gassen via het schoorsteen-/afvoerkanaal van op brandstof werkende toestellen zodat het terugstromen hiervan terug de ruimte in wordt voorkomen!

Deze recirculatieklep voorkomt in de aangebrachte toestand, dat de lucht door de luchtuitlaatopeningen aan de voorkant (recirculatie) in de kamer terugkomt. De lucht kan nu via een afvoerbuis in het afvoerkanaal uit de kamer worden gevoerd.

Open het filter.

Een opening aan de voorkant van de ventilatormotor van het apparaat is zichtbaar.

Hier het keuze-onderdeel, indien gewenst, plaatsen en met de meegeleverde schroeven vastzetten.

-Luchtafvoer

Met het ingebrachte keuze-onderdeel, zie figuur 5 en o o eronder is het apparaat ingesteld op **luchtafvoer** via het afvoerkanaal (verticaal (A) of horizontaal).

-Recirculatie

Zonder het keuze-onderdeel, zie afbeelding 6, is het apparaat ingesteld op recirculatie, dat wil zeggen een afvoer (C) zonder een afvoerkanaal.

De toegang tot de luchtuitlaatopeningen aan de voorkant van het apparaat is open.



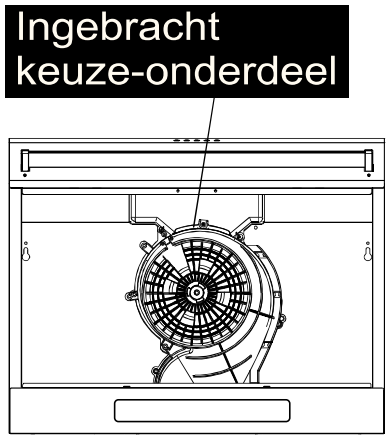

5

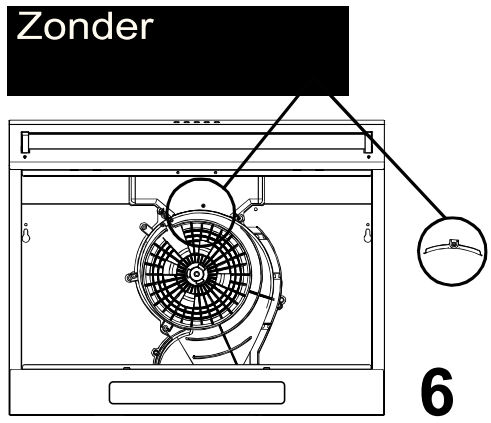

6

Opmerking
Afvoerloze ventilatoren (recirculatie) moeten altijd hun lucht in de ruimte waar het toestel is geplaatst, kunnen afvoeren.

LET OP

- De installatie en de elektrische bedrading mag alleen worden uitgevoerd door specialisten in overeenstemming met alle lokale voorschriften en normen, met inbegrip van brandwerende maatregelen.
- Een onjuiste aansluiting kan leiden tot vernietiging van de vermogenselektronica.
- Controleer, voordat u de afzuigkap monteert, de op het typeplaatje aangegeven spanning en frequentie.
- De afvoerlucht mag niet worden afgevoerd via een in gebruik zijnde rook- of afvoergasschoorsteen of via een schacht die dient voor de ventilatie van ruimten waarin stookinstallaties zijn opgesteld.
- Bij de afvoer van afvoerlucht dienen de officiële en wettelijke voorschriften te worden nageleefd.
- Volgens nationale en regionale bouwvoorschriften gelden er bepaalde beperkingen voor het gezamenlijk gebruik van afzuigkappen en kolen-, olie- of gaskachels die gebruik maken van dezelfde schoorsteen in dezelfde ruimte.

7. Installatie

STOP	**WAARSCHUWING Gevaar voor een elektrische schok** Voordat u met de montage begint eerst de stekker uit het stopcontact halen.

-Technische voorbereiding

Bij het installeren van de afzuigkap dient u minimaal de volgende afstand aan te houden tussen de bovenkant van de kookplaat en de onderkant van de afzuigkap:

Minimale afstand: 650mm
Maximale afstand: 750mm

Als de afzuigkap boven een gasapparaat wordt ingebouwd en de installatie-richtlijnen voor de kookplaat geven een grotere afstand aan, dient u die afstand aan te houden.

-Inbouw

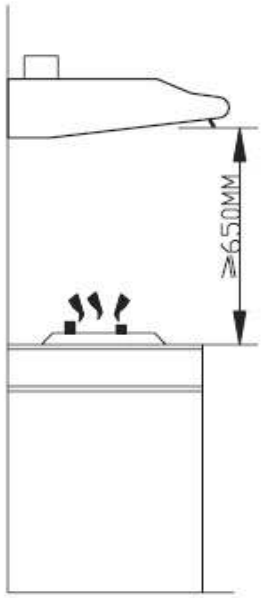

7

Voor de installatie van de afzuigkap zijn twee personen nodig.
Benodigd gereedschap en materiaal:

- Boormachine
- Platte schroevendraaier
- Kruiskopschroevendraaier of een elektrische schroevendraaier met kruiskop opzetstuk.
- Blikschaar
- Steek-/Ringsleutel 3/8 inch of ratel met verlengstuk
- Meetlint
- Hand- of decoupeerzaag
- Isolatietape
- Afdichttape (Ducttape)
- Voor luchtafvoer: luchtafvoerslang of universele slang, Ø 12,5 cm
  Voor luchtcirculatie: actieve koolstoffilter, optioneel te bestellen bij de servicedienst.

1. De afzuigkap uit de verpakking nemen.
2. De afzuigkap op de kop op een tafel leggen op een stuk karton of papier, wat u van tevoren al heeft neergelegd, zodat de tafel en de afzuigkap geen krassen oplopen.
3. De afzuigkap dient maximaal 0.8 cm boven de kookinstallatie te worden geinstalleerd.
4. Na installatie dient de afstand tussen de onderzijde van de afzuigkap en de bovenzijde van de kookelementen niet kleiner te zijn dan 650 mm en niet groter te zijn dan 750 mm.

Opmerking: Het installeren en aanleggen van elektrische bedrading en beoordelen van de brandwerende constructie dient te worden uitgevoerd volgens alle lokaal geldende regelgeving en richtlijnen door een erkend elektricien

Opmerkingen:

- De installatie en de elektrische bedrading mag alleen worden uitgevoerd door specialisten in overeenstemming met alle in uw regio geldende normen en regelgeving, met inbegrip van brandpreventie maatregelen.
- Verkeerde aansluiting kan schade veroorzaken aan het elektrische vermogen.
- Bij het boren in een wand of het plafond vooraf controleren of er op die plek geen elektrische kabels of andere buizen of leidingen zijn.
- Gebruik alleen bevestigingsmateriaal dat geschikt is voor uw soort plafonds en wanden.
- Mocht u niet zeker zijn bij de keuze van het bevestigingsmateriaal, laat u dan adviseren door een specialist.

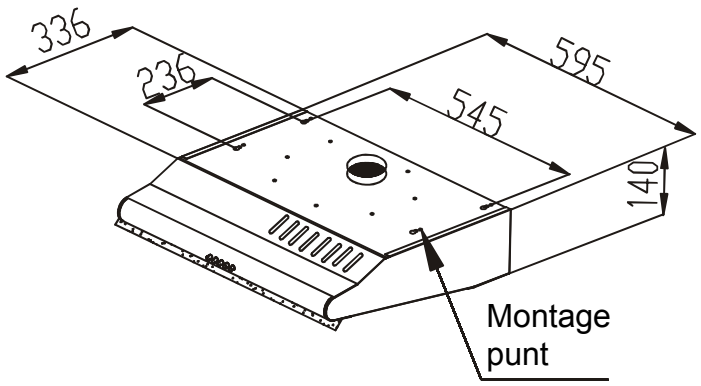

8

Bevestiging aan de kast:

1. Markeer de positie van de afzuigkap in de kast. Deze markeringen op de montageplek moeten met de 4 sleutelgatopeningen aan de bovenkant van de afzuigkap overeenkomen.
   De meegeleverde 4 schroeven daar aan de kast bevestigen; schroeven nog niet vast aandraaien.

Opmerking voor de recirculatiestand

Let erop dat de afzuigkap in de recirculatiestand zo wordt gemonteerd dat de afvoer zonder afvoerkanaal (C) niet wordt afgedekt, zodat de gereinigde lucht vrij door de luchtopeningen in de kamer kan stromen.

2. De afzuigkap met de sleutelgatopeningen op de 4 schroefhoofden plaatsen, waarbij de 4 schroeven in het smalle gedeelte moeten komen te zitten. Nu de schroeven vastdraaien en controleren of de afzuigkap solide vastgemonteerd zit.

3. Voor een veilig gebruik van de afzuigkap deze met nog 4 schroeven door de ronde Montage punten aan de kast bevestigen.

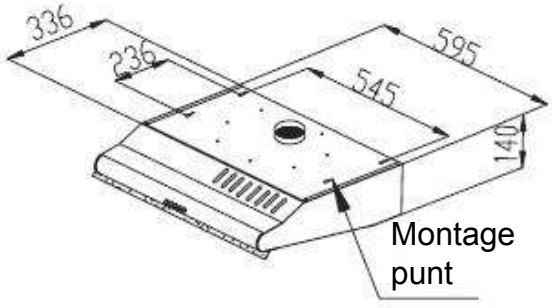

8

Opmerking
Bij het boren in een wand of het plafond vooraf controleren of er op die plek geen elektrische kabels of andere verborgen leidingen en kabels zijn.

Opmerking
De afzuigkap mag niet worden verbonden met afvoerkanalen die al voor andere apparaten worden gebruikt die met andere energiebronnen dan stroom worden aangedreven (bijvoorbeeld een boiler of een gaskachel).

Bevestiging aan de muur:

Als hetmateriaal vande kast niet geschikt is voor een installatie van de afzuigkap, kunt u de afzuigkap aan de muur bevestigen.

1. Volg stappen 1 en 2 bij 'bevestiging aan de kast', maar markeer de positie van de afzuigkap nu op de muur.
2. Bij stap 3 twee schroeven in de Montage punten plaatsen aan de achterzijde van het toestel om zo de kap aan de muur te borgen.

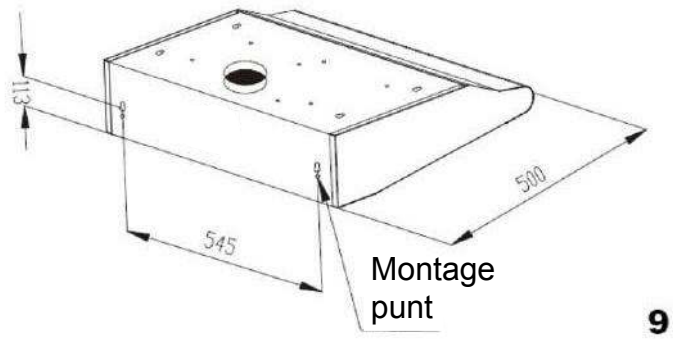

9

Opmerking
Bij het boren in een wand of het plafond vooraf controleren of er op die plek geen elektrische kabels of andere verborgen leidingen en kabels zijn.

Opmerking
De afzuigkap mag niet worden verbonden met afvoerkanalen die al voor andere apparaten worden gebruikt die met andere energiebronnen dan stroom worden aangedreven (bijvoorbeeld een boiler of een gaskachel).

8 Werking

De afzuigkap inschakelen tijdens het koken met hoge warmte-afgifte of tijdens bakken en/of braden.

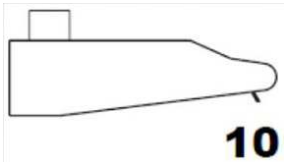

10



11

1. Voor de selectie tussen de keuze van "luchtafvoer" of "luchtcirculatie" zie het hoofdstuk "Installatie - keuzemogelijkheden".
2. Het netsnoer stevig aansluiten.

Lichtschakelaar om de ingebouwde verlichting in- en uit te schakelen.
Op de lichtschakelaar drukken om de lamp in te schakelen.

0 Knop om de ventilatormotor uit te schakelen.
Bij het indrukken van de knop "0", wordt de afzuigkap uitgeschakeld.

Knoppen 1 - 3: om de ventilatorsnelheid aan te passen
Bij het indrukken van knop " • " wordt de afzuigkap ingeschakeld en de ventilatormotor draait langzaam.

Bij het indrukken van knop " •• " wordt de afzuigkap ingeschakeld en de ventilatormotor draait op de middelste snelheid.

Bij het indrukken van knop " ••• " wordt de afzuigkap ingeschakeld en de ventilatormotor draait op de hoogste snelheid.

Lamp verwisselen

⚠	**LET OP!** De lamp mag pas een half uur na uitschakeling van de lamp worden aangeraakt. **Gevaar voor brandwonden!** De lamp niet afdekken met warmte isolatie of andere materialen.

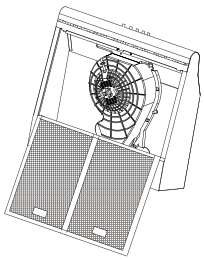

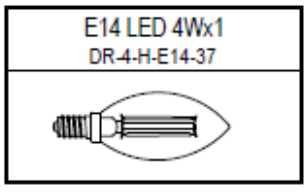

12

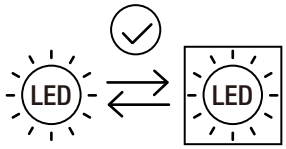

Vervangbare (alleen LED) lichtbron door eindgebruiker

Lampgegevens: 220-240V, max. 1 x 4W, type LED

- Voor het verwisselen van de lamp de afzuigkap open maken.
- Kapotte lamp vervangen.
- Afzuigkap weer sluiten.

9 Reiniging en onderhoud

	LET OP! • Voor alle reinigings- of onderhoudswerkzaamheden moet het apparaat uitgeschakeld en afgekoeld zijn. Trek de stekker uit het stopcontact of zekering omschakelen of eruit draaien. • Het is verboden om het apparaat te reinigen met een stoom- of hogedrukreiniger! Gebruik geen schuurmiddelen, agressieve schoonmaakmiddelen of schurende voorwerpen. • Nooit met scherpe voorwerpen of met elektrische delen in het beschermingsrooster van de motor steken. • Het is belangrijk het filter regelmatig te reinigen of te vervangen. Bij niet-naleving kan **brandgevaar** ontstaan als gevolg van vetophoping. • Het niet opvolgen van deze reinigingsrichtlijnen en niet vervangen van het filter kan een **brandgevaar** opleveren. • Deze richtlijnen dienen te worden opgevolgd. De fabrikant aanvaardt geen aansprakelijkheid voor eventuele schade aan de motor of een brand, die veroorzaakt zijn door onjuist onderhoud of het niet naleven van de bovengenoemde veiligheidsvoorschriften.

	LET OP! **Risico op brandwonden** Bij het reinigen een zodanige watertemperatuur kiezen, dat er geen gevaar bestaat op brandwonden!

Reiniging van de behuizing

- De buitenste delen van de afzuigkap met het bedieningspaneel en het vetfilterrooster regelmatig schoonmaken met slechts een vochtige doek en een mild afwasmiddel.

Reiniging van het vetfilter

Het wordt aanbevolen om het vetfilter regelmatig te reinigen.
Hoe vaak de reiniging nodig is hangt af van het aantal bedrijfsuren en het gebruik.
Bij een normaal gebruik wordt een reiniging per 3-4 weken geadviseerd.

- Om de afzuigkap te openen de sluiting van het filterrooster naar achteren schuiven.
- Het rooster met het meegeleverde filter voorzichtig eruit halen.
- Het filter en de binnenkant van de behuizing met een warm sopje reinigen. Laten drogen. Geen agressieve reinigingsmiddelen, borstels of schuurmiddelen gebruiken!
- Het filter in omgekeerde volgorde weer in de afzuigkap plaatsen.
  Na een aantal schoonmaakbeurten kan het filter iets verkleuren. Dit is een normaal proces en leidt niet tot vervanging van het filter onder garantie.

Actieve koolstoffilter (optioneel)
Het actieve koolstoffilter moet worden gebruikt als de afzuigkap als recirculatie wordt gebruikt. Hiervoor dient het originele actieve koolstoffilter te worden gebruikt.

In het algemeen moeten actieve koolstoffilters minstens één keer per jaar worden verwisseld. Dit filter kan niet worden gewassen of hergebruikt. Om een vlekkeloze verwijdering van geurtjes te garanderen dient het volume van de koolstof te zijn aangepast aan het vermogen van de afzuigkap om lucht af te voeren. In dit geval garandeert de hoge kwaliteit van de actieve koolstof bij een normaal gebruik van de afzuigkap een efficiënte opname van kookluchtjes gedurende ongeveer één jaar. Daarom dient u alleen originele filters te gebruiken die regelmatig dienen te worden vervangen.

Eerste montage actieve koolstoffilter

- Om de afzuigkap te openen de sluiting van het metalen filter naar achteren schuiven.
- Het rooster met het bijgeleverde metalen filter voorzichtig verwijderen.
- Het ronde actieve koolstoffilter op de pinnen van de luchttransportband drukken (ziet eruit als plastic lipjes) en rechtsom draaien tot het klikt.
- Het rooster met het meegeleverde filter weer op de juiste wijze terugplaatsen.
- Het actieve koolstoffilter is optioneel en kan bij de servicedienst worden besteld.

Vervangen van het actieve koolstoffilter
Over het algemeen dient een actief koolstoffilter minstens één keer per jaar te worden vervangen. Dit filter kan niet worden gewassen of hergebruikt. Gebruik alleen de originele filters die regelmatig dienen te worden vervangen. Na de vervanging het oude filter milieuvriendelijk verwijderen.

- Om de afzuigkap te openen de sluiting van het metalen filter naar achteren schuiven.
- De omlijsting met het meegeleverde acryl filter voorzichtig verwijderen.
- Het ronde actieve koolstoffilter linksom draaien, tot het uit de plastic lipjes los komt.
- Haak het nieuwe koolstoffilter in de pinnen van de luchttransportband en draai deze rechtsom vast.
- De omlijsting met het meegeleverde filter weer terugplaatsen.
- Het actieve koolstoffilter is optioneel en kan bij de servicedienst worden besteld.

10 Reparaties

WAARSCHUWING

Reparaties aan elektrische apparaten mogen uitsluitend door hiervoor gekwalificeerde deskundigen worden uitgevoerd. Een verkeerde of onprofessioneel uitgevoerde reparatie kan gevaar opleveren voor de gebruiker en leidt tot verlies van uw garantie.

11 Servicedienst

BELANGRIJK
U dient er rekening mee te houden dat het bezoek van de servicemonteur, ook tijdens de garantieperiode, niet kosteloos is als blijkt dat u het apparaat verkeerd heeft bediend of verkeerd is geinstalleerd.

Opmerking: De fabrikant en diens leveranciers zijn niet aansprakelijk wanneer de richtlijnen betreffende veiligheid, installatie, onderhoud en/of gebruik van de afzuigkap niet zijn opgevolgd!

CE

10 Reparaties

WAARSCHUWING

Reparaties aan elektrische apparaten mogen uitsluitend door hiervoor gekwalificeerde deskundigen worden uitgevoerd. Een verkeerde of onprofessioneel uitgevoerde reparatie kan gevaar opleveren voor de gebruiker en leidt tot verlies van uw garantie.

11 Servicedienst

BELANGRIJK
U dient er rekening mee te houden dat het bezoek van de servicemonteur, ook tijdens de garantieperiode, niet kosteloos is als blijkt dat u het apparaat verkeerd heeft bediend of verkeerd is geinstalleerd.

Opmerking: De fabrikant en diens leveranciers zijn niet aansprakelijk wanneer de richtlijnen betreffende veiligheid, installatie, onderhoud en/of gebruik van de afzuigkap niet zijn opgevolgd!

CE

Garantie voorwaarden

Beste gebruiker,

Voor onze garantievoorwaarden kunt u onderstaande QR-code scannen of de link die eronder staat gebruiken. Onderaan in de voettekst vind u onze garantievoorwaarden.

https://www.exquisitbenelux.nl

Voor vragen betreffende verkoop kunt u mailen naar: verkoop@domest.nl

Voor vragen betreffende service kunt u mailen naar: service@domest.nl

Voor overige vragen kunt u mailen naar: info@domest.nl

Telefonisch zijn wij ook te bereiken: +31(0)314 362244

exquisit

domestic and professional appliances

Cooker Hood

Model UBH25-2MI



Instruction Book

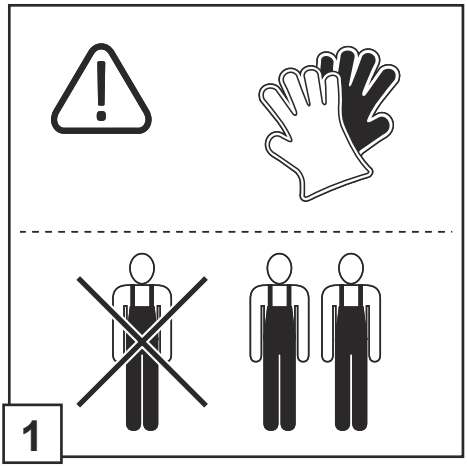
1

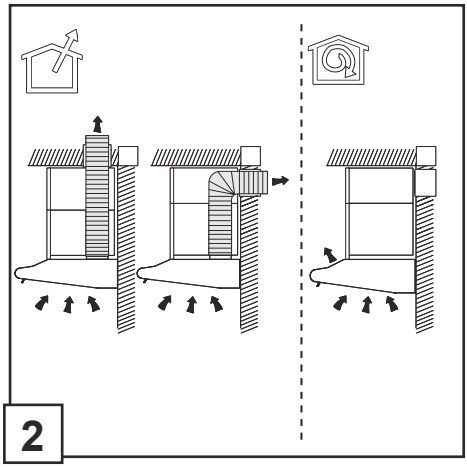
2

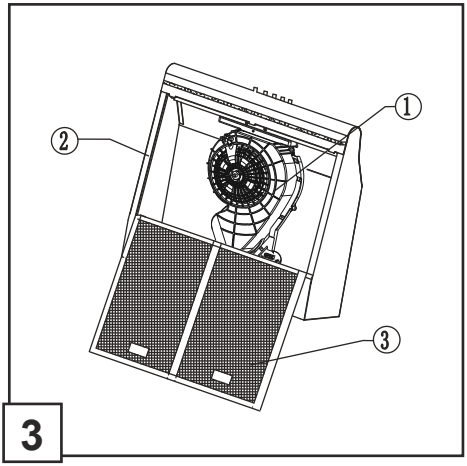
1
2
3
3

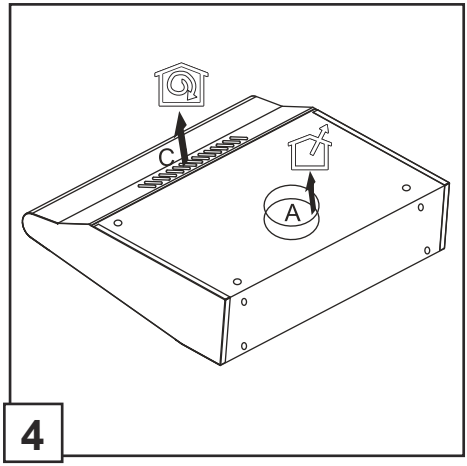
C
A
4

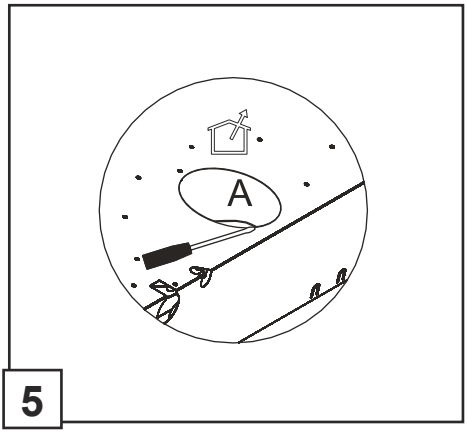
A
5

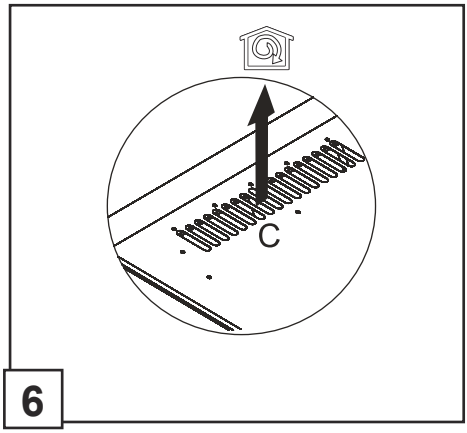
C
6

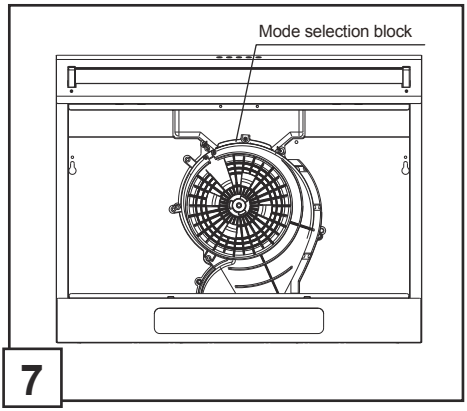
Mode selection block
7

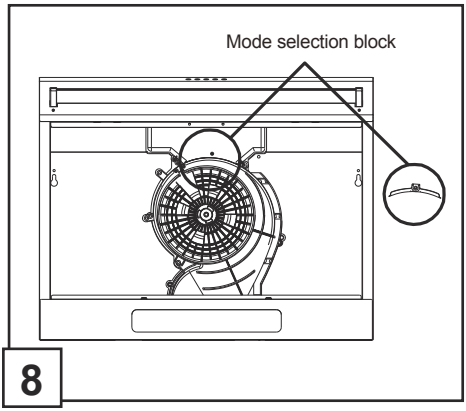
Mode selection block
8

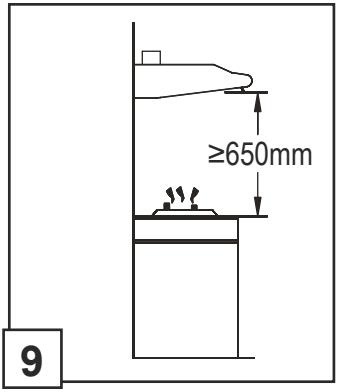
≥650mm
9

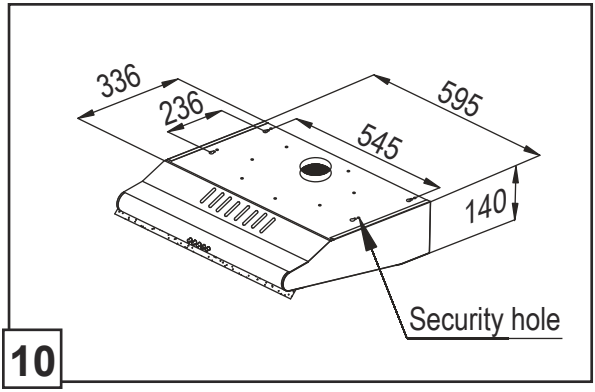
336
236
595
545
140
Security hole
10

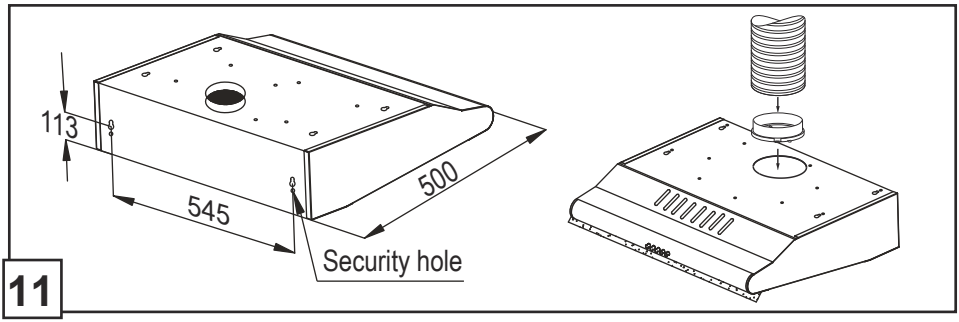
113
545
500
Security hole
11

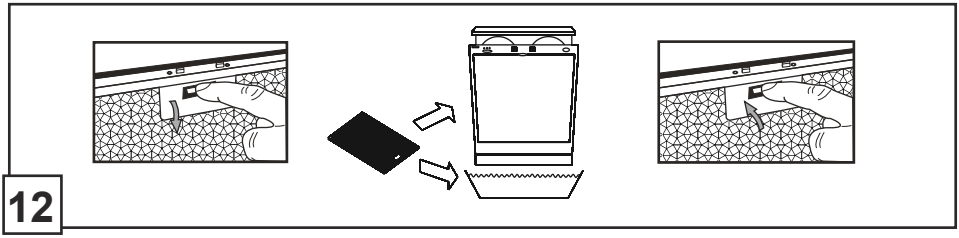
12

Information and advice

CAUTION:Accessible parts may become hot when used with cooking appliances.

In certain circumstances electrical appliance may be a danger hazard.
A)There must be adequate ventilation of the room when the cooker hood is used at the same time as appliances burning gas or other fuels.
B)Do not check the status of the filters while the cooker hood is operating.
C)Do not touch the light bulb within half an hour after appliance has been use.
D)Do not light a flame under the cooker hood.
E)Avoid opening gasometer when there is no pan on the stove, as it is damaging for the filters and a fire hazard.
F)Constantly check food frying to avoid overheated oil splashing and becoming afire hazard.
G) Disconnect the electrical plug prior to any maintenance.
H) Regulations concerning the discharge of air have to be fulfilled.
I) When the range hood and appliances supplied with energy Other than electricity are simultaneously in operation. The negative pressure in the room must not exceed 4 Pa (4x10-5 bar).
J)If the supply cord is damaged,it must be replaced by the manufacturer,its service agent or similarly qualified persons in order to avoid a hazard.
K)This appliance can be used by children aged from 8 years and above and persons with reduced physical, sensory or mental capabilities or lack of experience and knowledge if they have been given supervision or instruction concerning use of the appliance in a safe way and understand the hazards involved. Children shall not play with the appliance. Cleaning and user maintenance shall not be made by children unless they are older than 8 and supervised.
L)The range hood is intended to be installed over a hob having no more than four hob elements.
M) Indoor use and household use only.
N)When the appliance is not in use and before cleaning, unplug the appliance from the outlet.
O) Attention ! Observe the warning in the instruction sheet concerning the operation of the appliance when air is discharged from the room.
P) There is a fire risk if cleaning is not carried out in accordance with the instructions.
Q) The air must not be discharged into a flue that is used for exhausting fumes from appliances burning gas or other fuels (not applicable to appliances that only discharge the air back into the room.
I)Children should be supervised to ensure that they do not play with the appliance.
S)Warning: Failure to install the screws or fixing device in accordance with these instructions may result in electrical hazards.
T)The installation height of hood shall not be less than 65cm.
U)The filter screen must be cleaned regularly, otherwise there is a danger of fire.
V)The installation must be carried out according to the screws and positions required by the instructions, which will easily damage the connecting wires.

Know your cooker hood

Information:Congratulations on the purchase of our Cooker hood which is designed to include many superior features that permit you the fullest expression of your living. Before installing and/or using the cooker hood carefully read all the instructions.
Cooker hood components (Fig.3)
①.Air duct assembly
②. Main body
③. Filter assembly
Also included: *Damper flap *User instructions

Selection of Venting Direction

Fully convertible for vertical, horizontal or ductless operation (Fig.4).
Information: The air must not be discharged into a flue that is used for exhausting fumes from appliances burning gas or other fuels. Regulations concerning the discharge of air have to be fulfilled.

Vertical discharge (Fig.5)
Vertical is the most common. If you select this venting direction, you only need to open the ducting knockout A. Remove the ducting knockout by inserting a Flat head screwdriver under one end and prying it up. Then snip or break the attanchment points by tin snips.

Ductless (Fig.6)
In a ductless installation the air is re-circulated back into the kitchen. If you do not anticipate heavy cooking this method will be preferred. It will not be necessary to remove any duct knockouts, you only need chose knockout C. You should use filters to help remove cooking odors. These filter must be washed and replaced at regular intervals.

Information: Sufficient air is needed for proper combustion and exhausting of gases through the flue (chimney) of fuel burning equipment to prevent back drafting.

To select recirculation mode, remove the mode block at the position indicated in fig.8 , and to select ducted operation, insert mode block into the position indicated in fig.7.
Information: Ductless fans must always be vented to the outdoors.

Installation

Ensure the power has been turned off before beginning this installation.
To install this hood you will require two assistants.
You will need the following tools and material to complete this installation: *Drill *Flat head screwdriver *Phillips head screwdriver or cordless drill and Phillips head bit *Tin snips *3/8" nut driver or ratchet with extension *measuring tape *hand saw or jig saw *electrical tape *duct tape
- Remove the range hood from the carton.
- Lay the hood upside down on a table covered with cardboard or paper to prevent scratching of the table or hood.
- Hood installation should be within 0.8m radius range.
- We recommend that after installation the bottom of the hood should be no less than 650mm and no more than 750mm above the stove's heating elements and burners (Fig.9).

Information: Installation work and electrical wiring must be done by qualified person(s) in accordance with all applicable codes and standards including fire-rated construction.

Cooker Hood Dimensions (Fig.10).
1.According to the figure, make sure the position of hood in the cabinet. The wood strips should be line up with the 4 keyholes slots on the top of the cooker hood. On the cabinet, install 4 screws(supplied) according to the relative position of 4 key holes on the bottom of hood. The extent of screwing should be convenience to the next installation.
2. Hang the hood and let it's 4 key holes aim at screws, the 4 screws should be in the narrow parts of key holes. Screws should be fasten firmly, make sure that the installation between the hood and cabinet is enough fasten.
3. Install screws in the security holes, in case of front and back moving of hood, so that the using is safer.

Information: When cutting or drilling into wall or ceiling, do not damage electrical wiring or other hidden utilities.

If the installation surface in cabinet don't adapt to install the cooker hood, then as per (Fig.11) fix the position of cooker hood on the wall. On the wall, install 2 screws (supplied) according to the relative position of 2 key holes on the back of hood. The extent of screwing should be convenience to the next installation. Also install screws in the security holes, in case of front and back moving of hood, so that the using is safer.

Information: The cooker hood must be installed and connected to fues where other appliances are installed and which run off other energy supplied different to electricity (water heaters boiler cookers (range/agas) etc.).

Hood Using Method

Turn the hood ON when cooking at high heat or when cooking flaming foods.

1.Adjust the knob to be right position.

2.Insert the power plug firmly.

Controls:



Press the the switch of light to be on, the bulbs light on. Otherwise the bulbs don't work. When press the push button“ • ”: on, the motor runs at low speed. When press the push button “ •• ” on, the motor runs at middle speed. When press the push button“••• ” on, the motor runs at high speed. When press the push button “ 0 ” on, the motor stops running.

Information: Clean ventilating fans frequently. Grease should not be allowed to accumulate on fan or filter.

Replacing Bulb

Removing the bulb that needto be replaced, then reinstall the new bulb. Thepower of bulb must not be more than 4W.

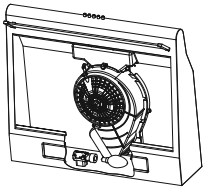

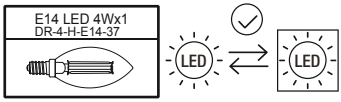

Replaceable (LED only) light source by an end-user

Cleaning instructions

Disconnect range hood from power supply before cleaning or servicing.
1. Cleaning the surface of hood frequently. Use mild soap or detergent to clean the hood.
2. Do not use harsh alkalis or abrasives.
3. Avoid the use of scouring powers or dishwasher compounds.
4. Grease filter may be washed using mild soap or detergent. (heavy grease build-up may not be cleaned easily and the filter may require replacement).
5. Charcoal filters cannot be cleaned and must be replaced regularly.

Information: When cleaning water must not inter into motor, control switch etc. electrical parts.

Cleaning grease filters

It is recommendable to clean the metallic filter every three months by carrying out the following instructions(Fig.12):
- Remove the metallic filter from the cooker hood and wash it in a solution of water and neutral liquid detergent, leaving to soak.
- Rinse thoroughly with warm water and leave to dry.
- The metallic filter may also be washed in the dishwasher. The metallic filter may alter in color after several washes. This is not cause for customer complaint nor replacement of metallic filter.

Information: There is a fire risk if cleaning is not carried out in accordance with the instructions.

Correct Disposal of this product



This marking indicates that this product should not be disposed with other household wastes throughout the EU. To prevent possible harm to the environment or human health from uncontrolled waste disposal, recycle it responsibly to promote the sustainable reuse of material resources. To return your used device, please use the return and collection systems or contact the retailer where the product was purchased. They can take this product for environmental safe recycling.

The manufacturer shall decline all responsibility if the foregoing recommendations and instruction regarding installation, maintenance and use are not observed and respected when using the cooker hood.

CE

Warranty conditions

Dear user,

For our warranty conditions, please scan the QR code below or use the link underneath. At the bottom in the footer you will find our warranty conditions.

https://www.exquisitbenelux.nl

For questions regarding sales you can email to: verkoop@domest.nl

For questions regarding service you can email to: service@domest.nl

For other questions you can email to: info@domest.nl

We can also be reached by phone : +31(0)314 362244