exquisit

domestic and professional appliances

Afzuigkap
Schouwmodel

Gebruiksaanwijzing

KH62-3INOX
KH92-3INOX

Lees de gebruiksaanwijzing zorgvuldig door voor u het apparaat gebruikt.

AANBEVELINGEN EN SUGGESTIES

⚠ De gebruiksaanwijzing is van toepassing op verschillende versies van dit apparaat. Daarom vindt u beschrijvingen van individuele functies die niet van toepassing zijn op uw specifieke apparaat.

INSTALLATIE

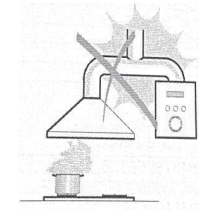

- De fabrikant is niet aansprakelijk voor enige schade die voortvloeit uit onjuiste of ondeskundige installatie.
- Controleer of de netspanning overeenkomt met die aangegeven op het typeplaatje aan de binnenkant van de afzuigkap.
- Voor apparaten van klasse I, controleer of de huishoudelijke stroomvoorziening een adequate aarding garandeert.
- Sluit de afzuigkap aan op het afvoerkanaal via een pijp met een minimale diameter van 120 mm.
- De route van het afvoerkanaal moet zo kort mogelijk zijn.
- De lucht mag niet worden afgevoerd in een kanaal dat wordt gebruikt voor het afvoeren van rook van apparaten die gas of andere brandstoffen verbranden (niet van toepassing op apparaten die de lucht alleen terug de kamer in blazen).
- Als het netsnoer beschadigd is, moet het worden vervangen door de fabrikant of diens serviceagent of een vergelijkbaar gekwalificeerd persoon om gevaar te voorkomen.
- De minimale afstand tussen het steunoppervlak voor de kookvaten op de kookplaat en het laagste deel van de afzuigkap. (Wanneer de afzuigkap zich boven een gasapparaat bevindt, moet deze afstand minimaal 65 cm zijn. Als de installatie-instructies voor de gaskookplaat een grotere afstand specificeren, moet hiermee rekening worden gehouden. De afstand van 65 cm kan worden verminderd voor .niet-brandbare delen van afzuigkappen, en .delen die werken op een veilige extra lage spanning mits deze delen geen toegang geven tot onder spanning staande delen als ze vervormd zijn)
- Regelgeving met betrekking tot de afvoer van lucht moet worden nageleefd.
- Dit apparaat is alleen voor huishoudelijk gebruik binnenshuis.
- Om het risico op elektrische schokken te voorkomen, dompel de unit, het snoer of de stekker niet onder in water of andere vloeistoffen.
- Trek de stekker uit het stopcontact voordat u het apparaat schoonmaakt en onderhoudt. Gebruik een zachte doek bevochtigd met milde zeep en veeg het daarna af met een droge doek.

GEBRUIK

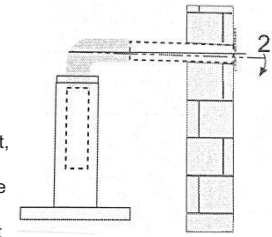

- De afzuigkap is uitsluitend ontworpen voor huishoudelijk gebruik om keukengeuren te elimineren.
- Gebruik de kap nooit voor andere doeleinden dan waarvoor deze is ontworpen.
- Laat nooit hoge open vlammen onder de kap wanneer deze in werking is.
- Pas de vlamintensiteit aan zodat deze alleen op de bodem van de pan is gericht, en zorg ervoor dat deze de zijkanten niet omsluit.
- Friteuses moeten tijdens gebruik continu worden gecontroleerd: oververhitte olie kan in brand vliegen.
- Dit apparaat is niet bedoeld voor gebruik door personen (inclusief kinderen) met verminderde fysieke, zintuiglijke of mentale vermogens, of gebrek aan ervaring en kennis, tenzij zij onder toezicht staan of instructies hebben gekregen over het gebruik van het apparaat door een persoon die verantwoordelijk is voor hun veiligheid.
- Kinderen moeten worden gecontroleerd om ervoor te zorgen dat ze niet met het apparaat spelen.
- Er moet voldoende ventilatie in de ruimte zijn wanneer de afzuigkap tegelijkertijd wordt gebruikt met apparaten die gas of andere brandstoffen verbranden (niet van toepassing op apparaten die de lucht alleen terug de kamer in blazen).
- Er is brandgevaar als de reiniging niet wordt uitgevoerd volgens de instructies.
- Zorg ervoor dat er geen vlammen onder de afzuigkap komen.

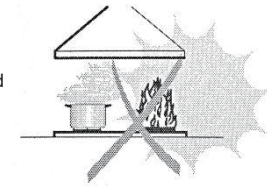

- "LET OP: Toegankelijke delen kunnen heet worden bij gebruik met kooktoestellen."
- Verlengsnoeren zijn verboden.
- Schakel de stroom uit voordat u onderhoud uitvoert.
- Dit apparaat is uitsluitend ontworpen voor thuisgebruik en kan gevaarlijk zijn als het in speciale gelegenheden wordt gebruikt.

ONDERHOUD

- De afzuigkap en het filter moeten regelmatig worden gereinigd volgens de instructies.
- Schakel het apparaat uit of haal de stekker uit het stopcontact voordat u onderhoudswerkzaamheden uitvoert.
- Reinig en/of vervang de filters na de aangegeven periode (brandgevaar).
- Maak de afzuigkap schoon met een vochtige doek en een neutraal vloeibaar reinigingsmiddel.
- Het apparaat is geschikt voor maximaal 4 kookelementen.

Het symbool op de verpakking geeft aan dat dit product niet als huishoudelijk afval mag worden behandeld. In plaats daarvan moet het worden ingeleverd bij het daarvoor bestemde inzamelingspunt voor het recyclen van elektrische en elektronische apparatuur. Door ervoor te zorgen dat dit product op de juiste manier wordt verwijderd, helpt u mogelijke nadelige gevolgen voor het milieu en de menselijke gezondheid te voorkomen, die anders zouden kunnen worden veroorzaakt door onjuiste afvalverwerking van dit product. Neem voor meer informatie over het recyclen van dit product contact op met uw lokale gemeente, uw afvalverwerkingsbedrijf of de winkel waar u het product heeft gekocht.

ONDERDELEN

Ref.	Hoev.	Onderdelen van het toestel
1	1	Behuizing afzuigkap, compleet met bediening, verlichting, ventilator, filter.
2.1	1	Onderste schouwdeel
2.2	1	Bovenste schouwdeel (optioneel)
3	1	Verloopstuk (optioneel)
4	1	Afvoerpijp (optioneel)
5	2	Koolfilter (optioneel)

	Hoev.	Documentatie
	1	Gebruiksaanwijzing

Ref.	Hoev.	Installatieonderdelen
10	7	Schroef 5 x 50
11	7	Wandpluggen
12	6	Schroeven 4,2 x 9,5 / Schroeven 4 x 8
21	1	Bevestigingsbeugel schouwdeel (optioneel)

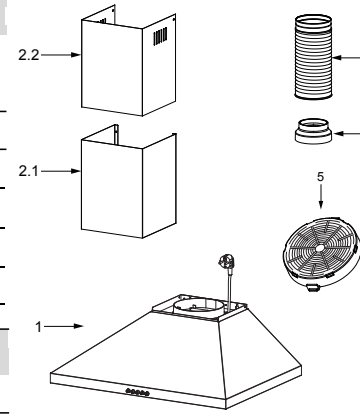

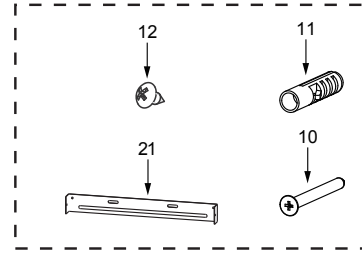

AFMETINGEN

unit : mm

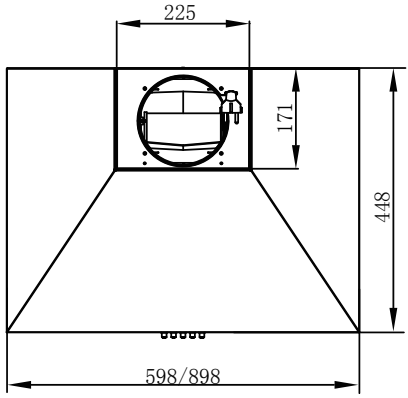

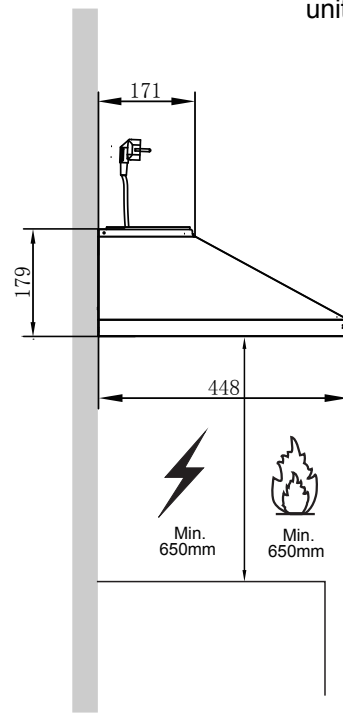

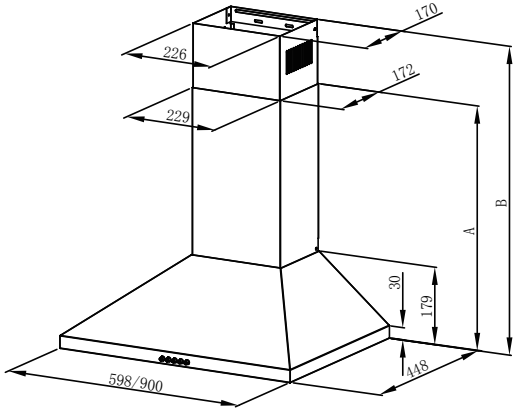

Optie	Schouw	A	B
1	400+0	569	/
2	400+300	569	610-850
3	400+390	569	610-940
4	500+490	669	710-1140

INSTALLATIE

BOREN IN DE WAND EN BEUGELBEVESTIGING

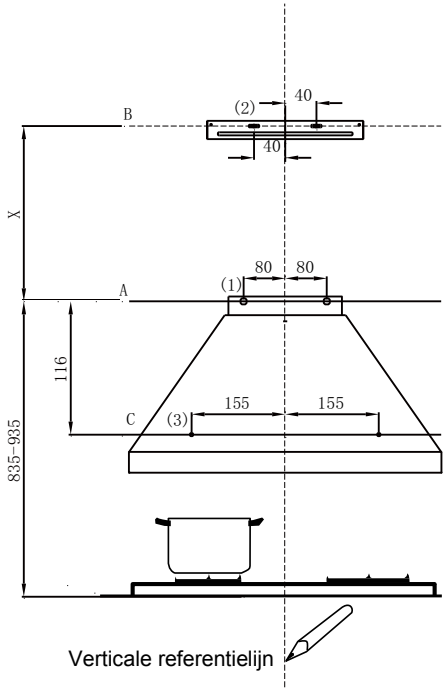

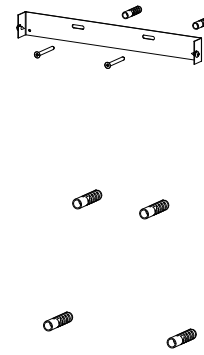

Optie	Schouw	X
1	400+0	/
2	400+300	410-650
3	400+390	410-740
4	500+490	510-940

Begin met het volgende uit te tekenen :

- Een verticale lijn tot aan het plafond of tot aan de bovengrens en in het midden van het gebied waar de kap moet worden geinstalleerd.
- Een horizontale lijn **A** op 835-935 mm boven de kookplaat.
- Een horizontale lijn **B** op **X** mm boven de horizontale lijn **A**.
- Een horizontale lijn **C** op 116mm onder horizontale lijn **A**

Markeerpunten :

- Teken een punt (1) op de horizontale lijn **A**, op 80 mm van de verticale referentielijn.
- Herhaal dit aan de andere kant van de verticale referentielijn en controleer of de punten goed waterpas zijn.
- Teken een punt (2) op de horizontale lijn **B**, op 40 mm van de verticale referentielijn.
- Herhaal dit aan de andere kant van de verticale referentielijn en controleer of de punten goed waterpas zijn.
- Teken een punt (3) op de horizontale lijn **C**, op 155 mm van de verticale referentielijn.
- Herhaal dit aan de andere kant en controleer of de punten goed waterpas zijn.

De beugels (optioneel) bevestigen:

- Boor gaten van ϕ10 mm op de gemarkeerde punten.
- Duw de pluggen **11** in de gaten.
- Schroef de 2 schroeven **10** (5 x 50) in de pluggen **11** op de horizontale lijn **A** tot 4/5e van de schroef in.
- Bevestig de bevestigingsbeugel van de schouw **21** met 2 schroeven **10** (5 x 50) op de horizontale lijn **B**.

Hang de behuizing van de afzuigkap op :

Hang de behuizing aan de 2 schroeven **10** (5 x 50) op de horizontale lijn **A**.
Controleer of dat alles goed waterpas hangt.
Verwijder het filter uit de afzuigkap, draai de schroeven **10** in de pluggen **11** op de gemarkeerde punten (3).

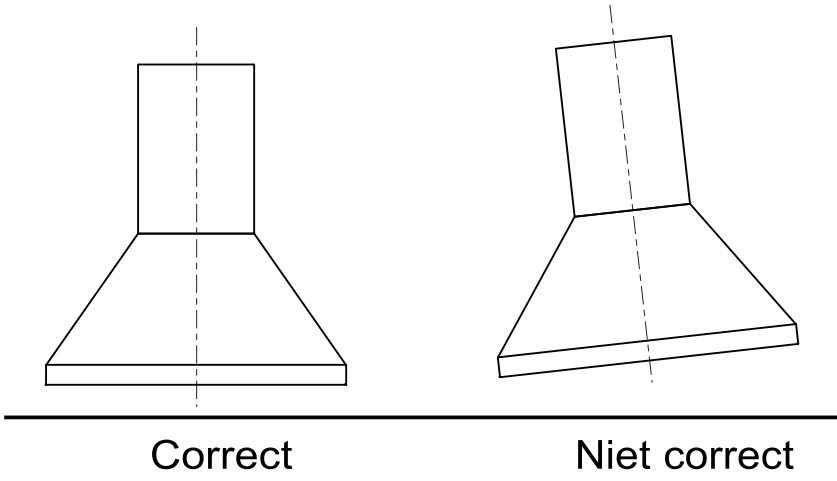

AANSLUITEN AFVOERKANAAL

LUCHTAFVOER MET LUCHTUITLAATSYSTEEM

Bij het installeren van de afvoerversie sluit u de afzuigkap aan op het rookafvoerkanaal m.b.v. een stijve of flexibele buis van ϕ 150 of ϕ 120 mm.

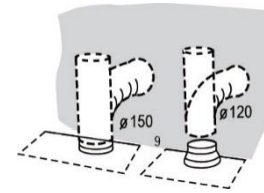

- Als u een luchtuitlaat aansluiting van ϕ 120 mm installeert, plaatst u het verloopstuk (3) op de uitlaat van de afzuigkap.
- Bevestig de buis **4** op zijn plaats met voldoende buisklemmen (niet meegeleverd).
- Verwijder de eventuele koolstoffilters.

MONTEREN VAN DE SCHOUWDELEN

De schouw kan enkel samen met de afzuigkap worden geïnstalleerd.

Onderste schouwdeel

- Bevestig het onderste schouwdeel aan de behuizing van de afzuigkap m.b.v. 2 bijgeleverde schroeven **12** (4.2 x 9.5).

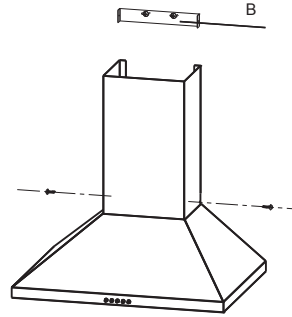



Bovenste schouwdeel

- Bevestig het bovenste schouwdeel op de gaten in de bevestigingsbeugel voor het schouwdeel **21** met 2 bijgeleverde schroeven **12.**

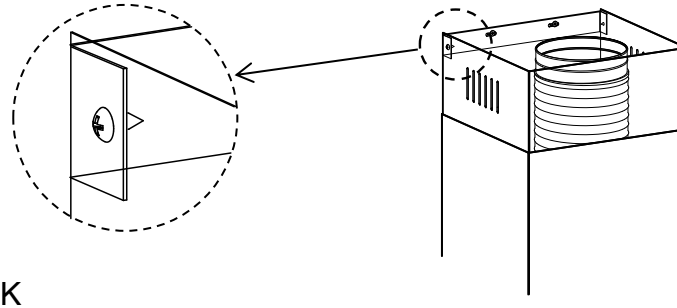

GEBRUIK

Bedieningsknoppen

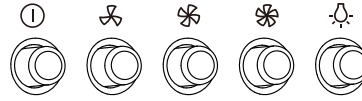

⏻	Druk op deze knop om de motor UIT te schakelen.
	Druk op deze knop en de ventilator draait op LAGE snelheid.
	Druk op deze knop en de ventilator draait op GEMIDDELDE snelheid.
	Druk op deze knop en de ventilator draait op HOGE snelheid.
	Druk op deze knop om de verlichting AAN- of UIT te schakelen.

ONDERHOUD

VETFILTER

REINIGEN VAN DE ZELFDRAGENDE METALEN VETFILTERS

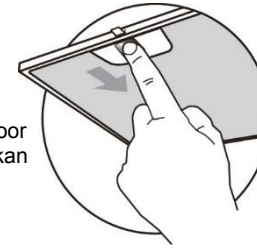

- De filters moeten elke twee maanden worden gereinigd met een mild reinigingsmiddel of vaker bij intensief gebruik.
  LET OP: ze kunnen NIET in de vaatwasser worden gewassen.
- Verwijder de filters door ze naar de achterkant te duwen en tegelijkertijd naar beneden te trekken.
- Zorg dat u de filters niet buigt tijdens het schoonmaken. Zorg ervoor dat ze volledig droog zijn voordat u ze terug monteert. (De kleur kan in de loop van de tijd veranderen. Dit heeft geen invloed op de werking van het filter).
- Zorg bij het vervangen van de filters dat ze correct zijn geïnstalleerd met de hendel naar buiten gericht.

ACTIEVE KOOLSTOFFILTER (LUCHTCIRCULATIE)

Deze filters zijn niet wasbaar en kunnen niet worden hergebruikt en deze moeten ongeveer elke 4 maanden worden vervangen of vaker bij intensief gebruik.

VERVANGEN VAN HET ACTIEVE KOOLSTOFFILTER

- Haal de metalen vetfilters eruit (en reinig indien nodig)
- Verwijder de dichtgeslibde actieve koolstoffilters
- Plaats de nieuwe koolstoffilters
- Plaats de (evt. gereinigde) metalen filters terug.

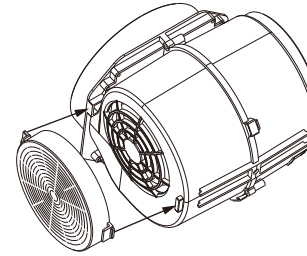

DE VERLICHTING VERVANGEN

De LED lichtmodule vervangen:

- Trek de stekker uit het stopcontact. Verwijder het vetfilter.
- Demonteer de lichtmodule door deze uit de behuizing van de afzuigkap te duwen.
- Koppel de aansluitingsdraden van de lichtmodule los.
- Vervang de lichtmodule door een nieuwe. Sluit de draden weer correct aan en duw de module weer op zijn plaats terug.
- Steek de stekker terug in het stopcontact en/of schakel de zekering terug in.

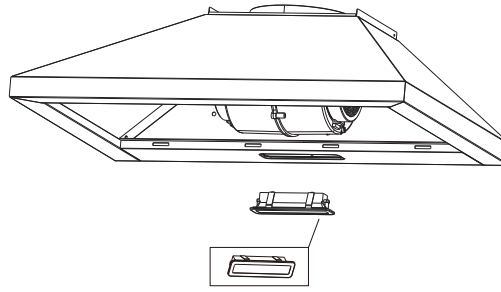

	Max vermogen	Spanning	Afbeelding	Lamp kap	ILCOS D Code
LED module afmetingen: 33.2mm x 120mm	1.5W	220-240V~	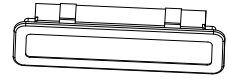		DBS-1.5-H-33.2/120

PROBLEMEN EN OPLOSSINGEN

Storing	Oorzaak	Oplossing
Verlichting aan, maar motor draait niet	De ventilator is geblokkeerd	Controleer de ventilator
	De condensator is defect	Vervang de condensator
	De motor is defect	Vervang de motor
	De motorkabel is beschadigd of niet aangesloten. Er kan een onaangename geur waarneembaar zijn.	Vervang de motor
De verlichting en de motor werken niet.	Controleer naast het bovenstaande eveneens :	
	Verlichting defect	Vervang de verlichting
	Losgekoppeld netsnoer	Sluit het netsnoer aan volgens het elektrisch schema
Olielekkage	De in- en uitgang van de lucht-ventilatie zitten niet goed vast aan elkaar	Haal de uitvoer eraf en lijm deze terug
Trillingen	Ventilator beschadigd	Vervang de ventilator
	De motor is niet correct bevestigd	Zet de motor goed vast
	Afzuigkap is niet correct bevestigd	Zet de afzuigkap goed vast
Onvoldoende afzuigkracht	De afstand tussen de afzuigkap en de koopplaat is te groot	De afstand aanpassen
	Teveel ventilatie door open ramen en deuren	Een andere installatie plaats kiezen of de ramen en deuren sluiten
Het toestel zakt scheef	De bevestigingsschroeven zijn niet genoeg vastgezet	Bevestigingsschroeven vaster aandraaien en controleren of het waterpas hangt
	De bevestigingsbeugels zijn niet voldoende vastgezet op de wand	De schroeven vaster aandraaien en controleren of alles waterpas hangt.

AFDANKEN VAN OUDE ELEKTRISCHE TOESTELLEN



De Europese Richtlijn 2012/19/EU op elektrische en elektronische apparaten vereist dat oude huishoudelijke elektrische apparaten niet mogen worden afgevoerd via het normale, ongesorteerd circuit. Oude apparaten moeten afzonderlijk worden ingezameld om de terugwinning en recycling van de materialen die ze bevatten te optimaliseren en hun negatieve impact op het milieu en de menselijke gezondheid te verminderen.

Het doorgestreepte prullenbaksymbool op de producten herinnert u aan uw inzamelverplichtingen.

De consument kan contact opnemen met de lokale autoriteiten of zijn detailhandelaar voor informatie over het correct recyclen van diens oude en/of defecte toestellen.

exquisit

Garantie voorwaarden

Beste gebruiker,

Voor onze garantievoorwaarden kunt u onderstaande QR-code scannen of de link die eronder staat gebruiken. Onderaan in de voettekst vind u onze garantievoorwaarden.

https://www.exquisitbenelux.nl

Voor vragen betreffende verkoop kunt u mailen naar: verkoop@domest.nl

Voor vragen betreffende service kunt u mailen naar: service@domest.nl

Voor overige vragen kunt u mailen naar: info@domest.nl

Telefonisch zijn wij ook te bereiken: +31(0)314 362244

DOMEST
domestic and professional appliances
MULTIBRAND SALES & SERVICES

exquisit

domestic and professional appliances

COOKER HOOD

INSTRUCTION MANUAL

KH62-3INOX

KH92-3INOX

Read this manual carefully before operation

RECOMMENDATIONS AND SUGGESTIONS

⚠The instructions for Use apply to several versions of this appliance. Accordingly, you may find descriptions of individual features that do not apply to your specific appliance.

INSTALLATION

- The manufacturer will not be held liable for any damages resulting from incorrect or improper installation.
- Check that the mains voltage corresponds to that indicated on the rating plate fixed to the inside of the hood.
- For Class I appliances, check that the domestic power supply guarantees adequate earthing.
- Connect the extractor to the exhaust flue through a pipe of minimum diameter 120mm.
- The route of the flue must be as short as possible.
- The air must not be discharged into a flue that is used for exhausting fumes from appliances burning gas or other fuels (not applicable to appliances that only discharge the air back into the room) .
- If the supply cord is damaged, it must be replaced by the manufacturer or its service agent or a similarly qualified person in order to avoid a hazard.
- The minimum distance between the supporting surface for the cooking vessels on the hob and the lowest part of the range hood. (When the range hood is located above a gas appliance, this distance shall be at least 65 cm. If the instructions for installation for the gas hob specify a greater distance, this has to be taken into account. The distance of 65 cm can be reduced for
  .non-combustible parts of range hoods, and
  .parts operating at safety extra low voltage
  provided these parts do not give access to live parts if deformed)
- Regulations concerning the discharge of air have to be fulfilled.
- This appliance is for indoor household use only.
- To protect against the risk of electrical shock, do not immerse the unit, cord or plug in water or other liquid.
- Please unplug before cleaning and maintenance the appliance .Use a soft cloth moisten with mild soap, and then use a dry cloth to wipe it again.

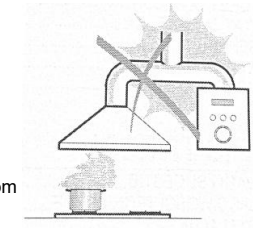

USE

- The extractor hood has been designed exclusively for domestic use to eliminate kitchen smells.
- Never use the hood for purposes other than for which it has been designed.
- Never leave high naked flames under the hood when it is in operation.
- Adjust the flame intensity to direct it onto the bottom of the pan only, making sure that it does not engulf the sides.
- Deep fat fryers must be continuously monitored during use: overheated oil can burst into flames.
- This appliance is not intended for use by persons (including children) with reduced physical, sensory or mental capabilities, or lack of experience and knowledge, unless they have been given supervision or instruction concerning use of the appliance by a person responsible for their safety.
- Children should be supervised to ensure that they do not play with the appliance.
- There shall be adequate ventilation of the room when the range hood is used at the same time as appliances burning gas or other fuels (not applicable to appliances that only discharge the air back into the room).
- There is a fire risk if cleaning is not carried out in accordance with the instructions.

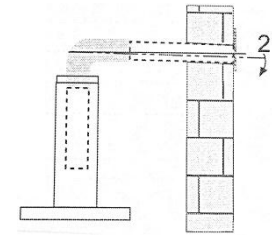

- Do not flame under the range hood.
- "CAUTION: Accessible parts may become hot when used with cooking appliances".
- Extension sockets are forbidden.
- Please cut off the power before maintenance.
- This appliance has been designed for home use only, and may cause danger if used in special occasions.

MAINTENANCE

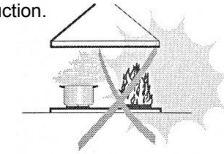

- The cooker hood and its filter should be cleaned regularly according to the instruction.
- Switch off or unplug the appliance from the mains supply before carrying out any maintenance work.
- Clean the hood using a damp cloth and a neutral liquid detergent.
- The appliance uses 4 hob elements at most.

The symbol is packaging indicates that this product may not be treated as household waste. Instead it shall be handed over to the applicable collection point for the recycling of electrical and electronic equipment. By ensuring this product is disposed of correctly, you will help prevent potential negative consequences for the environment and human health, which could otherwise be caused by inappropriate waste handling of this product. For more detailed information about recycling of this product, please contact your local city office, your household waste disposal service or the shop where you purchased the product.

COMPONENTS

Ref.	Qty.	Product Components
1	1	Hood Body, complete with: Controls, Light, Blower, Filter.
2.1	1	Lower Decorative Chimney
2.2	1	Upper Decorative Chimney (optional)
3	1	Flange (optional)
4	1	Exhaust Pipe (optional)
5	2	The Activated Charcoal filter (optional)

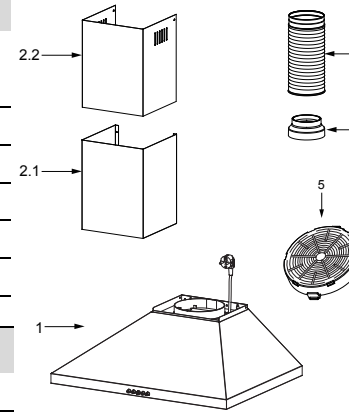

	Qty.	Documentation
	1	Instruction Manual

Ref.	Qty.	Installation Components
10	7	Screws 5 x 50
11	7	Wall Plugs
12	6	Screws 4,2 x 9,5 / Screws 4 x8
21	1	Chimney fixing bracket (optional)

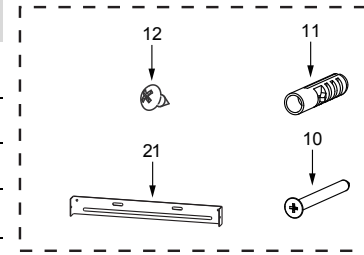

DIMENSIONS

unit: mm

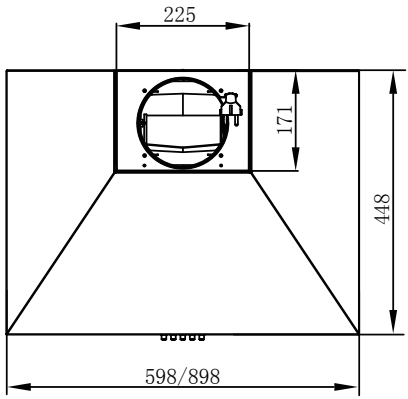

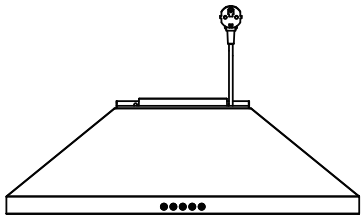

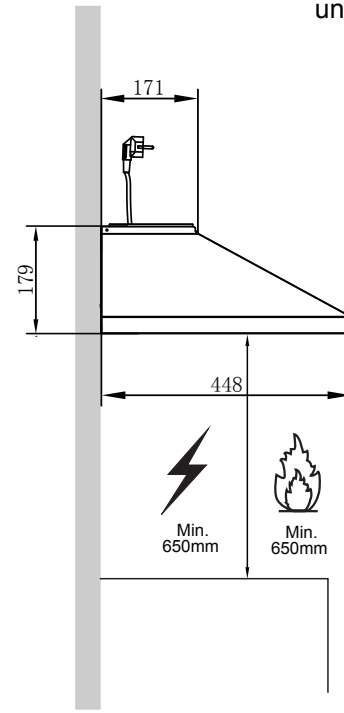

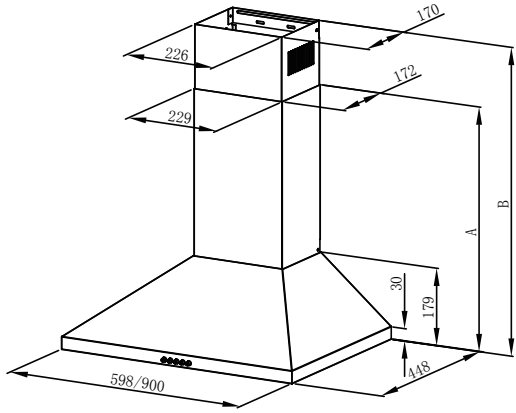

Option	Chimney	A	B
1	400+0	569	/
2	400+300	569	610-850
3	400+390	569	610-940
4	500+490	669	710-1140

INSTALLATION

WALL DRILLING AND BRACKET FIXING

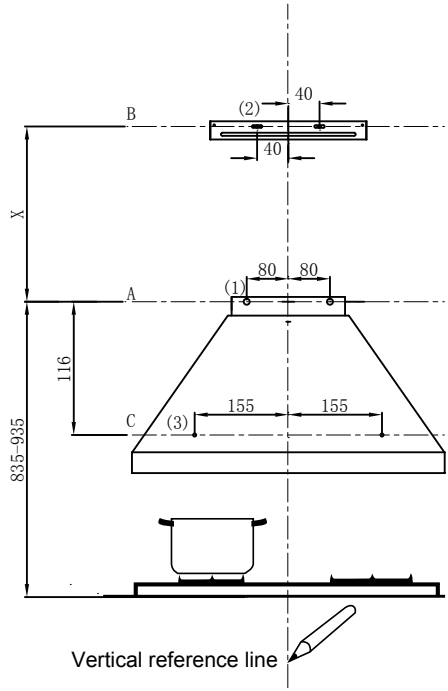

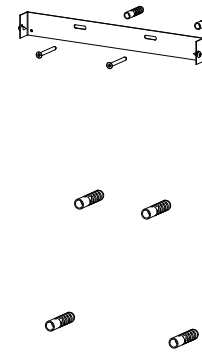

Option	Chimney	X
1	400+0	/
2	400+300	410-650
3	400+390	410-740
4	500+490	510-940

As a first step, proceed with the following drawings:

- A vertical line up to the ceiling or up to the upper limit, at the center of the area in which the hood is to be fitted.
- A horizontal line **A** at 835-935 mm above the cooker top.
- A horizontal line **B** at a **X** mm above the horizontal line **A**.
- A horizontal line **C** at a 116mm below the horizontal line **A**.

Mark Points:

- Mark a point (1) on the horizontal line **A**, 80 mm to the vertical reference line.
- Repeat this operation on the other side , checking that the two marks are leveled.
- Mark a point (2) on the horizontal line **B**, 40 mm to the vertical reference line.
- Repeat this operation on the other side , checking that the two marks are leveled.
- Mark a point (3) on the horizontal line **C**, 155 mm to the vertical reference line.
- Repeat this operation on the other side , checking that the two marks are leveled.

Fix the brackets (Optional):

- Drill holes at the marked points with a ϕ10 mm drill bit.
- Insert the Wall Plugs 11 into the holes.
- Screw 2 screws **10** (5 x 50) to Wall Plugs **11** at the horizontal line **A**; approximately the four fifth length of the screws **10** (5 x 50) was screwed into the Wall Plugs **11,** used for hook the hood.
- Fix a Chimney fixing bracket **21** with 2 screws **10** (5 x 50) at the horizontal line **B**.

Hook the hood body

- Hook the hood body to the 2 screws **10** (5 x 50) at the horizontal line **A**.
- Level the hood body itself.
- Remove the filter from the inside of the hood body, fix the screws **10** to Wall Plugs **11** at the points (3).

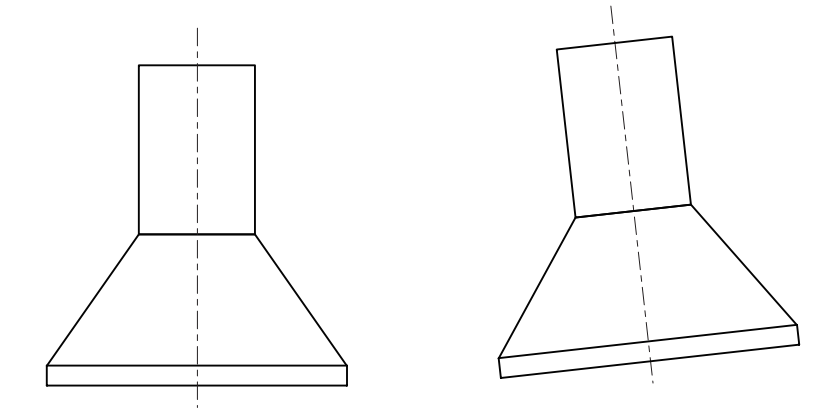

Right **Wrong**

CONNECTIONS

DUCTED VERSION AIR EXHAUST SYSTEM

When installing the ducted version, connect the hood to the chimney using either a flexible or rigid pipe ϕ 150 or ϕ 120 mm, the choice of which is left to the installer.

- If to install a ϕ 120 mm air exhaust connection, insert the reducer flange **3** on the hood body outlet.
- Fix the pipe **4** in position using sufficient pipe clamps (not supplied).
- Remove possible charcoal filters.

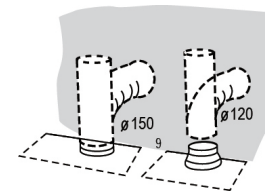

CHIMNEY ASSEMBLY

The chimney can only be installed with exhausting hood.

Lower Decorative Chimney

- Fix the Lower Decorative Chimney to the hood body with 2 screws **12** (4.2 x 9.5) supplied with the hood.

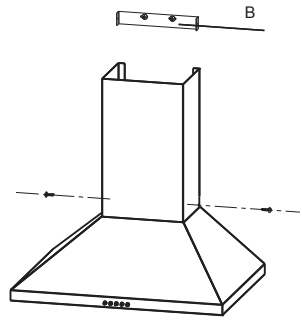

Upper Decorative Chimney

- Fix the upper chimney onto the bracket **21** with 2 screws **12** (4.2 x 9.5) supplied with the hood.

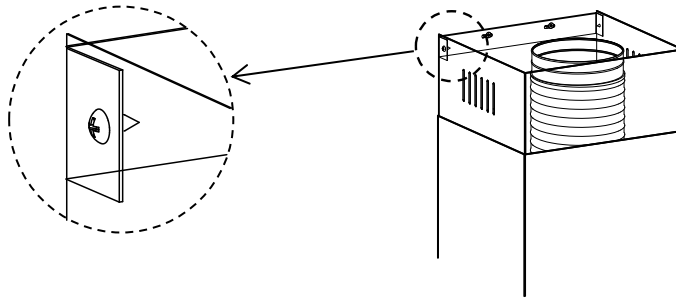

USE

Speed adjustment. (For some models)

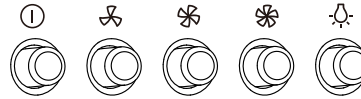

⏻	OFF MOTOR SWITCH: Press on this switch to stop the motor operation.
	SPEED SWITCH: Press on this switch, the motor runs at LOW speed.
	SPEED SWITCH: Press on this switch, the motor runs at MEDIUM speed.
	SPEED SWITCH: Press on this switch, the motor runs at HIGH speed.
	ON/OFF LIGHTING SWITCH: Press on this switch to turn on the lights, and press again to turn them off.

MAINTENANCE

GREASE FILTERS

CLEANING METAL SELF-SUPPORTING GREASE FILTERS

- The filters must be cleaned every 2 months of operation, or more frequently for particularly heavy usage, and can be washed in a dishwasher.
- Remove the filters one by one pushing them towards the back side of the hood unit and simultaneously pulling downwards.
- Any kind of bending of the filters has to be avoided when washing them. Before fitting them again into the hood make sure that they are completely dry. (The color of the filter surface may change throughout the time but this has no influence to the filter efficiency).
- When fitting the filters into the hood pay attention that they are mounted in correct position , the handle facing outwards.

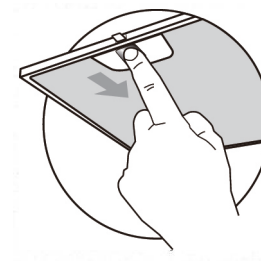

ACTIVATED CHARCOAL FILTER (RECIRCULATION VERSION)

These filters are not washable and cannot be regenerated, and must be replaced approximately every 4 months of operation, or more frequently with heavy usage.

REPLACING THE ACTIVATED CHARCOAL FILTER

- Remove the metal grease filters
- Remove the saturated activated charcoal filter.
- Fit the new filters.
- Replace the metal grease filters.

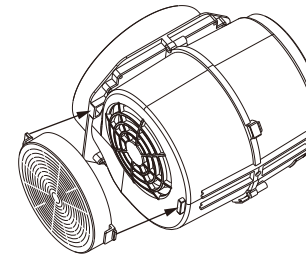

LIGHTING

LIGHT REPLACEMENT

For rectangular LED :

- Remove the grease filter.
- Remove the light by levering its fitting from the hood body (this may require pressure or force to be applied).
- Disconnect the connector of the light.
- Replace the light with a new one of the same type,making sure that you connect the light with the light cable correctly.
- Reconnect the power by inserting the mains plug or by switching on the fuse.

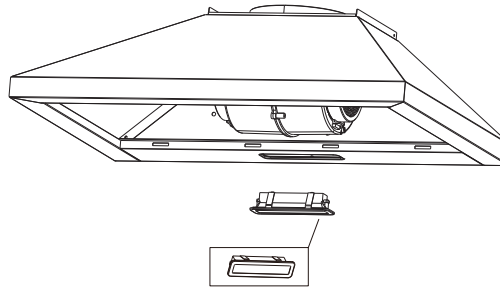

	Max power	Voltage	Picture	Lamp Cap	ILCOS D code
Self-ballasted LED modules	1.5W	220-240V~	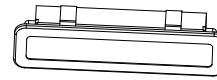 Square/Diameter:33.2mmx120mm		DBS-1.5-H-33.2/120

TROUBLE SHOOTING

Fault	Cause	Solution
Light on, but motor does not work	The blades are blocked.	Check the blades.
	The capacitor is damaged.	Replace capacitor.
	The motor is damaged.	Replace motor.
	The internal wiring of motor is cut off/ disconnected. An unpleasant smell may be produced.	Replace motor.
Both light and motor do not work	Apart from the above mentioned, check the following:	
	Light damaged.	Replace lights.
	Power cord loose.	Connect the wires as the electric diagram.
Oil leakage	Outlet and the air ventilation entrance are not tightly sealed.	Take down the outlet and seal with glue.
Vibration	The blade, if damaged, can cause vibrating.	Replace the blade.
	The motor is not tightly fastened.	Fasten the motor tightly.
	The cooker hood is not tightly fixed.	Fixed the cooker hood tightly.
Insufficient suction	The distance between the cooker hood and the cooker top is too large.	Readjust the distance.
	Too much ventilation from open doors or windows.	Choose a new place to install the appliance or close some doors / windows.
The machine inclines	The fixing screws are not tight enough.	Tighten the fixing screw and make it horizontal.
	The hanging screws are not tight enough	Tighten the hanging screw and make it horizontal.

DISPOSAL OF OLD ELECTRICAL APPLIANCES



The European directive 2012/19/EU on Waste Electrical and Electronic Equipment (WEEE), requires that old household electrical appliances must not be disposed of in the normal unsorted municipal waste stream. Old appliances must be collected separately in order to optimize the recovery and recycling of the materials they contain, and reduce the impact on human health and the environment.

The crossed out “wheeled bin” symbol on the product reminds you of your obligation, that when you dispose of the appliance, it must be separately collected.

Consumers should contact their local authority or retailer for information concerning the correct disposal of their old appliance.

exquisit

Warranty conditions

Dear user,

For our warranty conditions, please scan the QR code below or use the link underneath. At the bottom in the footer you will find our warranty conditions.

https://www.exquisitbenelux.nl

For questions regarding sales you can email to: verkoop@domest.nl

For questions regarding service you can email to: service@domest.nl

For other questions you can email to: info@domest.nl

We can also be reached by phone : +31(0)314 362244

DOMEST
domestic and professional appliances
MULTIBRAND SALES & SERVICES

P/N:16173000A15485