exquisit

domestic and professional appliances

Gebruiksaanwijzing

Designschouw afzuigkap

KFD627-2
KFD927-2



Geachte klant,

Wij danken u voor de aanschaf van onze afzuigkap. U heeft de juiste keuze gemaakt. Uw apparaat van Exquisit is voor huishoudelijk gebruik gemaakt en is een kwaliteitsproduct, dat de hoogste technische eisen combineert met praktisch gebruikscomfort, zoals dit ook geldt voor alle andere Exquisit apparaten, die tot volle tevredenheid door hun eigenaren in heel Europa worden gebruikt.

INHOUD

BELANGRIJK ..... pagina 2

CONFORMITEITSVERKLARING ..... pagina 2

MILIEUBEWUSTE VERWIJDERING APPARAAT..... pagina 2

INFORMATIE EN ADVIES ..... pagina 2

DE AFZUIGKAP GEBRUIKEN ..... pagina 3

REINIGING EN ONDERHOUD ..... pagina 4

PLAATSEN KOOLSTOFFILTERS ..... pagina 5

LAMP VERVANGEN ..... pagina 6

INSTALLATIE ..... pagina 7 - 11

GARANTIE- EN SERVICEBEPALINGEN ..... pagina 12

BELANGRIJK

De fabrikant, diens importeur en leverancier stellen zich niet aansprakelijk voor schade of letsel veroorzaakt door onjuist gebruik en/of installatie van dit apparaat. De fabrikant behoudt zich het recht voor om de garantie gekoppeld aan dit product bij onjuist gebruik en/of installatie in een commerciële omgeving te laten vervallen.

Dit apparaat kan worden gebruikt door kinderen vanaf 8 jaar en door personen met een verminderd geestelijk, zintuiglijk en/of lichamelijk vermogen of met een gebrek aan kennis en/of ervaring, mits dit onder toezicht gebeurt òf zij hebben instructies gekregen over hoe het apparaat op een veilige manier te gebruiken èn dat zij begrijpen wat de mogelijke gevaren zijn.

De buitenpanelen mogen onder geen beding worden verwijderd voor reinigings- en/of onderhouds-werkzaamheden tenzij door een erkend gekwalificeerd elektricien (van onze Servicedienst).

CE CONFORMITEITSVERKLARING

Op het moment dat dit apparaat op de markt is gebracht voldoet het aan de eisen zoals die in de richtlijnen van de Raad tot aanpassing van de wetgevingen van de lidstaten zijn vastgesteld voor Gas Veiligheid, Elektrische Veiligheid (LVD) en Elektromagnetische Interferentie Compatibiliteit (EMC)

MILIEUBEWUSTE VERWERKING BIJ VERWIJDERING VAN DEZE APPARATUUR

Wanneer dit apparaat wordt afgevoerd, moet deze naar hiervoor geschikte verzamelplaats voor recycling van elektrische- en elektronische apparaten worden gebracht of, indien van toepassing, worden geretourneerd aan de leverancier voor hergebruik/recycling. Door de milieuvriendelijke afvoer wordt ervoor gezorgd dat eventuele nadelige schade aan milieu en/of gezondheid door foutieve verwijdering wordt voorkomen. Het biedt ook de mogelijkheid voor duurzaam en effectief hergebruik van materialen/onderdelen. Voor meer informatie kunt u contact opnemen met uw gemeente of het lokale afvalbedrijf.

Informatie en advies

LET OP:Toegankelijke onderdelen kunnen heet worden bij gebruik met kooktoestellen.

In bepaalde omstandigheden kan een elektrisch apparaat een gevaar vormen.

A) De ruimte moet voldoende worden geventileerd wanneer de afzuigkap tegelijkertijd met gas- of andere brandstoftoestellen wordt gebruikt.

B) Controleer de status van de filters niet terwijl de afzuigkap in werking is .

C) Raak de gloeilamp niet aan binnen een half uur na gebruik van het apparaat.

D) Geen open vuur/vlammen onder de afzuigkap. (bijv. flamberen)

E) Ontsteek geen gasbrander onder de afzuigkap zonder dat deze afgedekt is met een pan, omdat dit schadelijk is voor de filters en een brandgevaar vormt.

F) Blijf continu bij het bereidingsproces frituren en/of bakken van voedsel om te voorkomen dat er oververhitte olie gaat spetteren en dit een brandgevaar vormt.

G) Trek de stekker uit het stopcontact voordat u reiniging en/of onderhoud uitvoert.

H) De richtlijnen met betrekking tot het afvoeren van de lucht moeten worden opgevolgd.

I) Wanneer de afzuigkap tegelijkertijd met apparaten wordt gebruikt die niet gevoed worden door elektriciteit, dan mag de onderdruk in de ruimte niet hoger zijn dan 4 Pa (4x10¯ 5 bar).

J) Als de voedingskabel beschadigd is, moet deze door de fabrikant, de importeur of diens Servicedienst of een vergelijkbaar gekwalificeerd persoon worden vervangen om gevaarlijke situaties te voorkomen.

K)Dit apparaat kan worden gebruikt door kinderen vanaf 8 jaar en personen met verminderde fysieke, zintuiglijke of mentale capaciteiten of die een gebrek aan ervaring en kennis hebben, indien zij op een veilige manier toezicht of instructies hebben gekregen over het gebruik van het apparaat en de risico's hiervan begrijpen. Kinderen mogen niet met het apparaat spelen. Reiniging en onderhoud mag niet door kinderen worden uitgevoerd, tenzij zij ouder zijn dan 8 jaar en onder toezicht staan.

L) De afzuigkap is bedoeld voor installatie boven een kookplaat met maximaal vier kookelementen.

M) Alleen geschikt voor huishoudelijk gebruik binnenshuis .

N) Wanneer het apparaat niet wordt gebruikt en voordat u het schoonmaakt, dient u de stekker uit het stopcontact te halen.

O) **Let op !** Neem de waarschuwingen in de gebruiksaanwijzing in acht die betrekking hebben op de werking van het apparaat wanneer er lucht uit de kamer wordt afgevoerd.
P) Er ontstaat brandgevaar wanneer het apparaat niet volgens de instructies wordt gereinigd.

De afzuigkap gebruiken

Voor een optimale afzuiging zet u de afzuigkap 15 min. voor aanvang van het koken aan, en zet u de afzuigkap 15 min. na het beëindigen van het koken uit.

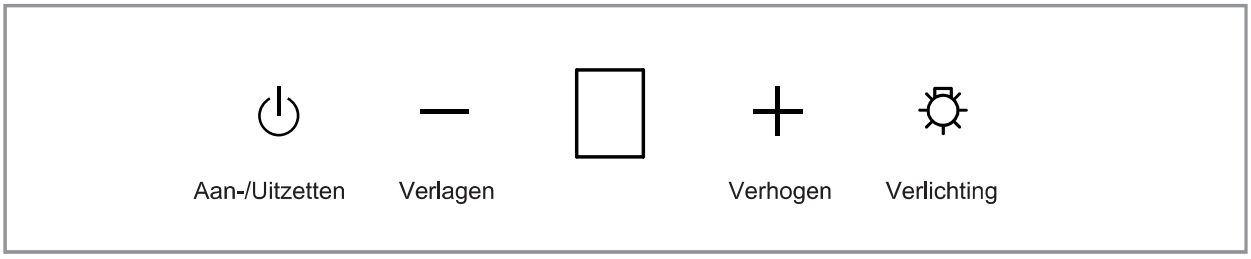

Knop ⏻ is de Aan/Uit knop: druk 1x en de kap gaat op een lage stand werken, u ziet 1 op het display, de Aan/Uit knop licht wit op.Druk nogmaals om de kap uit te schakelen.

Knop ☼ is de Verlichtingsknop: dit is een separaat aangestuurde knop en deze wordt niet bediend door de Aan/Uit knop; druk 1x om licht aan te doen, 1x om weer uit te doen.

Display ☐ Weergave:motortoerental in cijfers, u ziet: 1, 2, 3, etc.

Knop — is de knop om de afzuigsnelheid te verlagen: druk 1x om te verlagen. Wanneer u 1 op het display ziet, staat de snelheid al op de laagste stand, deze knop verlaagt de snelheid niet verder. Wanneer het display 2 of 3 weergeeft, gaat de snelheid per druk 1 stand lager.

Knop + is de knop om de afzuigsnelheid te verhogen: druk 1x om te verhogen, u ziet 2 of 3 weergegeven in het display; 3 is de hoogste stand. Wanneer u 3 op het display ziet, staat de snelheid al op de hoogste stand, deze knop indrukken verhoogt de snelheid niet verder.
Wanneer het display 1 of 2 weergeeft, gaat de snelheid per druk 1 stand hoger.
Delay functie: druk langer op de Aan/Uit ⏻ knop (2 sec.): de kap staat in de Delay stand, de kap zal 15 min. afzuigen en daarna automatisch stoppen.
Tijdens de Delay duur kunt u de afzuigsnelheid nog aanpassen, dit wijzigt de Delay functie/ tijdsduur niet .

Reiniging en Onderhoud

BELANGRIJK :
DE AFZUIGKAP NIET REINIGEN OF ONDERHOUD UITVOEREN ZONDER EERST DE STROOMTOEVOER UIT TE SCHAKELEN.

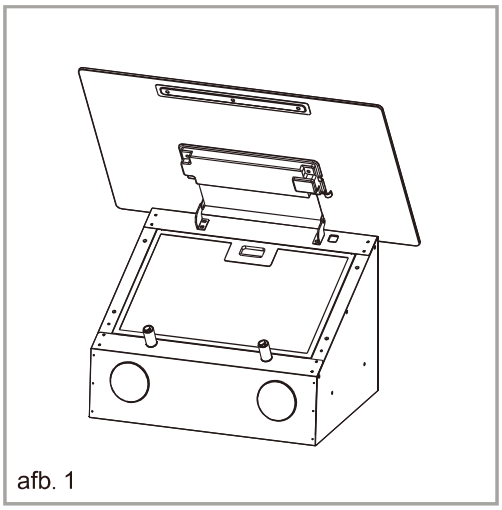

afb. 1

Reinigen

Gebruik een niet-schurend reinigingsmiddel. Elke schurend reinigingsmiddel (ook Cif) zal krassen maken op het oppervlak en kan zo de opschriften op het bedieningspaneel wegvagen.
De kap kunt u eenvoudig reinigen met een zachte doek gedrenkt in een oplossing van water en een beetje mild reinigingsmiddel, daarna met een schone, droge doek drogen totdat de kap weer blinkt.

De vetfilters

Reinig de vetfilters regelmatig i.v.m. brandgevaar.

U dient de vetfilters minstens 1x per maand eruit te halen en te reinigen met warm sopje. U kunt de vetfilters ook in de vaatwasser reinigen, maar zet ze wel rechtop om beschadigingen door andere items in de vaatwasser te voorkomen. Na het afspoelen en drogen van de vetfilters, plaatst u deze weer terug.

Om de vetfilter eruit te halen: u drukt op de knop op de handgreep, vervolgens trekt u aan de voorzijde van de filters deze naar beneden los. Zijn de filter aan de voorkant los, dan kunt u ze eruit halen. Om de filters terug te plaatsen, doet u bovenstaande stappen, in omgekeerde volgorde.

Opmerking:
De vetfilters in de vaatwasser reinigen, kan leiden tot verkleuring. Dit is normaal en heeft geen invloed op de werking van de kap en/of de vetfilters.

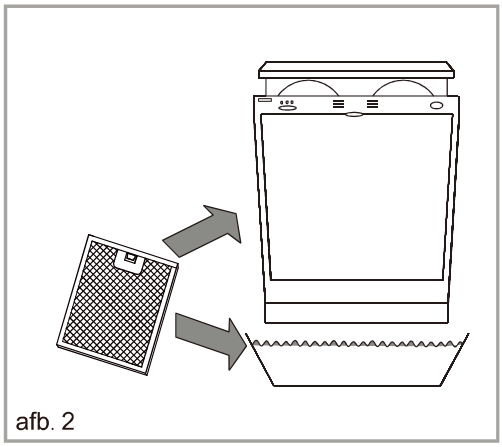

afb. 2

Plaatsen koolstoffilter

BELANGRIJK : DE AFZUIGKAP NIET REINIGEN OF ONDERHOUD UITVOEREN ZONDER EERST DE STROOMTOEVOER UIT TE SCHAKELEN.

In de re-circulatiestand wordt er lucht via de opening in de afzuigkap weer in de keuken gevoerd. Deze methode wordt geadviseerd als u niet vaak gebruik maakt van uw fornuis. In de re-circulatiestand is het gebruik van koolstoffilters nodig om de kookgeuren te filteren.

Om de beste prestaties van uw afzuigkap te garanderen, dienen de koolstoffilters om de 3-6 maanden te worden vervangen, afhankelijk van het gebruik. Neem contact op met uw leverancier of onze Servicedienst voor informatie over het bestellen van de juiste koolstoffilters.

Opmerking: Deze koolstoffilters zijn niet (af)wasbaar en moeten, wanneer nodig, worden vervangen door nieuwe.
Voor het plaatsen van nieuwe koolstoffilters, dient u eerst het vetfilter uit te nemen zoals weergegeven in afb. 3-I.
Plaats daarna de nieuwe koolstoffilters, zie afb. 3-II.
Plaats het vetfilter weer terug, zie afb. 3-III

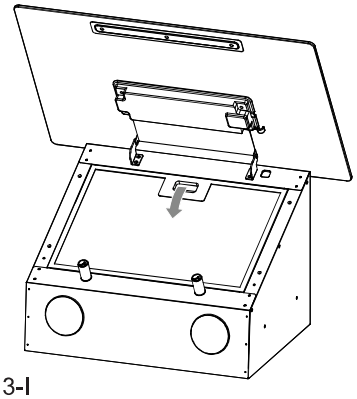

afb. 3-I

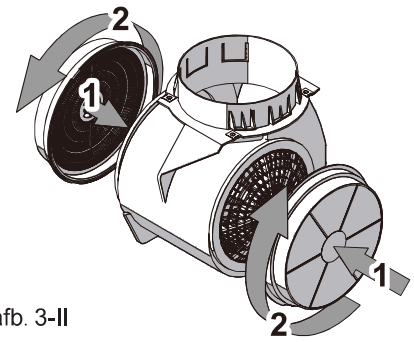

afb. 3-II

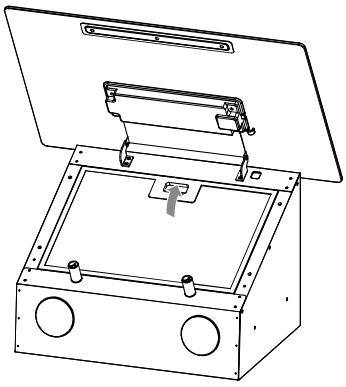

afb. 3-III

Lamp vervangen

OPMERKING: Het vervangen van de LED lamp dient door een gekwalificeerd servicemonteur te worden uitgevoerd!

BELANGRIJK : DE AFZUIGKAP NIET REINIGING OF ONDERHOUD UITVOEREN ZONDER EERST DE STROOMTOEVOER UIT TE SCHAKELEN.

Houd er a.u.b. rekening mee dat de LED-lamp niet onder de garantie valt. Haal het vetfilter eruit, zie afb. 4-I.

Haal de lamp los met een platte schroevendraaier.

Trek de lamp eruit en trek de connector los.

Pak de nieuwe lamp en sluit de connector aan.

Breng de lamp op zijn plaats en duw totdat deze erin klikt.

De lamp is ontworpen voor gebruik tijdens het koken en niet als algemene (sfeer)verlichting van de ruimte. Langdurig gebruik van de verlichting kan de levensduur verkorten.

2X1W LED MAX

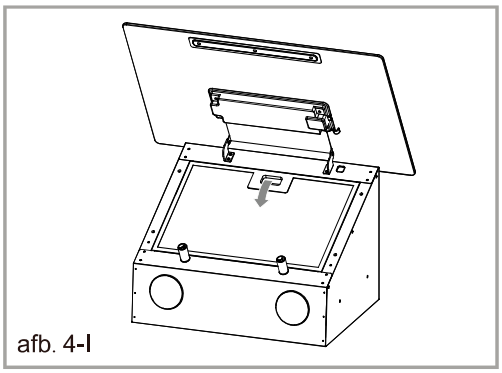

afb. 4-I

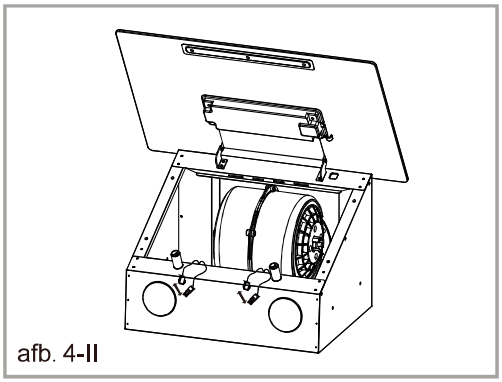

afb. 4-II

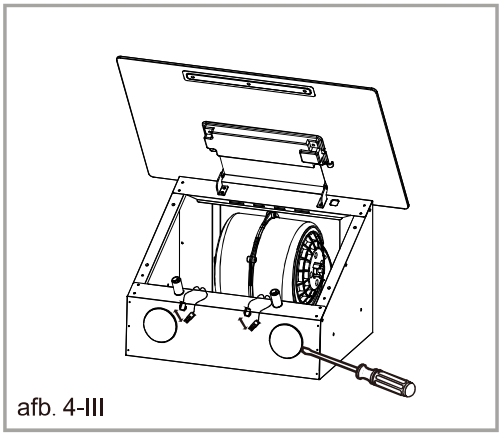

afb. 4-III

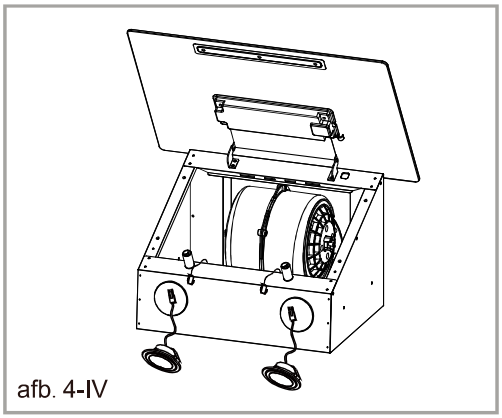

afb. 4-IV

INSTALLATIE

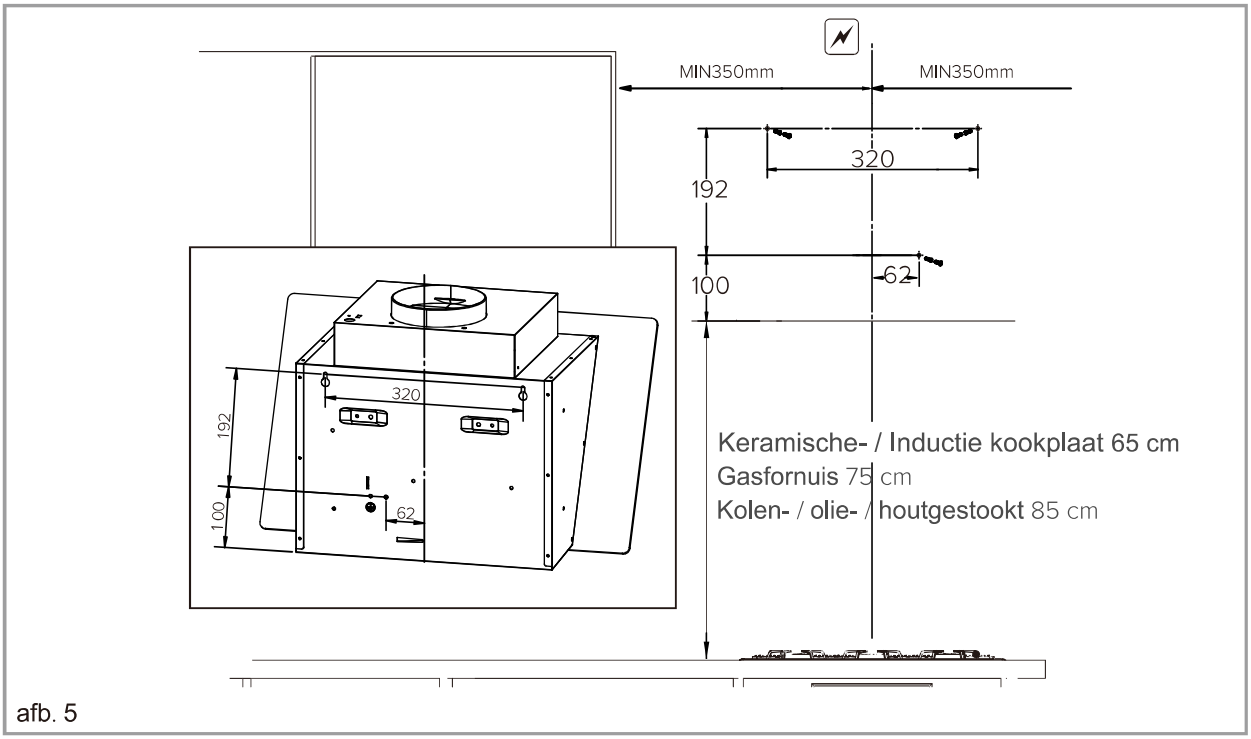

afb. 5

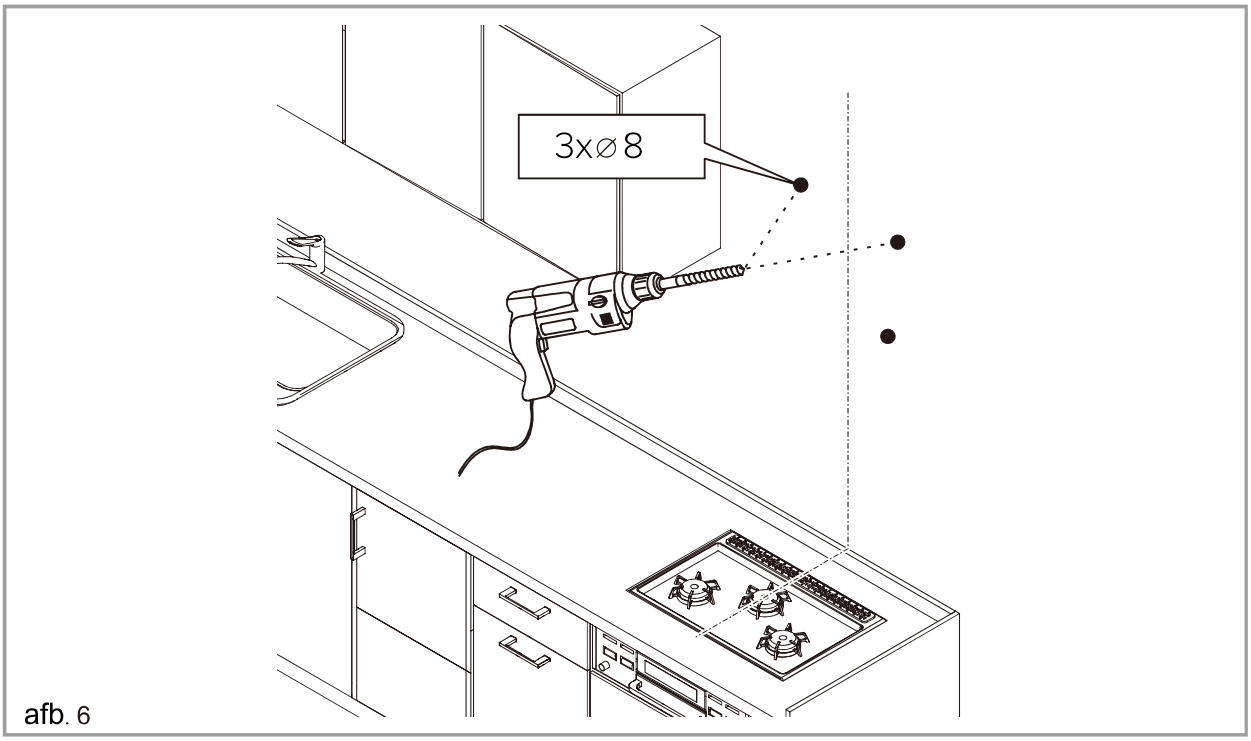

afb. 6

BELANGRIJKE VEILIGHEIDSWAARSCHUWING:
GEBRUIK ALLEEN DE MEEGELEVERDE SCHROEVEN OM DE LUCHTAFVOER-ADAPTER TE MONTEREN.
HET GEBRUIK VAN LANGERE SCHROEVEN KAN SCHADE AANBRENGEN AAN DE BEDRADING AAN DE BINNENZIJDE, EN DIT VALT NIET ONDER DE GARANTIE.

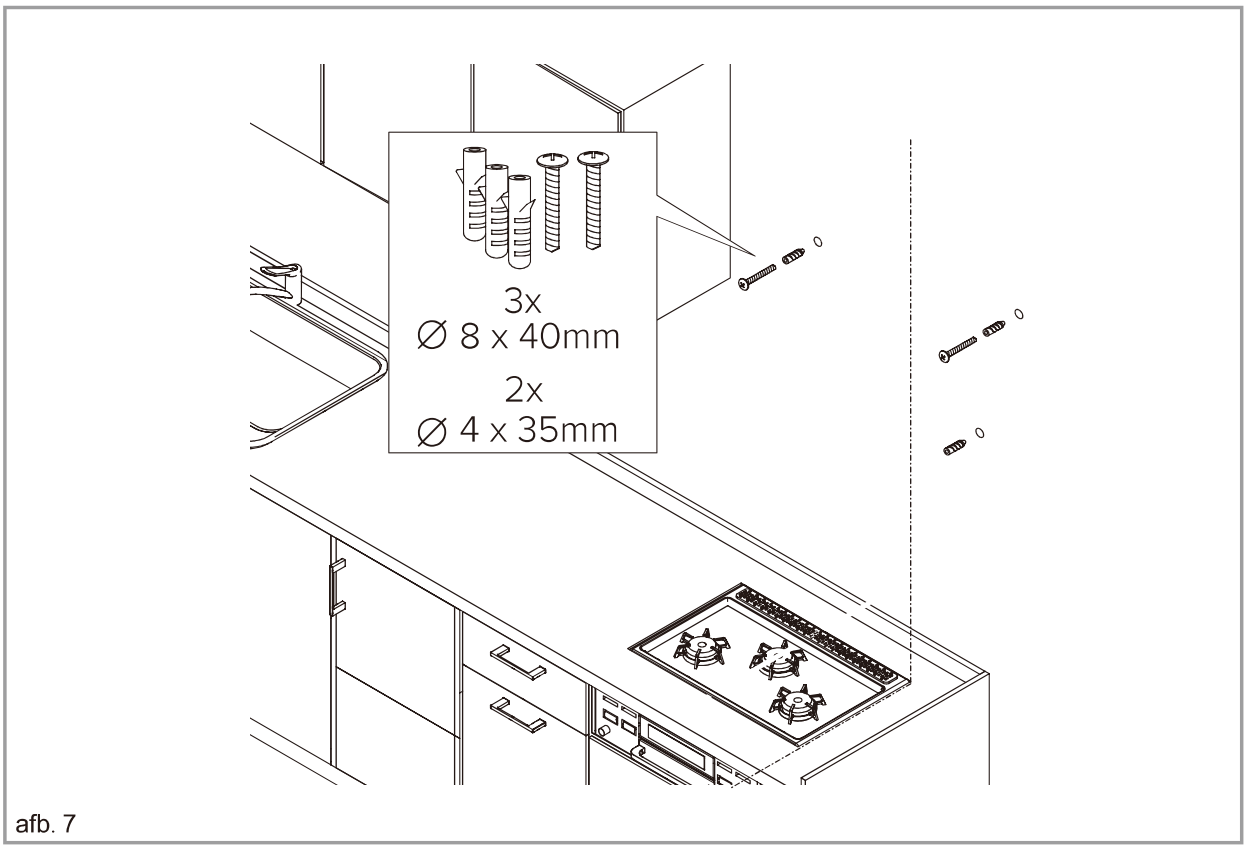

afb. 7

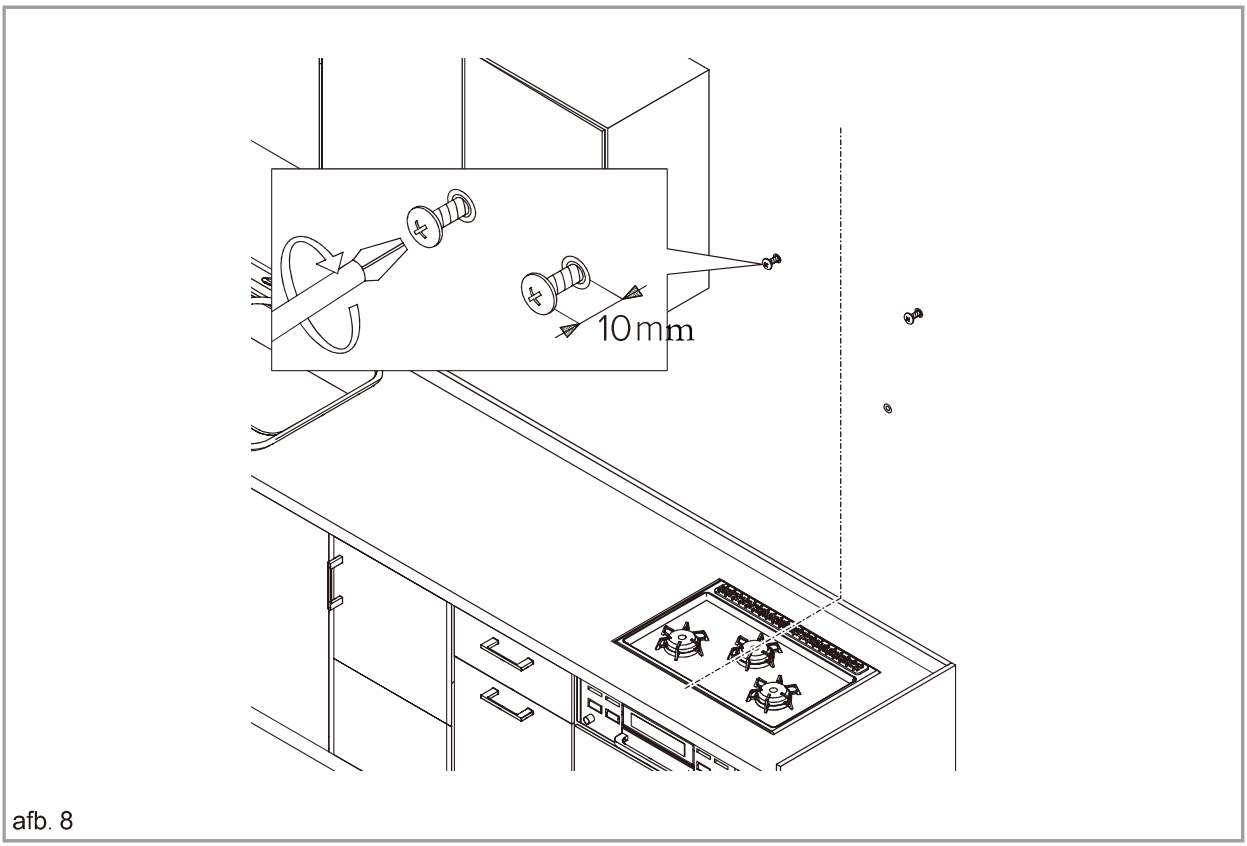

afb. 8

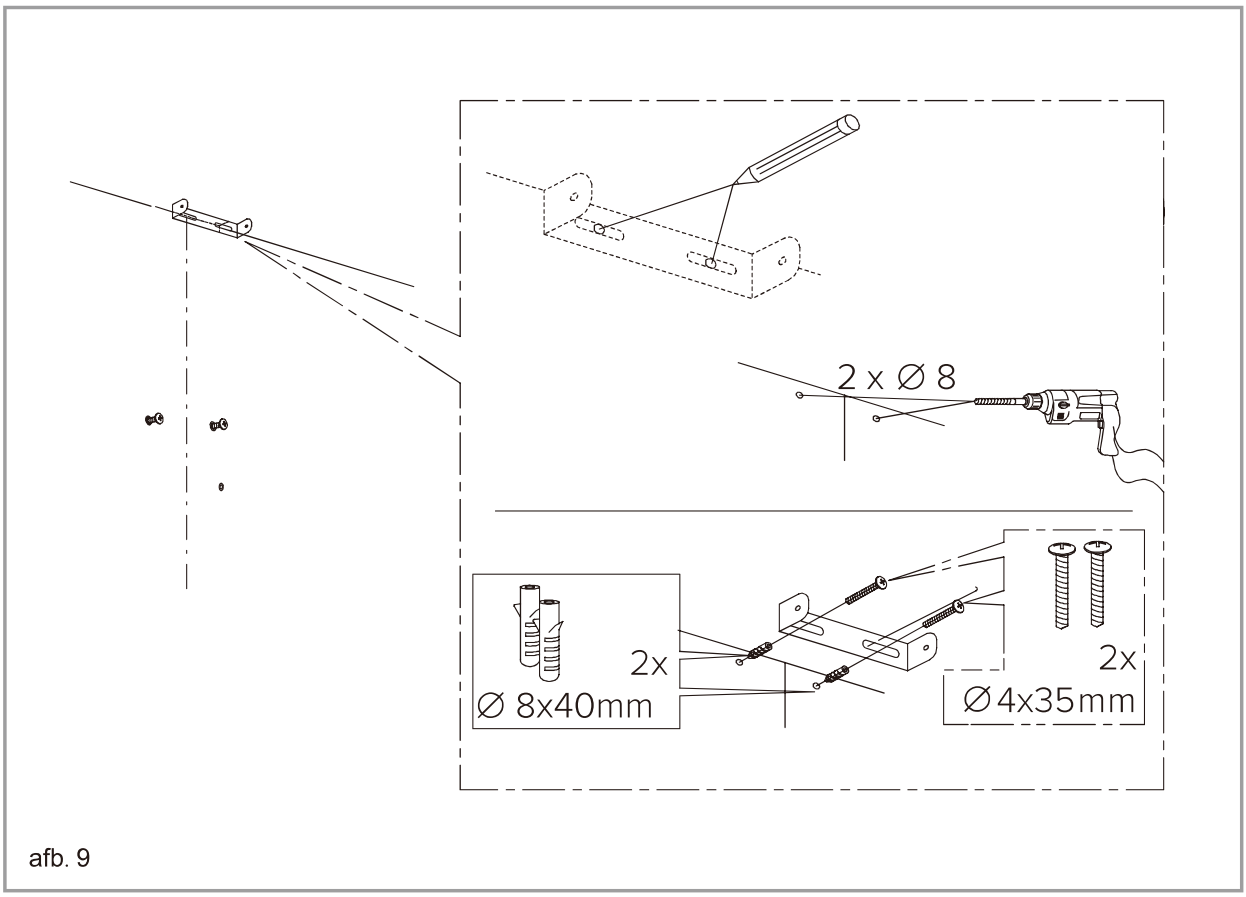

afb. 9

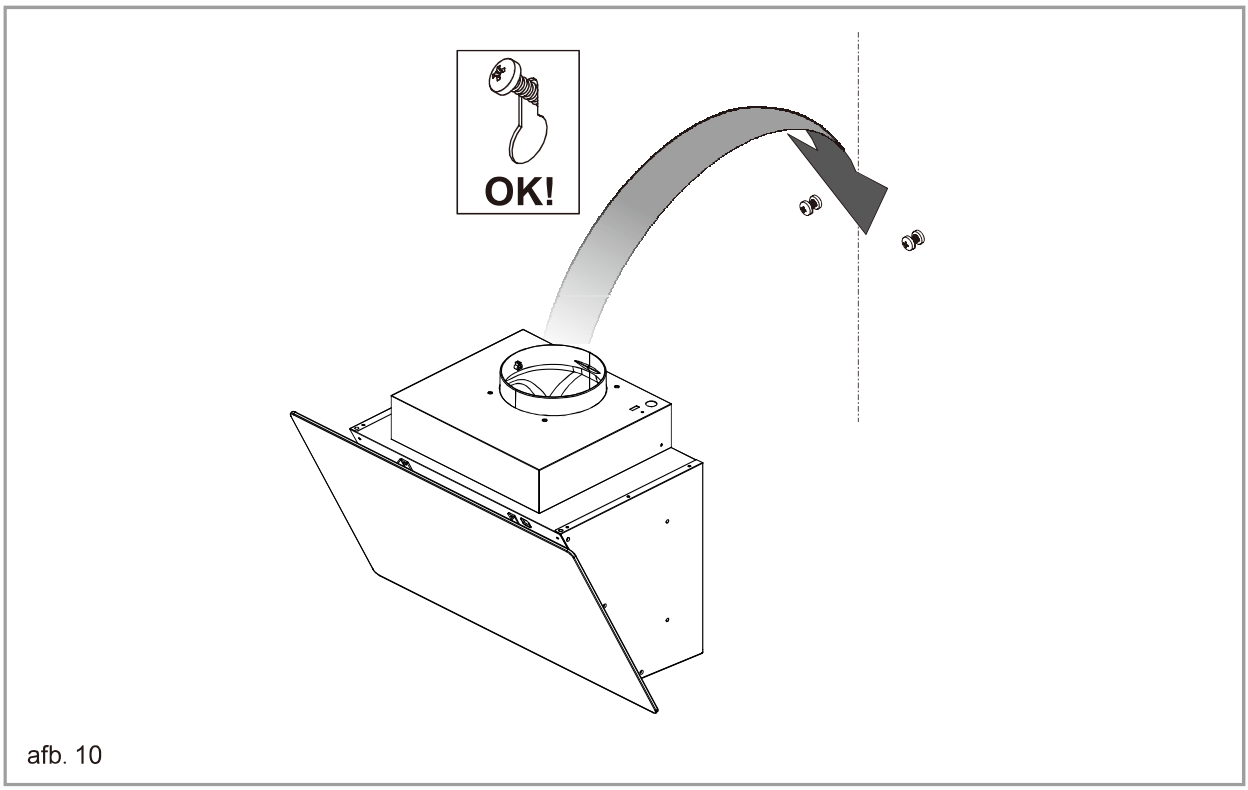

afb. 10

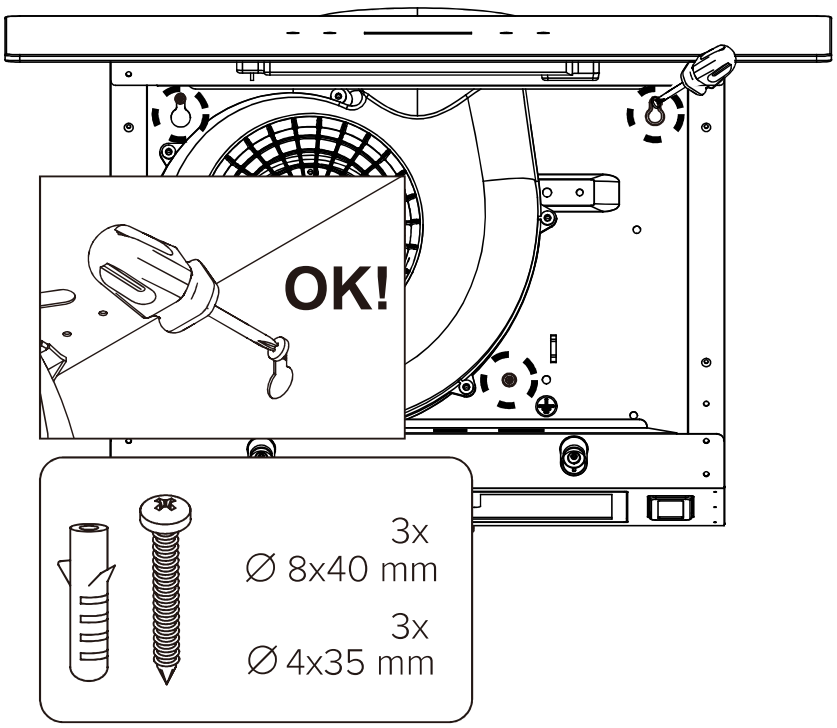

afb. 11

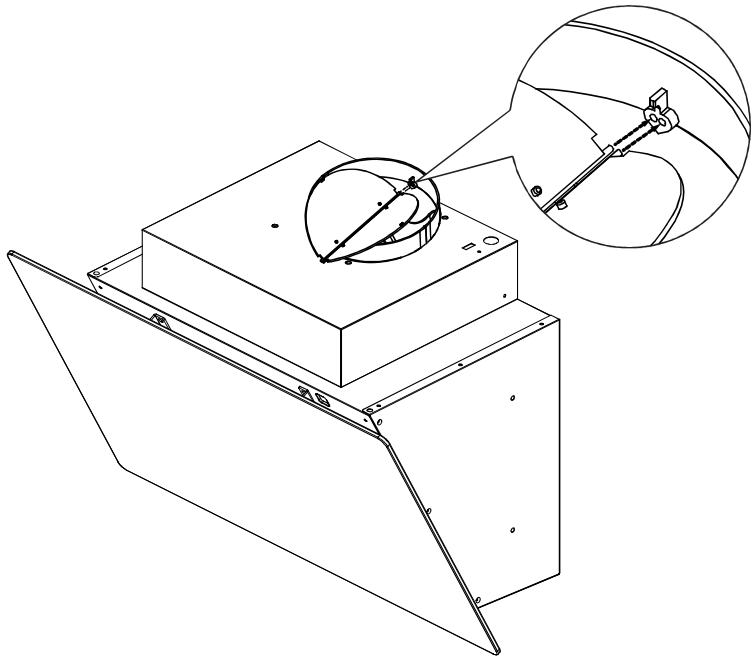

afb. 12

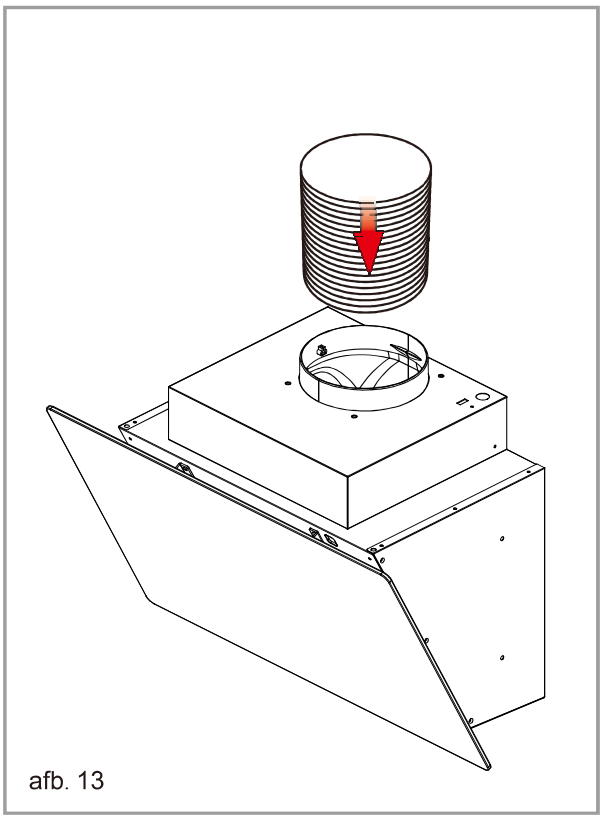

afb. 13

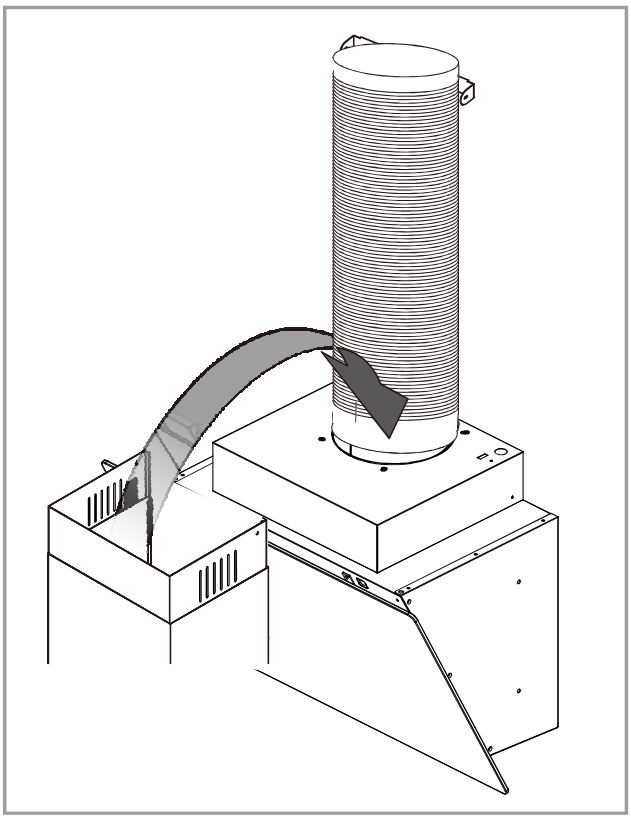

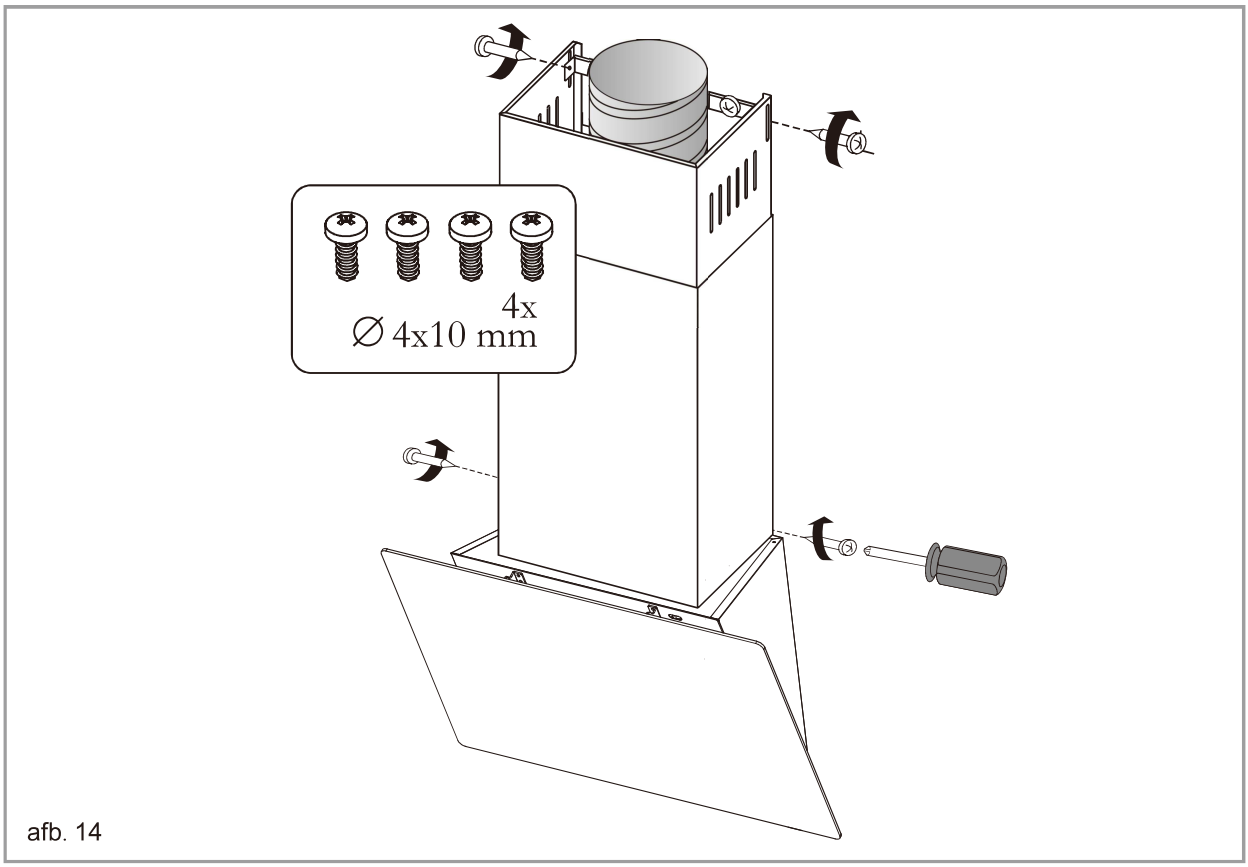

afb. 14

GARANTIEBEPALINGEN

1. Deze garantiebepalingen gelden uitsluitend voor de oorspronkelijke koper en voor huishoudelijk gebruik van het apparaat in Nederland. Bij doorverkoop van gebruiker aan gebruiker vervalt de garantie.
2. De garantie geldt slechts indien, bij eventueel beroep op de garantiebepalingen, dit garantiebewijs wordt getoond, samen met de originele aankoopnota door de 1e koper.
3. Er is geen garantie van toepassing op gebreken, veroorzaakt door beschadigingen, ruwe of onoordeelkundige behandeling, nalatigheid van de gebruiker, het gebruik van het apparaat op een onjuiste spanning of gebruik voor een ander doel dan het doel waarvoor het geleverd werd. Er kan ook geen beroep op de garantie worden gedaan wanneer het typeplaatje met serienummer is veranderd of verwijderd en wanneer er door ondeskundigen aan het apparaat is gewerkt.
4. Buiten garantie vallen: glas(keramiek), lampen, kunststof/metalen onderdelen en/of - accessoires (bijv. filters, roosters, pandragers etc.), draadmanden en/of separatie schotten, lak- en/of emaille beschadigingen.
5. De garantie vangt aan op de dag van aankoop en houdt in:
   Twee jaar garantie op het gehele apparaat en de elektrische onderdelen zoals thermostaat, thermische beveiliging, relais, ventilator, transformator, schakelaar enz. met uitzondering van de onder 4 genoemde zaken.
6. De garantie omvat uitsluitend het vervangen van defecte of beschadigde onderdelen voor zover wij ons volgens deze garantiebepalingen verantwoordelijk hebben gesteld.
7. Voorrijdkosten, arbeidsloon, transport- en/of verpakkingskosten, alsmede het transportrisico (voor apparaten die alleen in onze eigen werkplaats gerepareerd kunnen worden) worden niet door de garantie gedekt en zijn voor rekening van de gebruiker. Zie ook onze 'Exquisit Servicebepalingen' waarin o.a. de berekening van de voorrijdkosten en het arbeidsloon worden omschreven.
   P.S. Reparatiekosten moeten direct contant worden voldaan. Indien facturering van de monteurskosten gewenst is, wordt het notabedrag verhoogd met extra administratiekosten.
8. Wij zijn niet verantwoordelijk voor de werkzaamheden of reparatiekosten, die niet in onze opdracht door derden zijn uitgevoerd. Tevens zijn we te allen tijde niet verantwoordelijk voor (extra) kosten en/of gevolgen hiervan, op wat voor manier dan ook, die direct of indirect uit een storing, gebrek of onoordeelkundig gebruik van het apparaat door derden, die niet in opdracht van Exquisit of diens importeur en/of leverancier handelen, voortvloeien.
9. Vervanging van onderdelen verlengt de originele garantietermijn niet!

EXQUISIT SERVICEBEPALINGEN

1. Beschadigde apparaten bij ontvangst niet in gebruik nemen, maar dit direct melden bij uw leverancier. Eventuele terugname van beschadigde, gebruikte apparaten is niet mogelijk!
2. Tijdens de eerste 24 maanden na aankoopdatum op de originele nota wordt voor serviceverlening ten aanzien van gevallen, die onder deze garantiebepalingen vallen, niets in rekening gebracht.
3. Vanaf twee jaar na de aankoopdatum op de originele nota wordt in rekening gebracht:
   a. de voorrijdkosten
   b. het arbeidsloon
   c. alle vervangen onderdelen.
4. Bij klantenbezoek dienen alle kosten en gebruikte materialen direct contant te worden voldaan met inachtneming van de bepalingen aangegeven bij punt 7 van de Garantiebepalingen en bij de punten 2-4 van de Exquisit Servicebepalingen, ongeacht de aard van de werkzaamheden.
5. Eventueel verzenden van onderdelen geschiedt altijd onder rembours.

Voor service →

EXQUISIT www.domest.nl - zie service
Tel. 0314 - 362244 (optie 2)
Fax. 0314 - 378232
E-mail: service@domest.nl

exquisit
domestic and professional appliances

Koper →

Naam_____
Adres_____
Plaats_____
Aankoop_____

Importeur →

DOMEST MULTIBRAND SALES & SERVICES B.V.
J.F. Kennedylaan 101b 7001CZ Doetinchem NL
Tel 0314 - 362244
Fax 0314 - 378232
E-mail service@domest.nl

DOMEST MULTIBRAND SALES & SERVICES
domestic and professional appliances

exquisit

domestic and professional appliances

Gebruiksaanwijzing

Design extractor hood

KFD627-2
KFD927-2



Dear customer,

Thank you for purchasing our extractor hood. You have made the right choice. Your Exquisit appliance is made for domestic use and is a quality product that combines the highest technical requirements with practical ease of use, as is the case with all other Exquisit appliances, which are used to the full satisfaction of their owners throughout Europe.

Important

The manufacturer cannot be held responsible for injuries or losses caused by incorrect use or installation of this product. Please note that the manufacturer reserves the right to invalidate the guarantee supplied with this product following incorrect installation or misuse of the appliance or use in a commercial environment.

This appliance is not designed to be used by people (including children) with reduced physical, sensorial or mental capacity, or who lack experience or knowledge about it, unless they have had supervision or instructions on how to use the appliance by someone who is responsible for their safety.

Under no circumstances should any external covers be removed for servicing or maintenance except by suitably qualified personnel.

CE Declarations of Conformity:

This appliance has been manufactured to the strictest standards and complies with all applicable legislation, including Gas safety, Electrical safety (LVD) and Electromagnetic interference compatibility (EMC).

IMPORTANT INFORMATION FOR CORRECT DISPOSAL OF THE PRODUCT IN ACCORDANCE WITH EC DIRECTIVE 2002/96/EC.

At the end of its working life, the product must be taken to a special local authority waste collection centre or to a dealer providing appliance recycling services. Disposing of a household appliance separately avoids possible negative consequences for the environment and health. It also enables the constituent materials to be recovered, saving both energy and resources.

As a reminder of the need to dispose of household appliances separately, the product is marked with a crossed-out wheeled dustbin. 

Information and advice

CAUTION:Accessible parts may become hot when used with cooking appliances.

In certain circumstances electrical appliance may be a danger hazard.
A) There must be adequate ventilation of the room when the cooker hood is used at the same time as appliances burning gas or other fuels.
B)Do not check the status of the filters while the cooker hood is operating.
C)Do not touch the light bulb within half an hour after appliance has been use.
D)Do not light a flame under the cooker hood.
E)Avoid opening gasometer when there is no pan on the stove, as it is damaging for the filters and a fire hazard.
F)Constantly check food frying to avoid overheated oil splashing and becoming a fire hazard.
G) Disconnect the electrical plug prior to any maintenance.
H) Regulations concerning the discharge of air have to be fulfilled.
I) When the range hood and appliances supplied with energy Other than electricity are simultaneously in operation.The negative pressure in the room must not exceed 4 Pa (4x10^{-} 5 bar)
J)If the supply cord is damaged,it must be replaced by the manufacturer,its service agent or similarly qualified persons in order to avoid a hazard.
K)This appliance can be used by children aged from 8 years and above and persons with reduced physical, sensory or mental capabilities or lack of experience and knowledge if they have been given supervision or instruction concerning use of the appliance in a safe way and understand the hazards involved. Children shall not play with the appliance. Cleaning and user maintenance shall not be made by children unless they are older than 8 and supervised.
L)the range hood is inteded to be installed over a hob having no more than four hob elements.
M) Indoor use and household use only.
N)When the appliance is not in use and before cleaning, unplug the appliance from the outlet.
O) Attention ! Observe the warning in the instruction sheet concerning the operation of the appliance when air is discharged from the room.
P) There is a fire risk if cleaning is not carried out in accordance with the instructions.

Using Your Extractor

For best performance, you should switch on the extractor 15 minutes before starting to cook and leave it to run for approximately 15 minutes after the end of cooking.

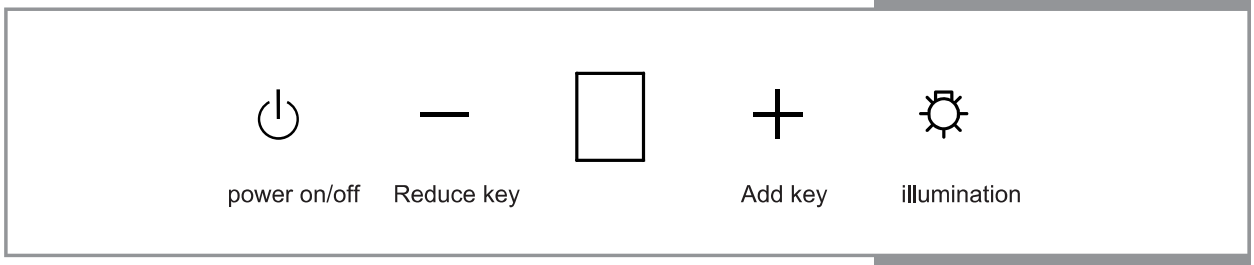

Button ⏻ is the power button: press it once, the motor enters the low-speed state and the display window displays 1, the power button turns white, press again to shut down.

Button ☼ is the lighting button: this button is independent and not controlled by the power button; press once to light up, press again to turn off.

Display window ▢: Motor speed gear display, words 1, 2, 3, etc. can appear

Button — is the speed-down button: press it once to reduce the speed of the motor. When the display window shows 1 (that is, the motor is in a low-speed state, pressing this button does not work). When the motor is in the 2 or 3 state, the motor speed gear is inching Lower to 1 state.

Button + is the speed-up key: press it once, the motor speeds up, and 3 is displayed in the display window (that is, when the motor is in high-speed state, pressing this key does not work). When the motor is in the 1 or 2 state, the motor speed is shifted when it is clicked. The bit rises until the 3 state.

Delay function: long press the switch button ⏻ (2 seconds): enter the delay function, the wind speed will delay of 15 minutes and stop it after 15 minutes.

During the delay period, the wind speed can be easily adjusted, and the delay time is not hindered.

Care and Maintenance

IMPORTANT : DO NOT PERFORM MAINTENANCE OR CLEANING OF THE EXTRACTOR WITHOUT FIRST SWITCHING OFF THE ELECTRICITY SUPPLY.

Cleaning

You should use a non-abrasive cleaner. Any abrasive cleaner (including Cif) will scratch the surface and could erase the control panel markings.

You can clean your extractor effectively by simply using a dilute solution of water and mild detergent and drying to a shine with a clean cloth.

Cleaning the Grease Filters

The grease filters should be kept clean to minimise the risk of fire.

At least once a month you should remove and clean the grease filters with hot soapy water. You can also wash the grease filters in a dishwasher, ensuring that you place them in an upright position to prevent damage from other items in the dishwasher. After rinsing and drying, replace the filters.

To remove the grease filters, push in the button on the handle and then pull down on the filters at the front. When you have released it at the front, then you can pull out the filter. To replace the grease filters, repeat the steps in reverse.

Please note:

Cleaning the grease filters in the dishwasher may lead to discolouration. This is normal and does not constitute a fault with the appliance.

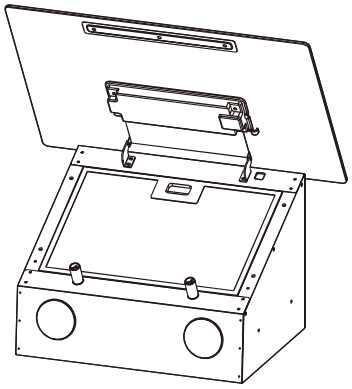

Fig. 1

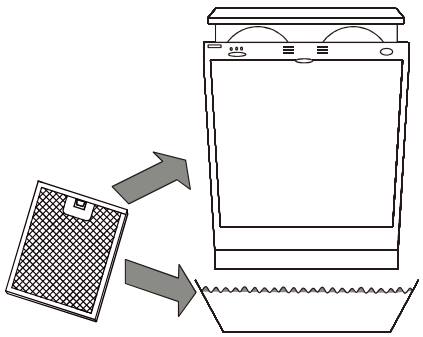

Fig. 2

Charcoal filter installation

IMPORTANT: DO NOT ATTEMPT TO MAINTAIN OR CLEAN THE EXTRACTOR WITHOUT FIRST SWITCHING OFF THE ELECTRICITY SUPPLY.

In re-circulating mode, air is vented back into the kitchen through the opening in the cooker hood.
This method is advised if you are not using your hob intensively.
Re-circulated air requires the use of charcoal filters to remove odours.

To ensure the best performance from your cooker hood, the charcoal filter should be replaced every 3-6 months, dependent on use.
Check with your local retailer or dealer for information on how to obtain replacement charcoal filters.

Note: This charcoal filter is non-washable and must be replaced as required.
To install a new charcoal filter, first remove the grease filter, as shown in Fig. 3-I. Then install a new charcoal filter as shown in Fig. 3-II and replace the grease filter (Fig. 3-III).

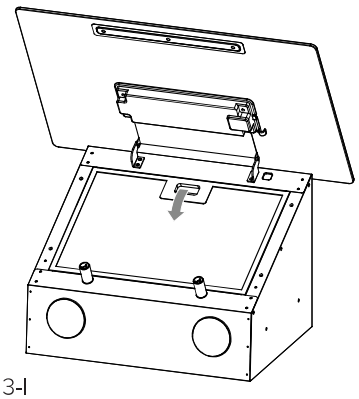

Fig. 3-I

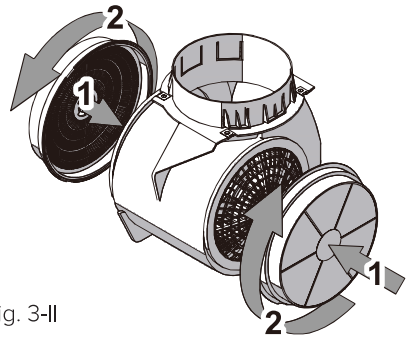

Fig. 3-II

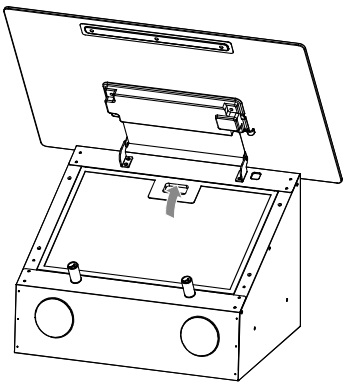

Fig. 3-III

Changing the Light

NOTE: Replacement of the LED lamp must be carried out by a qualified electrician.

IMPORTANT: DO NOT PERFORM MAINTENANCE OR CLEANING OF THE EXTRACTOR WITHOUT FIRST SWITCHING OFF THE ELECTRICITY SUPPLY.

Please note that the LED lamp is not covered by the guarantee.
Take out the grease filter.
Remove the lamp using a flat-head screwdriver.

Pull out the lamp and unplug the lamp wire connector. Replace the lamp and plug the wire connector into the new lamp.

Place the new lamp in the lamp holder. Push it into position until it clicks into place.

The light is designed for use during cooking and not for general room illumination. Extended use of the light can reduce the life span of the lamp.

2X1W LED MAX


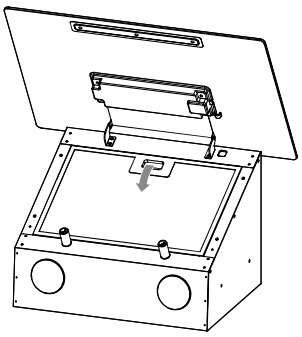

Fig. 4-I

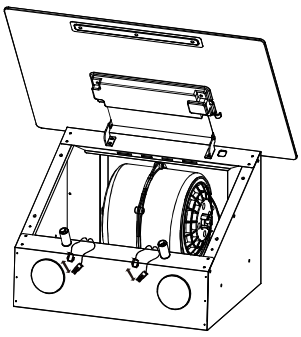

Fig. 4-II

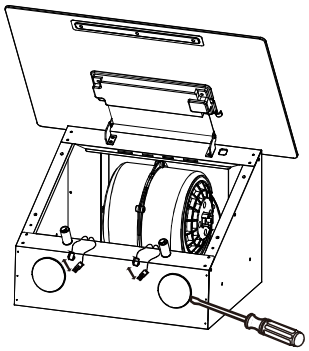

Fig. 4-III

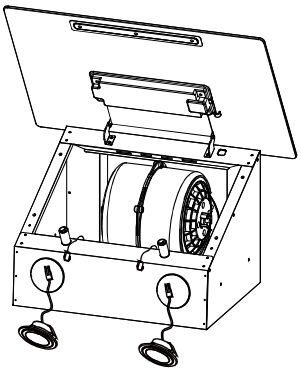

Fig. 4-IV

INSTALLATION

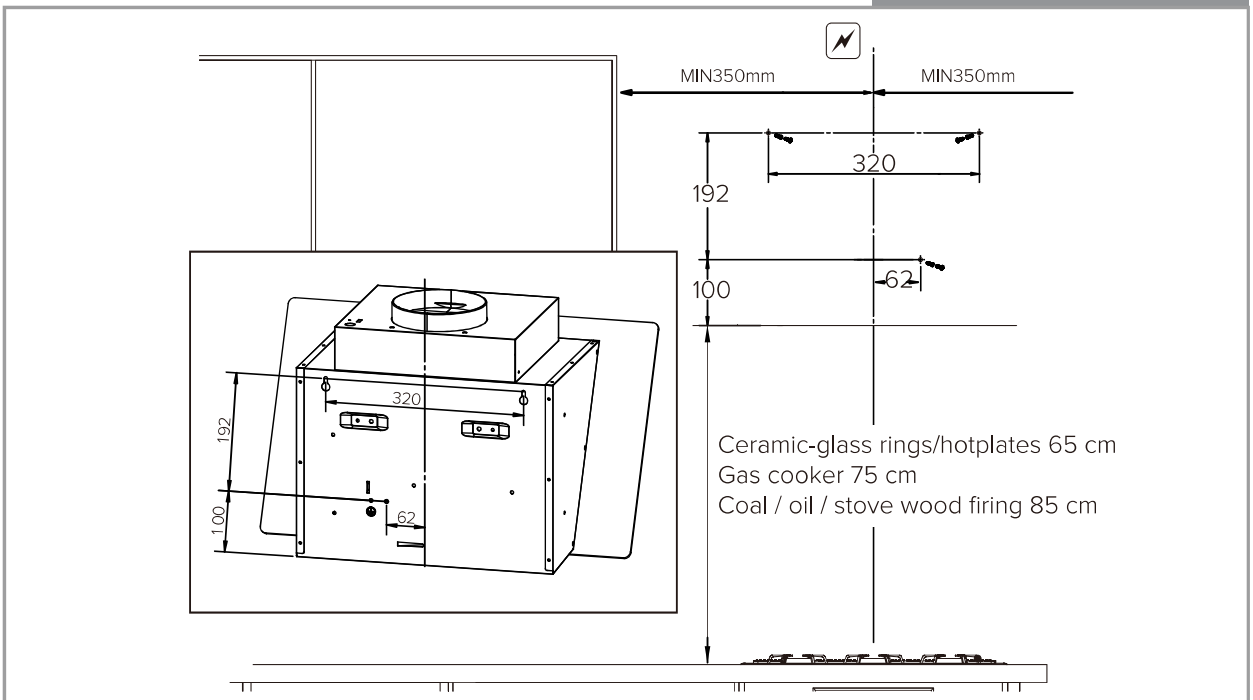

Fig. 5

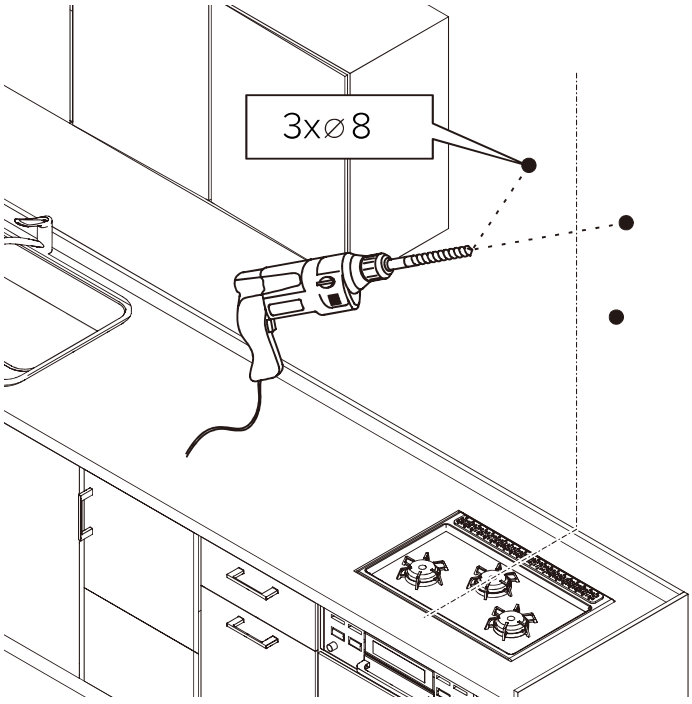

Fig. 6

IMPORTANT SAFETY WARNING: ONLY USE THE SCREWS PROVIDED WITH THE EXTRACTOR TO MOUNT THE DUCTING ADAPTOR. THE USE OF LONGER SCREWS MAY CAUSE DAMAGE TO THE INTERNAL WIRING WHICH WILL NOT BE COVERED BY THE WARRANTY.

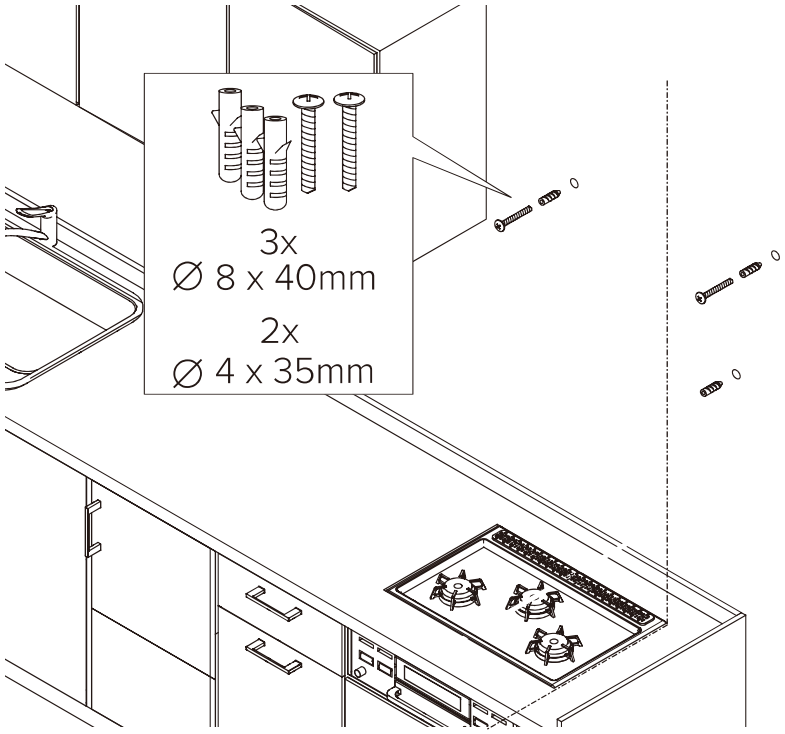

Fig. 7

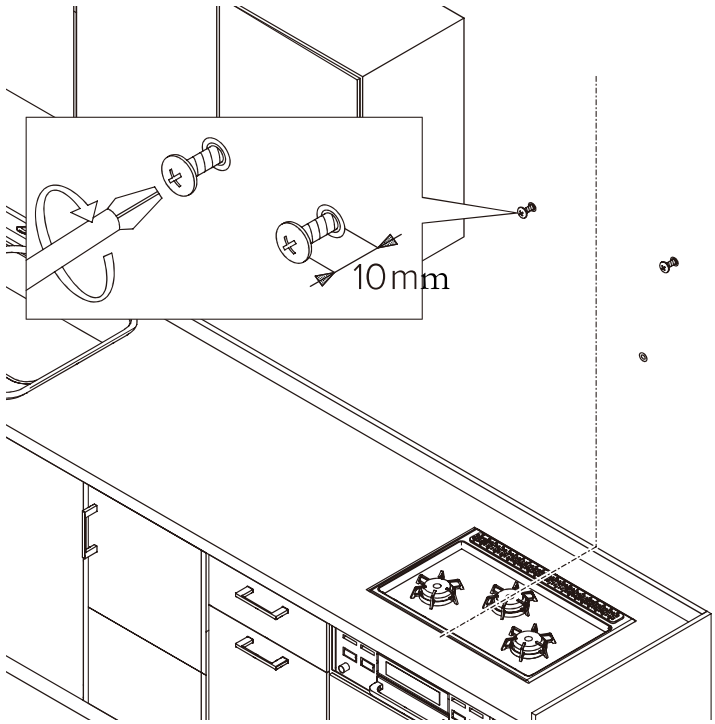

Fig. 8

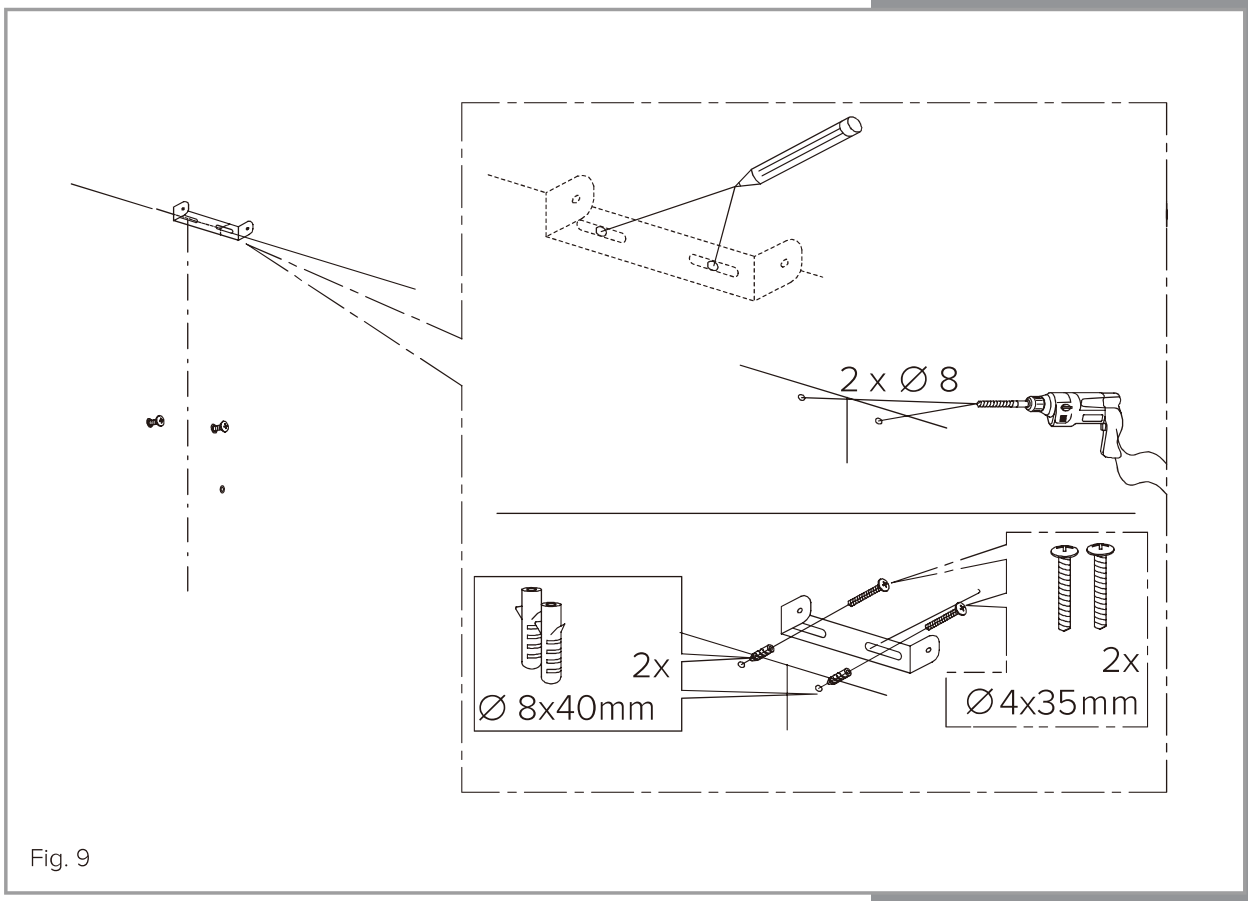

Fig. 9

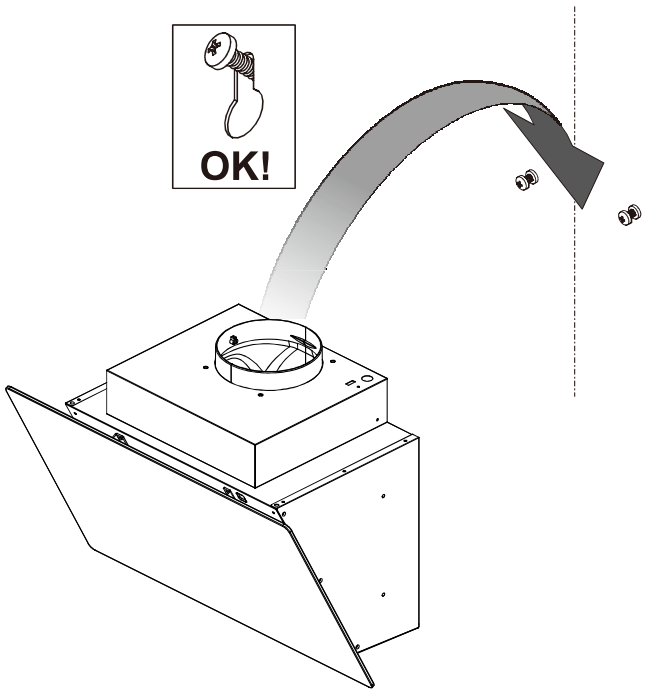

Fig. 10

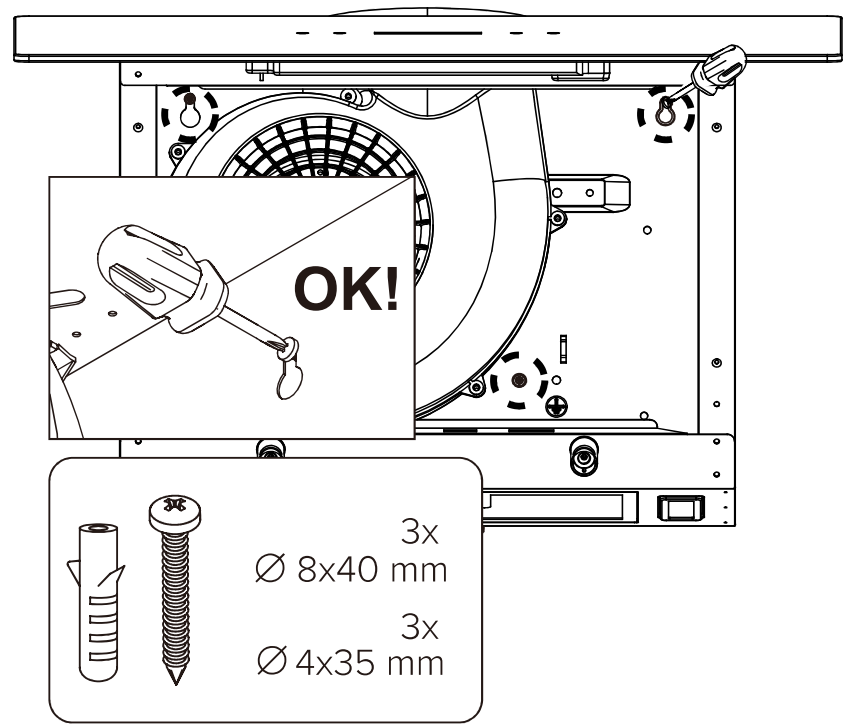

Fig. 15

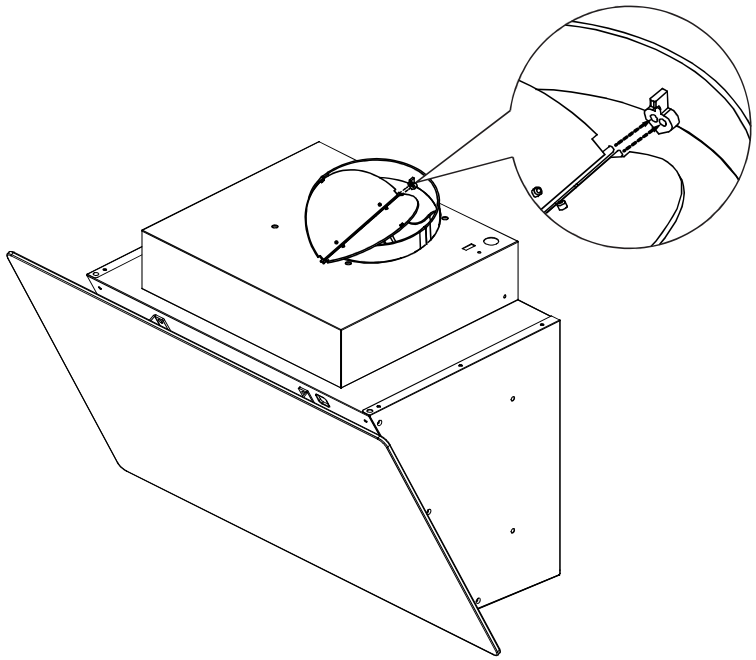

Fig. 16

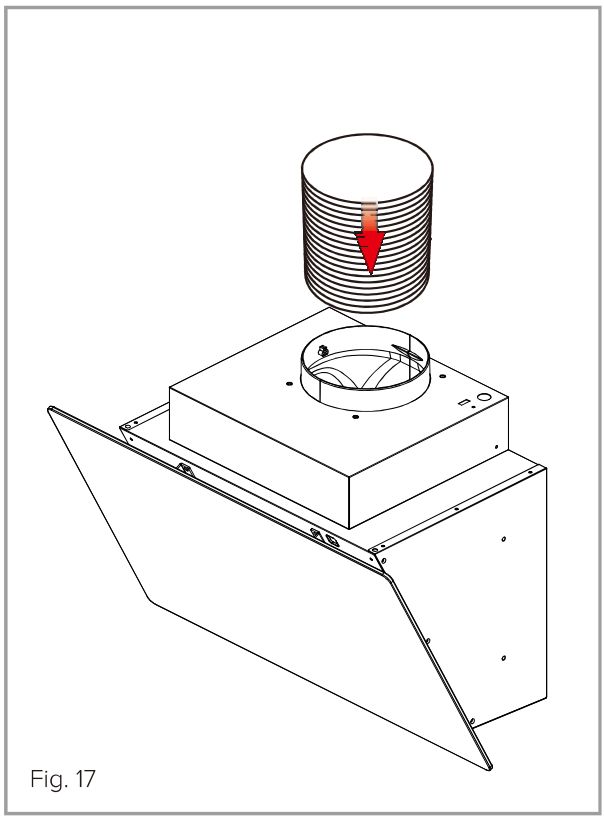

Fig. 17

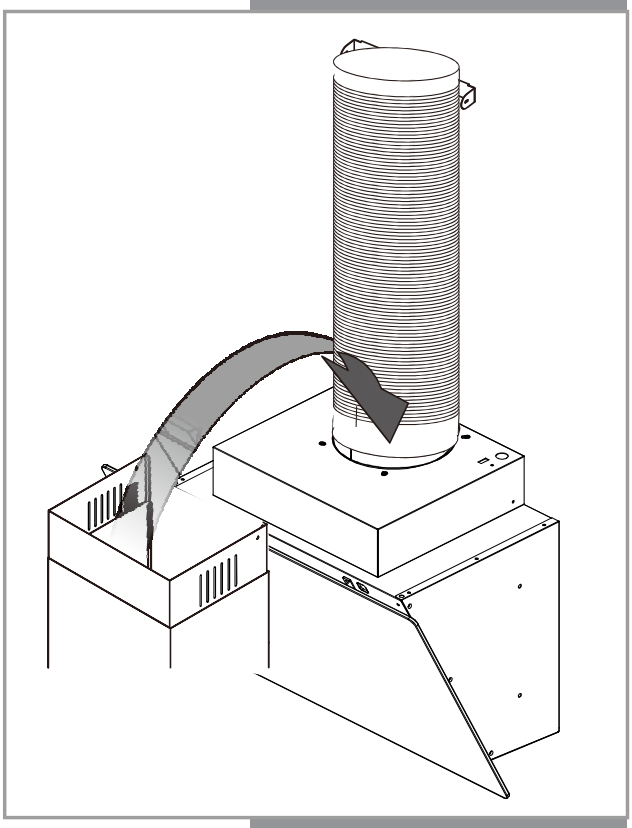

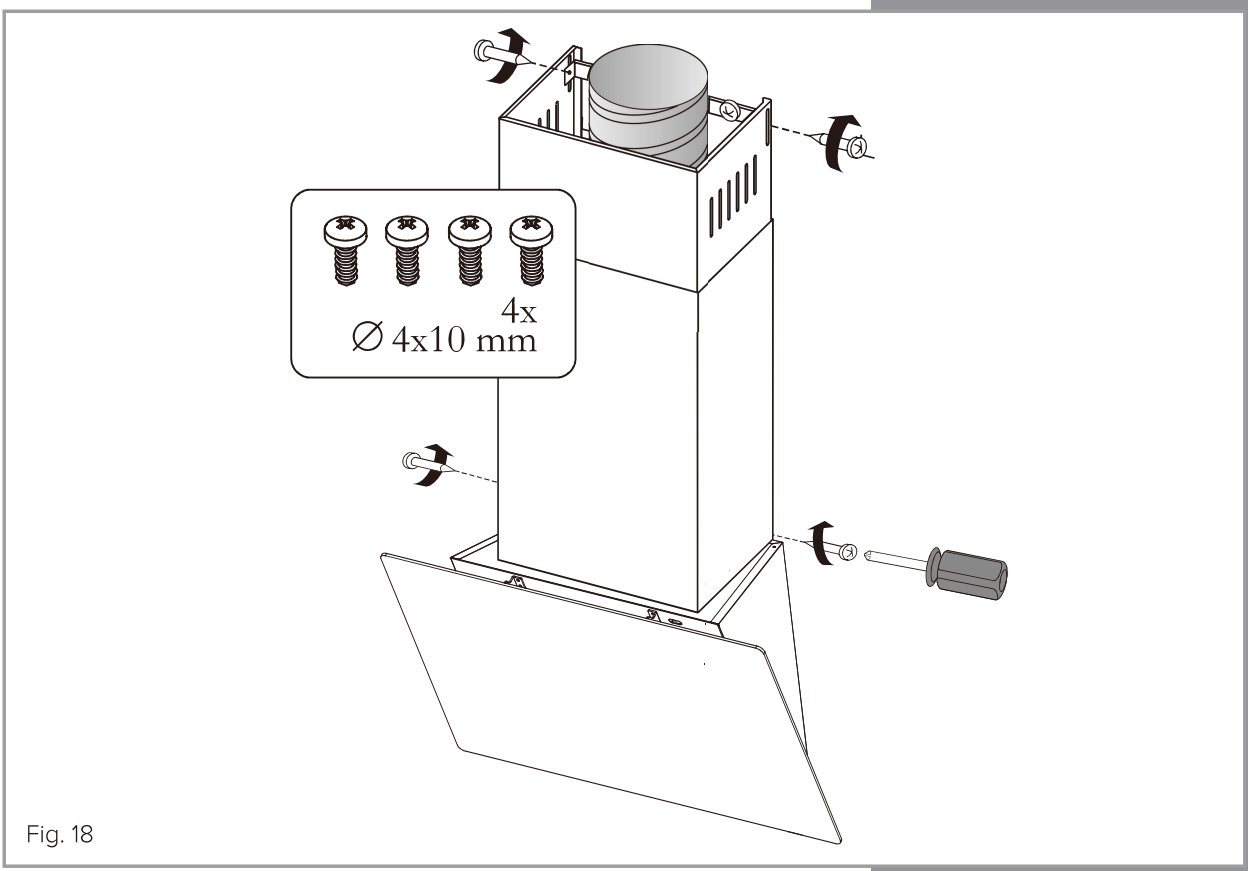

Fig. 18

WARRANTY TERMS & CONDITIONS

1. These warranty conditions apply exclusively to the original buyer and for domestic use of the appliance in the Netherlands. If the appliance is resold from user to user, the warranty becomes null and void.
2. The warranty only applies if, in the event of a warranty claim, this warranty certificate with the original purchase invoice is shown by the original buyer.
3. No guarantee shall apply to defects caused by: damage, rough or injudicious handling, negligence on the part of the user, use of the appliance at an incorrect voltage or use for a purpose other than that for which it was supplied. Nor can the warranty be invoked when the rating plate with serial number has been changed or removed and/or when the device has been worked on by unqualified persons.
4. Not covered under the terms of this warranty: glass(ceramic), lighting, plastic/metal parts and/or accessories (i.e. filters, grills, pan supports), wire baskets and/or separation partitions, lacquer and/or enamel damage.
5. The warranty period commences on the day of purchase and covers:
   A two-year guarantee on the entire device and its electrical parts such as thermostat, thermal protection, relay, ventilation fan, transformer, switch, etc. with the exception of all parts mentioned under 4.
6. The warranty only covers the replacement of defective- or damaged parts in accordance with the stated responsibility in these warranty conditions.
7. Call-out charges, labour costs, transport and/or packaging costs as well as the transportation risk (for equipment that can only be repaired in our service department) are not covered by the guarantee and will be charged to the user. Please also read the 'Service Terms' below in which, among other things, calculation of call-out charges and labour costs are specified.
   P.S. Repair costs must be paid directly in cash. If invoicing of the mechanic's costs is required, please take into account that additional administration costs will be charged.
8. We are not responsible for any work- and/or repair costs carried out by third parties, not commissioned by by us. Nor are we, at any time, responsible for any (extra) costs and/or any consequences hereof, in any case, directly or indirectly resulting from a malfunction, defect or injudicious use of the device caused by a 3rd party not deployed by Exquisit, its importer and/or suppliers.
9. Replacement of parts does not extend the original warranty period.

SERVICE TERMS EXQUISIT

1. Do not use damaged appliances upon receipt, but report this immediately to your supplier.
   It is not possible to return damaged, used appliances!
2. During the first 24 months after the date of purchase on the original invoice no costs will be charged for services which are covered by these applicable warranty terms and conditions.
3. After a warranty period of two years, starting on the date of purchase on the original invoice, costs wil be charged for:
   a. Call-out costs
   b. Labour costs
   c. All replaced parts
4. In case of a visit to the customer all costs and materials used, must be paid directly in cash in accordance with the stipulations stated in point 7 in the Warranty Terms & Conditions and in points 2-4 in the Service Terms Exquisit, regardless of the nature of the work.
5. Dispatch of any parts will always take place under the conditions of cash on delivery, C.O.D.

For service → **EXQUISIT** **www.domest.nl - see service**
Phone **0314 - 362244 (optie 2)**
Fax **0314 - 378232**
E-mail: **service@domest.nl**

exquisit

Buyer → Name_____
Address_____
City_____
Purchase_____

Importer → **DOMEST MULTIBRAND SALES & SERVICES B.V.**
J.F.Kennedylaan 101b 7001CZ Doetinchem NL
Phone 0314 - 362244
Fax 0314 - 378232
E-mail: service@domest.nl

DOMEST MULTIBRAND SALES & SERVICES
domestic and professional appliances